Общие сведения

- Основные выпускаемые типоразмеры (номера):

4,0	**4,5**	**5,0**	**5,6**	**6,3**	**7,1**	**8,0**	**9,0**	**10,0**	**11,2**	**12,5**

- Варианты конструктивное исполнение: исполнение 1
- Вентиляторы сертифицированы: соответствия требованиям ТР ТПБ (ФЗ №123-ФЗ) и ГОСТ Р 53302-2009
- Варианты материального исполнения: общепромышленное и коррозионностойкое
- Назначение: системы противодымной вентиляции
- Количество лопаток рабочего колеса: 12
- Конструктивное исполнение лопаток рабочего колеса: загнутые назад
- Конструктивное исполнение корпуса: одностороннего всасывания
- Применяемый индекс в сокращенном обозначении для систем дымоудаления: ДУ

ТЕХНИЧЕСКИЕ ХАРАКТЕРИСТИКИ ВКР 4,5ДУ

Вентилятор (сокращённое обозначение)	Диаметр колеса Dk = XDn	Характеристики электродвигателя				Характеристики вентилятора при ρ= 1.2 кг/м³ (20°C)	Масса вентилятора, кг
		Скорость вращения, об/мин.	Номинальная мощность, кВт	Номинальный ток при 380В (50 Гц), А	Тип электродвигателя *	Производительность Q max, м³/сек	
ВКР №4,5ДУ	0,95	1000	0,37	1,3	71А6	1,1	48
		1500	0,75	2,0	71В4	1,7	52
	1,0	1000	0,37	1,3	71А6	1,3	48
		1500	1,1	2,9	80А4	1,9	54
	1,05	1000	0,37	1,3	71А6	1,5	49
		1500	1,5	3,7	80В4	2,3	55
	1,1	1000	0,37	1,3	71А6	1,7	50
		1500	1,5	3,7	80В4	2,6	56

Внимание: значения производительности Q для вентиляторов типа ВКР указано в м³/с

АЭРОДИНАМИЧЕСКИЕ ХАРАКТЕРИСТИКИ ВКР 4,5ДУ

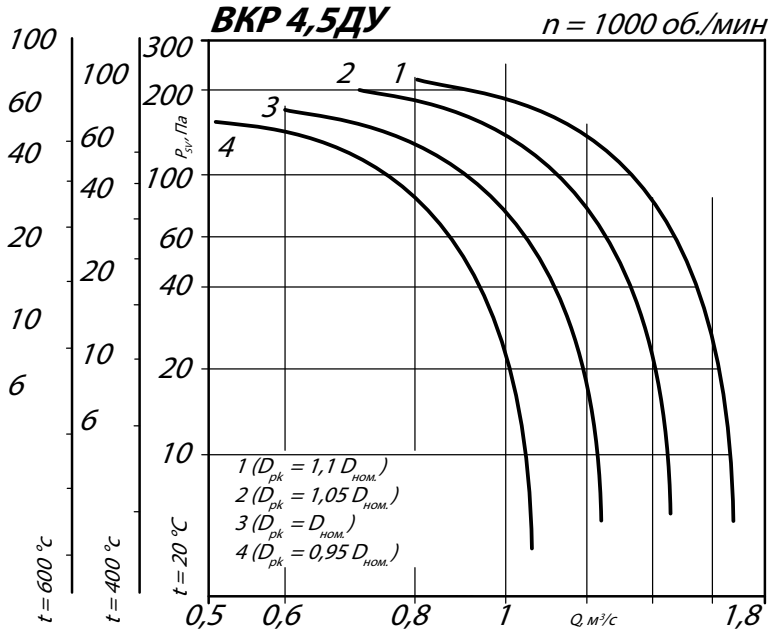

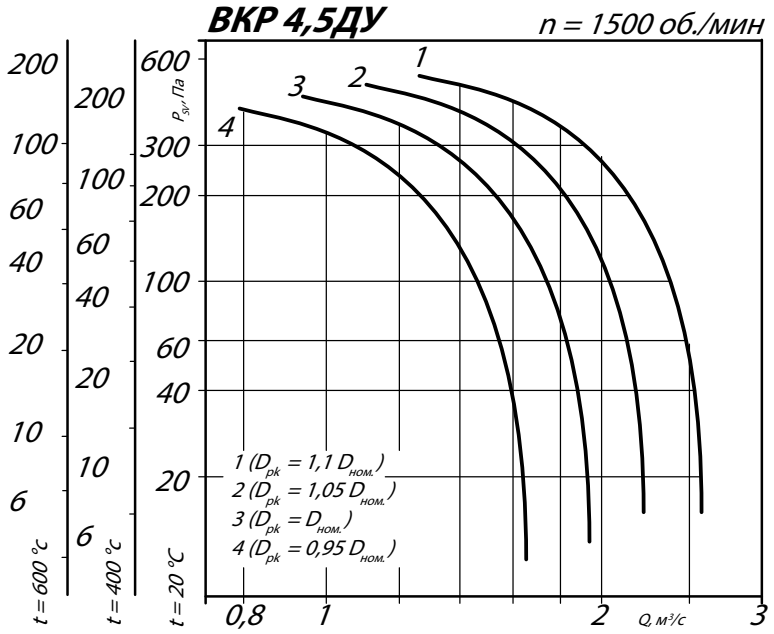

ГАБАРИТНЫЕ И ПРИСОЕДИНИТЕЛЬНЫЕ РАЗМЕРЫ ВКР 4,5ДУ

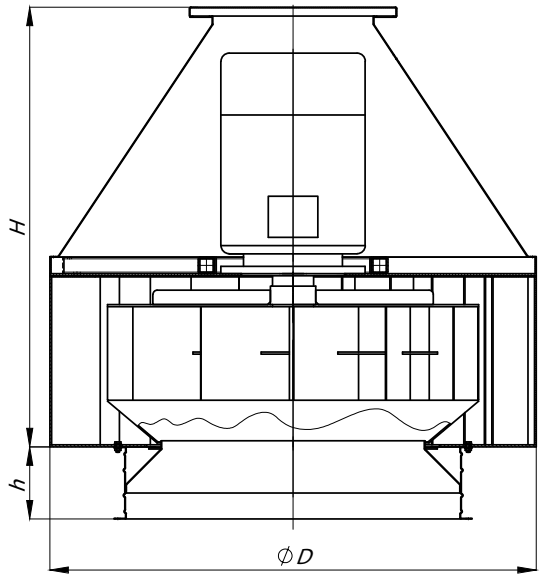

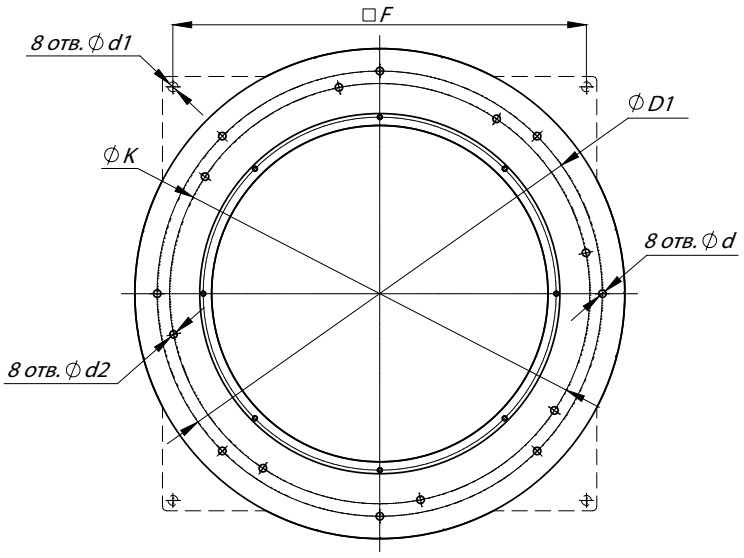

Конструкторский отдел оставляет за собой право для улучшения качества выпускаемой продукции вносить изменения размеров и комплектации без уведомления.

ГАБАРИТНО-ПРИСОЕДИНИТЕЛЬНЫЕ РАЗМЕРЫ 4,5ДУ

Типоразмер вентилятора	D, мм	D1, мм	F, мм	H, мм	K, мм	d, мм	d1, мм	d2, мм	h, мм
ВКР №4,5ДУ	720	595	-	836	-	16	-	-	-

АКУСТИЧЕСКИЕ ХАРАКТЕРИСТИКИ ВКР 4,5ДУ

Марка вентилятора	Частота вращения, об/мин	Значение Lpi в октавных полосах f, Гц								Lpa, дБА
		63	125	250	500	1000	2000	4000	8000	
ВКР №4,5ДУ	1500	78	86	89	92	85	77	67	59	91

Акустические характеристики измерены со стороны нагнетания при номинальном режиме работы вентилятора. На стороне всасывания уровни звуковой мощности на 3 дБ ниже уровня, приведенных в таблице.

На границах рабочего участка аэродинамические уровни звуковой мощности на 3 дБ выше уровня звуковой мощности, соответствующего номинальному режиму работы вентилятора.

Аксессуары и комплектующие

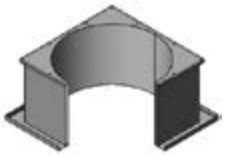

Стакан монтажный СТМ, *стр. 223*

Поддон, *стр. 227*

Клапан к стакану монтажному СТМ, *стр. 229*

Щит (шкаф) управления типа ЩУВ, стр. 230