SOFFITO O PAVIMENTO

в комплекте

опция

опция

- Японские технологии
- Работа до -15 °C
- Низкий уровень шума
- Встроенный фильтр
- LED-дисплей
- Blue Fin
- Wi-Fi (опция)

Универсальный ИК пульт поставляется в комплекте для кассетного, напольно-потолочного и колонного типа.

Ламели теплообменника кондиционеров ROYAL Clima защищены антикоррозийным покрытием Blue Fin.
Оно предохраняет теплообменник от воздействия пыли, дождя, насыщенного солями воздуха и других вредных факторов, значительно увеличивая при этом срок службы кондиционера.

Универсальный наружный блок подходит для всех типов полупромышленных сплит-систем.

ПОЛУПРОМЫШЛЕННЫЕ СПЛИТ-СИСТЕМЫ

ВНУТРЕННИЕ БЛОКИ НАПОЛЬНО-ПОТОЛОЧНОГО ТИПА

SOFFITO O PAVIMENTO СОФИ́ТО О ПАВИ́МЕНТО

	Параметр / Модель	CO-F 18HNR	CO-F 24HNR	CO-F 36HNR	CO-F 48HNR	CO-F 60HNR
	Напряжение электропитания, (50 Гц) В	220–240	220–240	380–415	380–415	380–415
Охлаждение	Класс / коэффициент энергоэффективности (EER)	B / 3,10	A / 3,11	C / 2,81	C / 2,87	B / 2,81
Охлаждение	Производительность, кВт	5,3	7,03	10,6	14,07	17,6
Охлаждение	Потребляемая мощность, Вт	1700	2260	3770	4900	6260
Охлаждение	Рабочий ток, А	7,80	10,37	6,76	8,88	11,34
Охлаждение	Гарантированный диапазон рабочих температур наружного воздуха, °C			-15...+49		
Обогрев	Класс / коэффициент энергоэффективности (COP)	C / 3,41	C / 3,41	C / 3,34	D / 3,02	D / 3,20
Обогрев	Производительность, кВт	5,6	7,88	11,7	15,24	18,5
Обогрев	Потребляемая мощность, Вт	1640	2310	3500	5050	5780
Обогрев	Рабочий ток, А	7,52	10,60	6,28	9,33	10,36
Обогрев	Гарантированный диапазон рабочих температур наружного воздуха, °C			-15...+24		
	Уровень шума, внутренний блок (низ./сред./выс.), дБ(А)	43/40/34	46/43/38	50/47/41	51/48/42	51/48/42
	Расход воздуха, внутренний блок (низк./сред./выс./макс), м³/ч	850/680/595	1200/960/840	1500/1200/1050	1800/1440/1260	1800/1440/1260
	Максимальный потребляемый ток, А	7,87	9,98	7,22	9,32	10,93
	Степень защиты, внутренний блок	IPX4	IPX4	IPX4	IPX4	IPX4
	Класс защиты, внутренний блок	I класс	I класс	I класс	I класс	I класс
	Размеры внутреннего блока (Ш x В x Г), мм	929×660×205	1280×660×205	1280×660×205	1631×660×205	1631×660×205
	Вес внутреннего блока (нетто/брутто), кг	25/28	32/37	33/40	44/52	44/52
	Сторона подключения (внутренний блок)	V	-	-	-	-
	Сторона подключения (внешний блок)	-	V	V	V	V
	Максимальная длина трассы, м	20	20	30	50	50
	Максимальный перепад высот, м	15	15	30	30	30
	Диаметр жидкостной трубы, дюйм	1/4	3/8	3/8	3/8	3/8
	Диаметр газовой трубы, дюйм	1/2	5/8	5/8	3/4	3/4
	Провод питания, мм²	3×2,5	3×4	5×4	5×4	5×4
	Провод м/б (сигнал), мм²	5×2,5	6×1,5	5×1,5	5×1,5	5×1,5
	Автомат защиты, А	15	15	30	30	30
	Автомат защиты, А	25	25	25	25	25

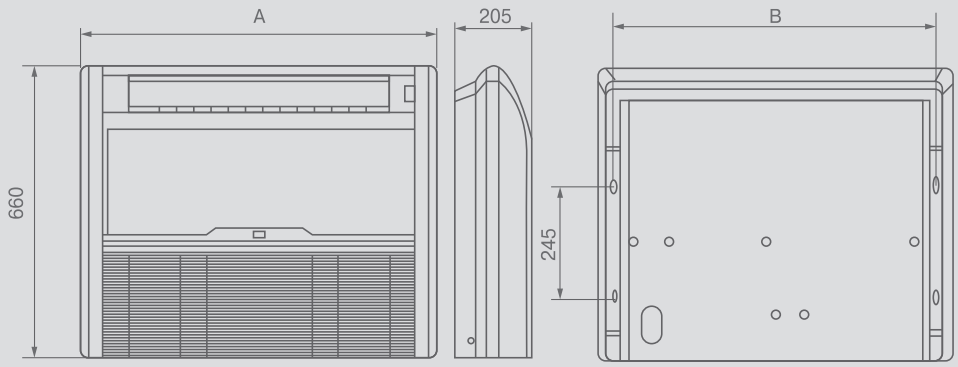

Модель / Размер	A, мм	B, мм
CO-F 18HNR	929	840
CO-F 24HNR	1280	1192
CO-F 36HNR	1280	1192
CO-F 48HNR	1630	1543
CO-F 60HNR	1630	1543

Внешние блоки

- Японские технологии
- Универсальные внешние блоки
- Авторестарт
- R410A Озонобезопасный хладагент R410A
- Увеличенная длина трасс

Внешние блоки имеют специальную встроенную систему регулирования работы, что позволяет эксплуатировать оборудование приц наружной температуре до -15 °C (охлаждение и обогрев).

Ламели теплообменника кондиционеров ROYAL Clima защищены антикоррозийным покрытием Blue Fin.
Оно предохраняет теплообменник от воздействия пыли, дождя, насыщенного солями воздуха и других вредных факторов, значительно увеличивая при этом срок службы кондиционера.

В случае нарушения электропитания кондиционер автоматически восстанавливает свою работу с теми же рабочими параметрами, которые были установлены до отключения подачи электроэнергии.

Серия **COMPETENZA** КОМПЕТЕ́НЗА

Параметр / Модель	CO-E 12HNR	CO-E 18HNR	CO-E 24HNR	CO-E 36HNR	CO-E 48HNR	CO-E 60HNR
Напряжение электропитания, (50 Гц) В	220–240			380–415		
Теплопроизводительность, кВт	3,6	5,3	7,2	10,6	14	17,6
Холодопроизводительность, кВт	3,9	5,8	8,08	11,7	15,5	18,5
Уровень шума, внешний блок	53	55	57	60	60	60
Расход воздуха, внешний блок, м³/ч	1980	2600	3000	3850	5800	5800
Степень защиты, внутренний блок	IPX4	IPX4	IPX4	IPX4	IPX4	IPX4
Класс защиты, внешний блок	I класс	I класс	I класс	I класс	I класс	I класс
Размеры внешнего блока (Ш x В x Г), мм	730×285×545	800×315×545	825×310×655	970×395×805	940×370×1325	940×370×1325
Размеры внешнего блока в упакове (Ш x В x Г), мм	845×370×620	920×400×620	945×435×725	1105×495×895	1080×430×1440	1080×430×1440
Вес внешнего блока (нетто/брутто), кг	28/32	42/45	53/56	65/75	95/105	99/109
Максимальная длина трассы, м	15	20	20	30	50	50
Максимальный перепад высот, м	10	15	15	20	30	30
Диаметр жидкостной трубы, дюйм	1/4	1/4	3/8	3/8	3/8	3/8
Диаметр газовой трубы, дюйм	1/2	1/2	5/8	5/8	3/4	3/4
Тип хладагента	R410A	R410A	R410A	R410A	R410A	R410A
Гарантированный диапазон рабочих температур наружного воздуха (охл./обогрев) °C	-15...+49 / -15...+24					
Провод питания внутр., мм²	3×2,5	3×2,5	–	3×1	3×1	3×1
Провод питания наруж., мм²	–	–	3×4	5×4	5×4	5×4
Провод м/б (сигнал), мм²	4×1 + 3×1	4×1 + 3×1	3×1 + 3×1	2×1	2×1	2×1

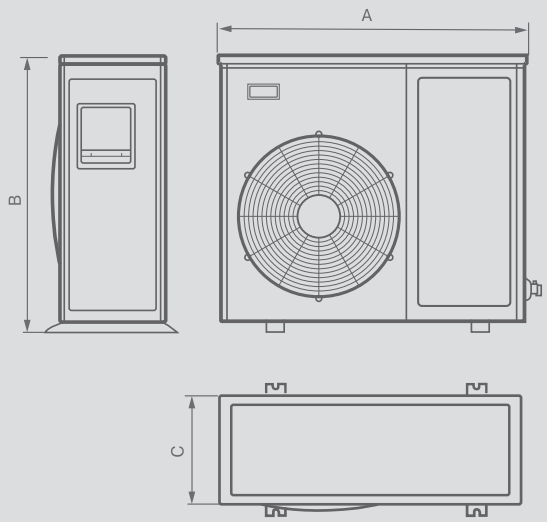

CO-E 12H,
CO-E 18H,
CO-E 24H,
CO-E 36H

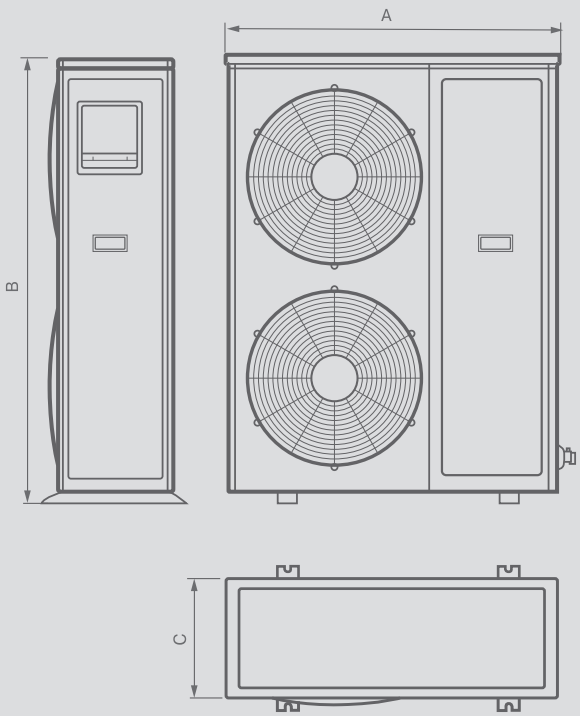

CO-E 48H,
CO-E 60H

Модель / Размер	A, мм	B, мм	C, мм
CO-E 12HNR	800	530	286
CO-E 18HNR	800	530	286
CO-E 24HNR	822	655	302
CO-E 36HNR	903	857	354
CO-E 48HNR	940	1366	368
CO-E 60HNR	940	1366	368