Самовсасывающие жидкостно-кольцевые электронасосы

Чистая вода

В быту

В коммунальном секторе

В сельском хозяйстве

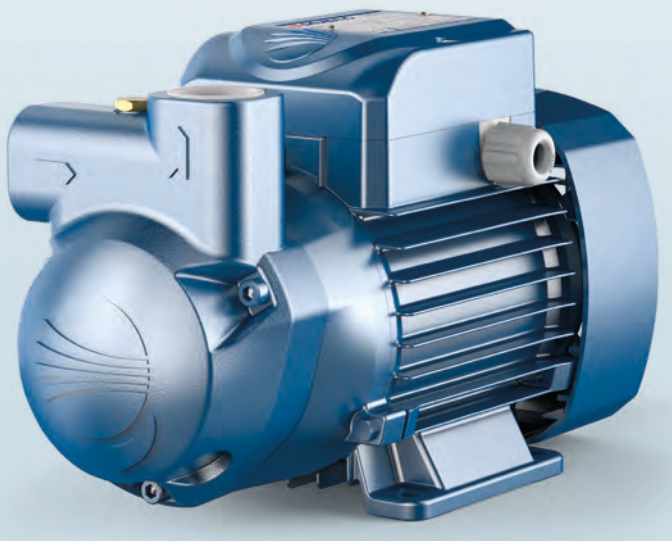

РАБОЧИЙ ДИАПАЗОН

- Производительность до **50 л/мин** (3 м³/ч)
- Напор до **51 м**

ЭКСПЛУАТАЦИОННЫЕ ОГРАНИЧЕНИЯ

- Манометрическая высота всасывания до **9 м** (HS)
- Температура жидкости от **-10 °C** до **+90 °C**
- Температура дизельного топлива до **+55°C**
- Температура окружающей среды до **+40 °C**
- Максимальное давление в корпусе насоса **6 бар**
- Продолжительный режим работы электродвигателя **S1**

ИСПОЛНЕНИЕ И НОРМЫ БЕЗОПАСНОСТИ

EN 60335-1
IEC 60335-1
CEI 61-150

EN 60034-1
IEC 60034-1
CEI 2-3

СЕРТИФИКАЦИЯ

Сертифицированная система менеджмента DNV
ISO 9001: Система менеджмента качества
ISO 14001: Экологический менеджмент

ОБЛАСТИ ПРИМЕНЕНИЯ И УСТАНОВКА

Рекомендуются для перекачивания дизельного топлива, чистой, без абразивных частиц, воды и жидкостей, химически неагрессивных по отношению к конструкционным материалам насоса.
Благодаря особому принципу работы, их применение является удачным решением в тех случаях, когда необходим компактный самовсасывающий насос, или же при нестабильном потоке перекачиваемой жидкости и содержании в ней повышенного количества воздуха.
Установка насоса должна производиться в закрытых помещениях или в местах, защищенных от непогоды.

ПАТЕНТЫ - МАРКИ - МОДЕЛИ

- Фланец: патент № IT1243605
- CK 80-E/90-E Зарегистрированная ЕС модель № 342159-0008

ИСПОЛНЕНИЕ ПО ЗАКАЗУ

- Специальное механическое уплотнение
- Другие напряжения питания или частота 60 Гц для CK 80-E, CK 90-E
- Степень защиты IP X5 для CK 80-E, CK 90-E

ГАРАНТИЯ

1 год в соответствии с нашими общими условиями продажи

РАБОЧИЕ ХАРАКТЕРИСТИКИ И ТЕХНИЧЕСКИЕ ДАННЫЕ

50 Гц **n= 2900 об/мин** HS= 0 м

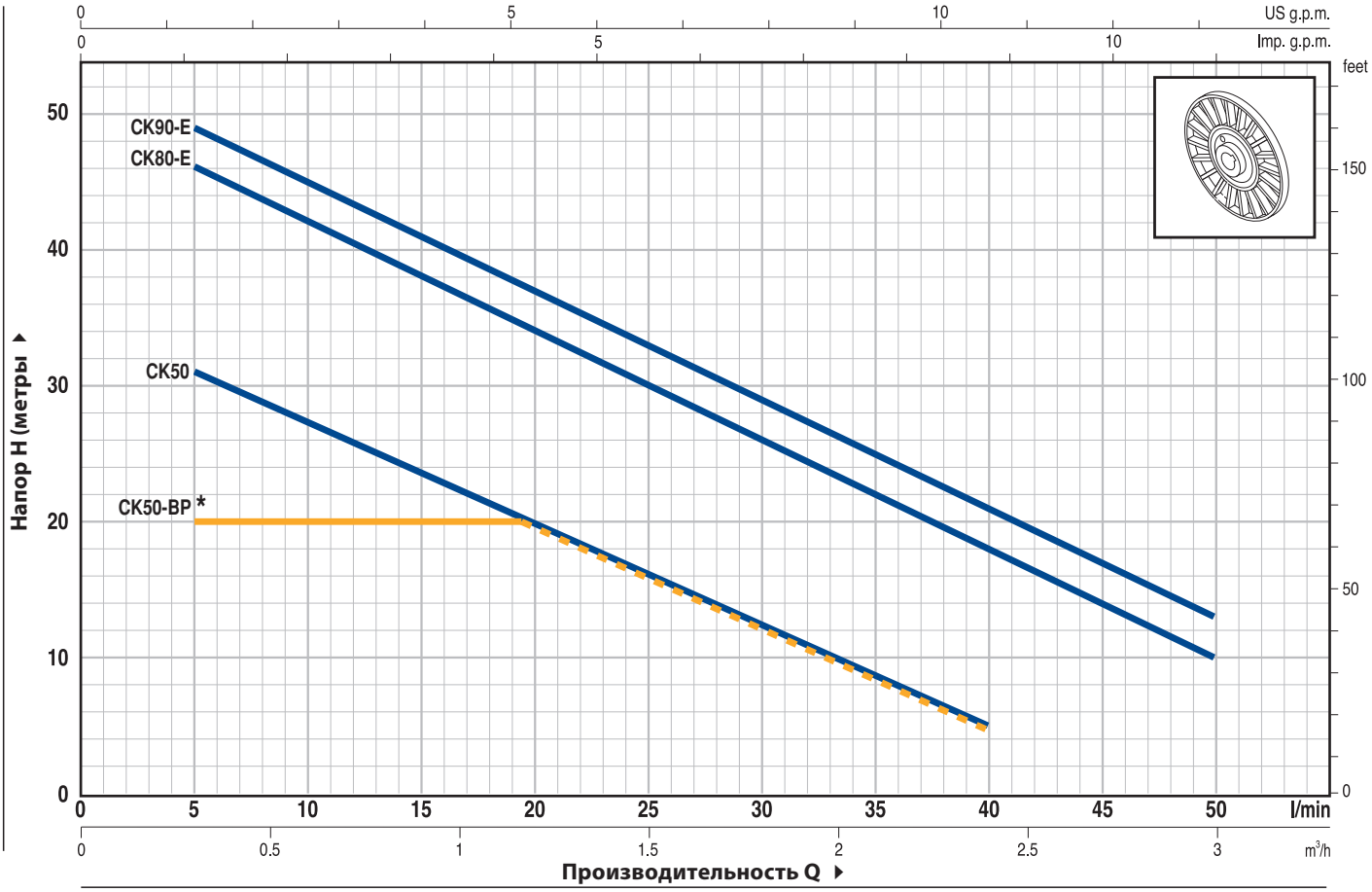

ТИП		МОЩНОСТЬ (P2)		Q м³/ч	0	0,3	0,6	0,9	1,2	1,5	1,8	2,1	2,4	3,0
Однофазный	**Трехфазный**	**кВт**	**л.с.**	л/мин	**0**	**5**	**10**	**15**	**20**	**25**	**30**	**35**	**40**	**50**
CKm 50	**CK 50**	0,37	0,50	H метры	35	31	27	24	20	16	13	9	5	
CKm 50-BP	**CK 50-BP**	0,25	0,33		20	20	20	20	20	16,5	13	9	5	
CKm 80-E	**CK 80-E**	0,55	0,75		48	46	42	38	34	30	26	22	18	10
CKm 90-E	**CK 90-E**	0,75	1		51	49	45	41	37	33	29	25	21	13

Q - Производительность **H** - Общий манометрический напор **HS** - Высота всасывания
Допустимое отклонение характеристик насосов соответствует классу 3B согласно EN ISO 9906.

(*) CK 50-BP - рабочая характеристика с байпасом

ТИПОВАЯ СХЕМА МОНТАЖА

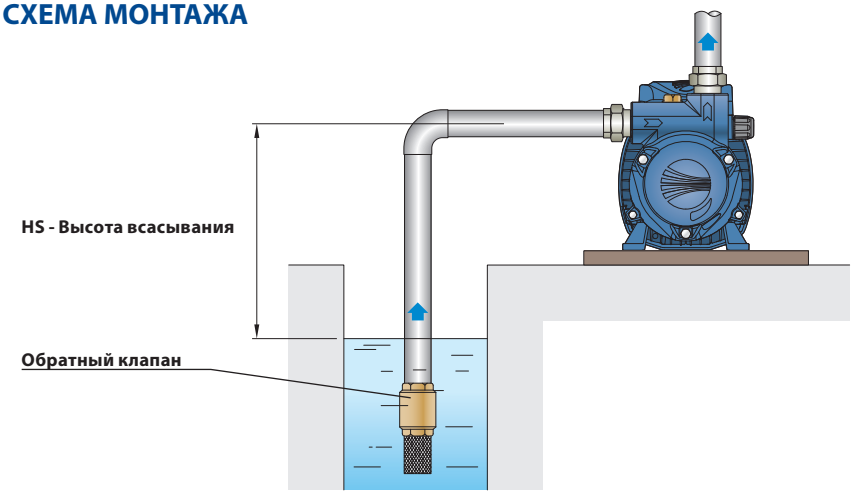

ПОЗ.	КОМПОНЕНТ	КОНСТРУКТИВНЫЕ ХАРАКТЕРИСТИКИ
1	**КОРПУС НАСОСА**	Чугун, патрубки с резьбой согласно ISO 228/1
2	**ФЛАНЕЦ**	Алюминий, латунная вставка (запатентовано) снижает риск заклинивания рабочего колеса
3	**РАБОЧЕЕ КОЛЕСО**	Латунь, тип «звездочка» с открытыми радиальными лопатками
4	**ВАЛ ДВИГАТЕЛЯ**	Нержавеющая сталь EN 10088-3 - 1.4104

5 МЕХАНИЧЕСКОЕ УПЛОТНЕНИЕ

Уплотнение	*Вал*	*Материалы*		
Тип	*Диаметр*	*Неподвижное кольцо*	*Вращающееся кольцо*	*Эластомер*
AR-12V	**Ø 12 мм**	Керамика	Графит	Витон

6 ПОДШИПНИКИ

Электронасос	*Тип*
CK 50 **CK 50-BP**	**6201 ZZ / 6201 ZZ**
CK 80-E **CK 90-E**	**6203 ZZ / 6203 ZZ**

7 КОНДЕНСАТОР

Электронасос	*Емкость*
Однофазный	*(230 В или 240 В)*
CKm 50 **CKm 50-BP**	**12,5** µF - 450 В
CKm 80-E	**16** µF - 450 В
CKm 90-E	**20** µF - 450 В

8 ЭЛЕКТРОДВИГАТЕЛЬ

CKm: однофазный 230 В - 50 Гц с тепловой защитой, встроенной в обмотку.
CK: трехфазный 230/400 В - 50 Гц.

Электронасосы с трехфазным двигателем имеют высокую эффективность класса IE2 (IEC 60034-30)

– Изоляция: класс F
– Степень защиты: IP X4

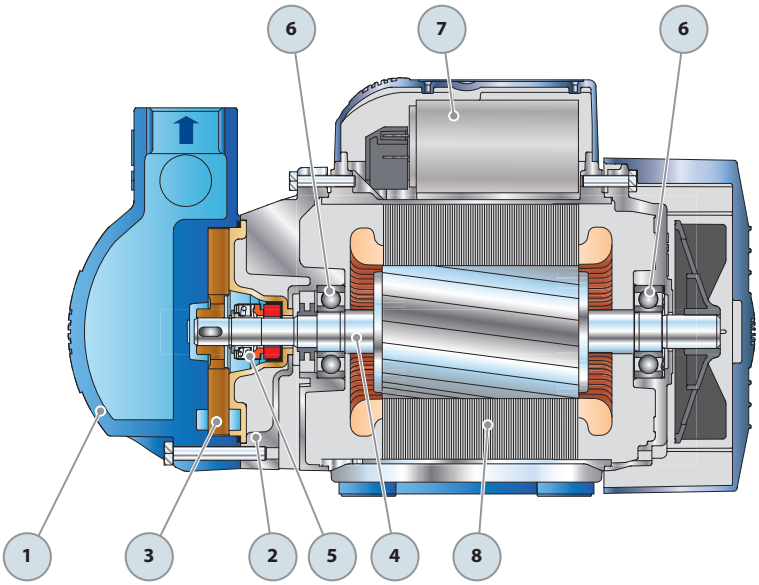

РАЗМЕРЫ И ВЕС

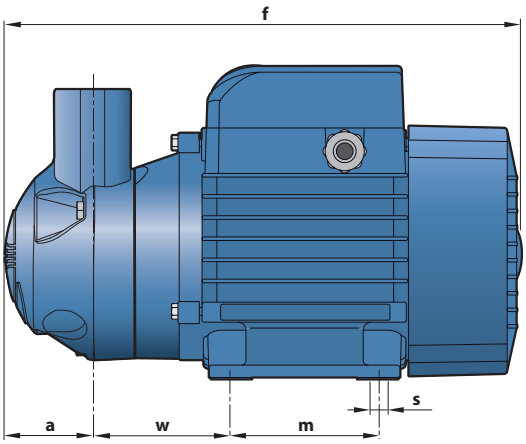

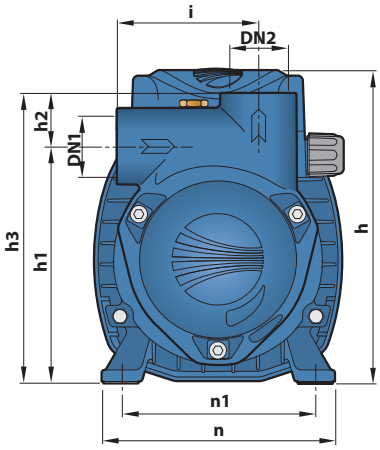

ТИП		ПАТРУБКИ		РАЗМЕРЫ, мм												кг	
Однофазный	**Трехфазный**	**DN1**	**DN2**	a	f	h	h1	h2	h3	i	m	n	n1	w	s	1~	3~
CKm 50	**CK 50**	¾″	¾″	41	254	152	128	23	151	75	80	120	100	69	7	**7,5**	**6,9**
CKm 50-BP	**CK 50-BP**			45	258												
CKm 80-E	**CK 80-E**	1″	1″	50	296	180	136	31	167	81	90	140	112	77		**10,8**	**9,9**
CKm 90-E	**CK 90-E**															**10,9**	**10,0**

ПОТРЕБЛЯЕМЫЙ ТОК

ТИП	НАПРЯЖЕНИЕ	
Однофазный	230 В	240 В
CKm 50	**3,0** A	**2,9** A
CKm 50-BP	**3,0** A	**2,9** A
CKm 80-E	**5,0** A	**4,8** A
CKm 90-E	**5,1** A	**4,9** A

ТИП	НАПРЯЖЕНИЕ					
Трехфазный	230 В	400 В	690 В	240 В	415 В	720 В
CK 50	**2,1** A	**1,2** A	**0,7** A	**1,9** A	**1,1** A	**0,6** A
CK 50-BP	**2,1** A	**1,2** A	**0,7** A	**1,9** A	**1,1** A	**0,6** A
CK 80-E	**3,5** A	**2,0** A	**1,2** A	**3,4** A	**1,9** A	**1,1** A
CK 90-E	**3,6** A	**2,1** A	**1,25** A	**3,5** A	**2,0** A	**1,1** A