TOP-VORTEX

Погружные электронасосы

Грязная вода

В быту

РАБОЧИЙ ДИАПАЗОН

- Производительность до **180 л/мин** (10,8 м³/ч)
- Напор до **8,5 м**

ЭКСПЛУАТАЦИОННЫЕ ОГРАНИЧЕНИЯ

- Глубина погружения до **3 м**
  (с кабелем электропитания соответствующей длины)
- Температура жидкости до **+40 °C** (Температура жидкости до +90 °C кратковременно до 3 минут)
- Прохождение твердых частиц во взвешенном состоянии до **20 мм**
- Минимальный уровень осушения **25 мм**
- Продолжительный режим работы электродвигателя **S1**

ИСПОЛНЕНИЕ И НОРМЫ БЕЗОПАСНОСТИ

В комплект насосов входят:
– кабель питания длиной **5 м**
– внешний поплавковый выключатель

EN 60335-1
IEC 60335-1
CEI 61-150

EN 60034-1
IEC 60034-1
CEI 2-3

СЕРТИФИКАЦИЯ

Сертифицированная система менеджмента DNV
ISO 9001: Система менеджмента качества
ISO 14001: Экологический менеджмент

ОБЛАСТИ ПРИМЕНЕНИЯ И УСТАНОВКА

Насосы **TOP-VORTEX** подходят для дренажа загрязненной воды, химически неагрессивной по отношению к конструкционным материалам насоса. Применённые конструктивные решения обеспечивают простоту в эксплуатации и безопасность функционирования насоса, благодаря полному охлаждению двигателя и двойному механическому уплотнению вала.
Рекомендуются для хозяйственно-бытового применения, отвода загрязнённой воды, опорожнения бассейнов, отвода бытовых стоков, опорожнения накопительных колодцев, даже при присутствии в взвеси твердых частиц размером до Ø 20 мм.

ПАТЕНТЫ - МАРКИ - МОДЕЛИ

- Заявленный патент № BO2015A000116
- Зарегистрированная ЕС модель № 342159-0011

ИСПОЛНЕНИЕ ПО ЗАКАЗУ

- Электронасосы **TOP-VORTEX/GM** с поплавковым выключателем, перемещающимся вертикально (предназначены для работы в узких колодцах)
- Специальное механическое уплотнение
- Электронасосы с кабелем питания длиной 10 м.
  ➠ N.B.: Кабель электропитания длиной 10 м обязателен при эксплуатации вне помещений в соответствии со стандартом EN 60335-2-41
- Электронасосы без внешнего поплавкового выключателя
- Другое напряжение питания или частота 60 Гц

ГАРАНТИЯ

1 год в соответствии с нашими общими условиями продажи

РАБОЧИЕ ХАРАКТЕРИСТИКИ И ТЕХНИЧЕСКИЕ ДАННЫЕ

50 Гц n= 2900 об/мин

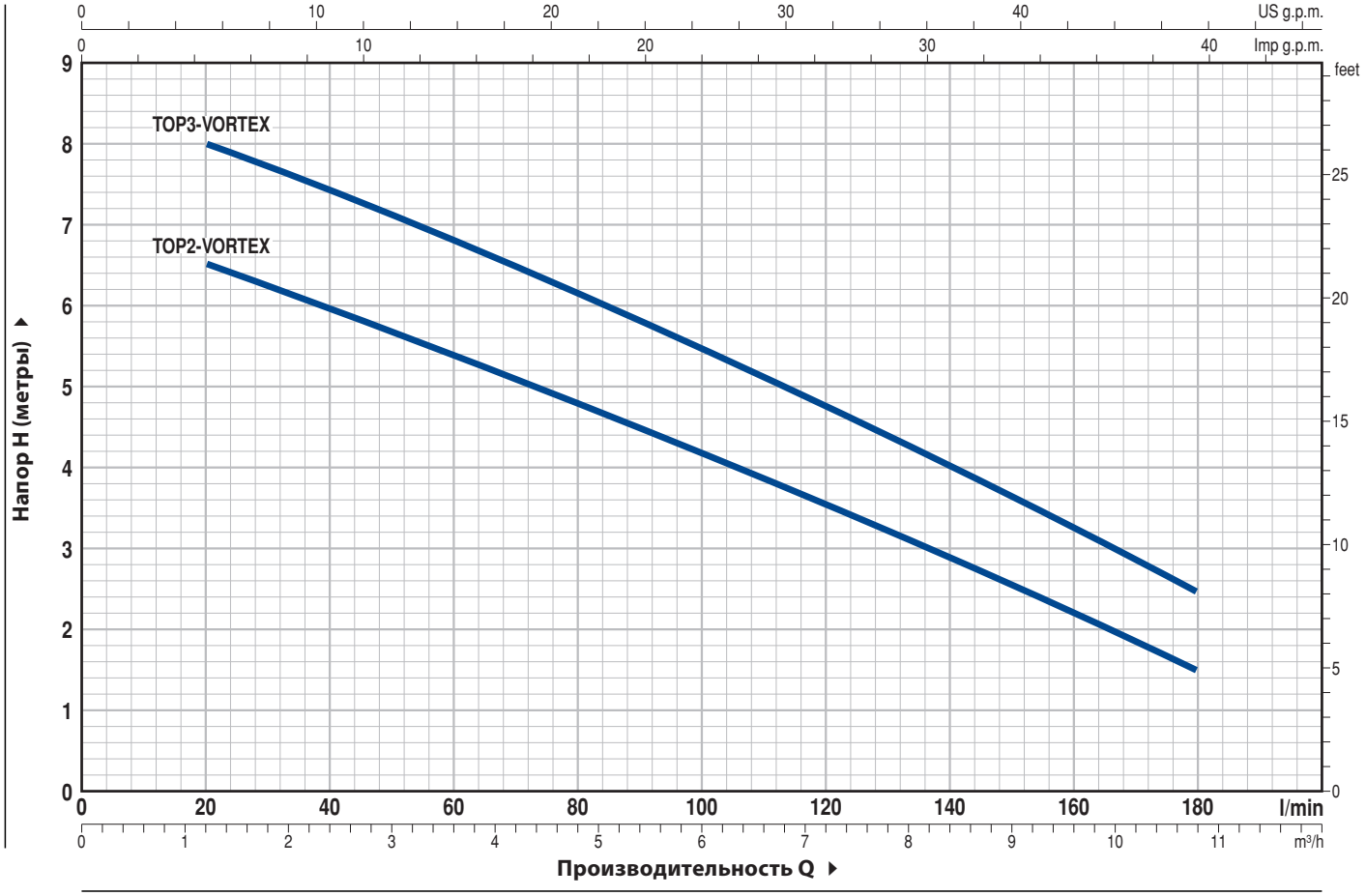

ТИП	МОЩНОСТЬ (P2)		Q м³/ч	0	1,2	2,4	3,6	4,8	6,0	7,2	8,4	9,6	10,8
Однофазный	кВт	л.с.	Q л/мин	**0**	**20**	**40**	**60**	**80**	**100**	**120**	**140**	**160**	**180**
TOP 2 - VORTEX	0,37	0,50	H метры	7	6,5	6	5,4	4,8	4,2	3,5	2,9	2,2	1,5
TOP 3 - VORTEX	0,55	0,75		8,5	8	7,4	6,8	6,1	5,5	4,7	4	3,2	2,5

Q - Производительность **H** - Общий манометрический напор

Допустимое отклонение характеристик насосов соответствует классу 3B согласно EN ISO 9906.

ПОЗ.	КОМПОНЕНТ	КОНСТРУКТИВНЫЕ ХАРАКТЕРИСТИКИ
1	**КОРПУС НАСОСА**	Технополимер
2	**ВСАСЫВАЮЩАЯ РЕШЕТКА**	Технополимер
3	**КРЫШКА ВСАСЫВАНИЯ**	Технополимер
4	**ДИФФУЗОР**	Технополимер
5	**РАБОЧЕЕ КОЛЕСО**	Типа VORTEX из технополимера
6	**КОРПУС ДВИГАТЕЛЯ**	Нержавеющая сталь AISI 304
7	**КРЫШКА ДВИГАТЕЛЯ**	Нержавеющая сталь AISI 304
8	**ВАЛ ДВИГАТЕЛЯ**	Нержавеющая сталь EN 10088-3 - 1.4104

9 ДВОЙНОЕ УПЛОТНЕНИЕ ВАЛА С ПРОМЕЖУТОЧНОЙ МАСЛЯНОЙ КАМЕРОЙ

Уплотнение	*Вал*	*Материалы*		
Тип	*Диаметр*	*Неподвижное кольцо*	*Вращающееся кольцо*	*Эластомер*
STA-12R	**Ø 12 мм**	Керамика	Графит	NBR

10 САЛЬНИК **Ø 12** x **Ø 19** x **H 5** мм

11 ПОДШИПНИКИ **6201 ZZ / 6201 ZZ**

12 КОНДЕНСАТОР

Электронасос	*Емкость*
Однофазный	*(230 В или 240 В)*
TOP 2 - VORTEX	**10** µF 450 В
TOP 3 - VORTEX	**14** µF 450 В

13 ЭЛЕКТРОДВИГАТЕЛЬ

TOP-VORTEX: однофазный 230 В - 50 Гц
с тепловой защитой, встроенной в обмотку.

- изоляция класса F,
- степень защиты IP X8

14 РУЧКА В СБОРЕ (герметично залитый смолой кабельный ввод)
В комплекте:
- кабель электропитания длиной **10 метров**, тип H07RN-F, с вилкой Schuko
- внешний поплавковый выключатель (поплавковый выключатель, перемещающийся вертикально, в версиях GM)

15 ШТУЦЕР И КОЛЬЦЕВАЯ ГАЙКА

Штуцер Ø **35** мм

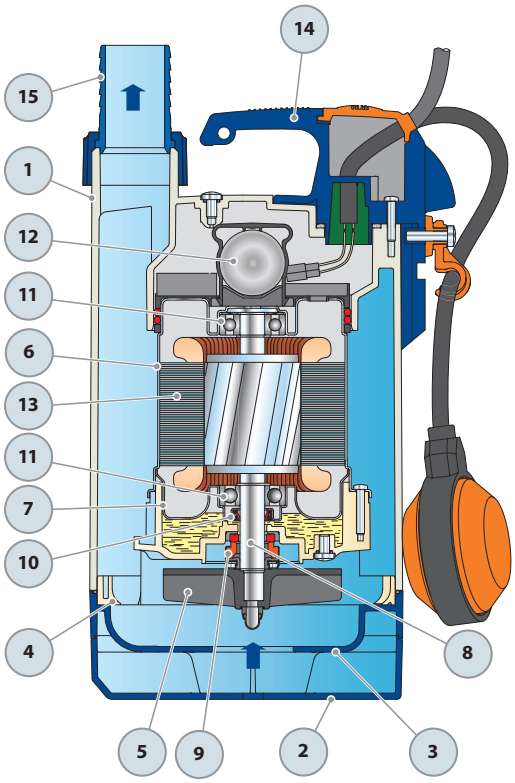

РАЗМЕРЫ И ВЕС

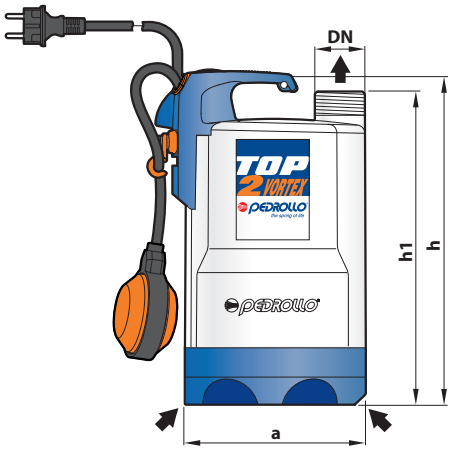

Типовая схема монтажа

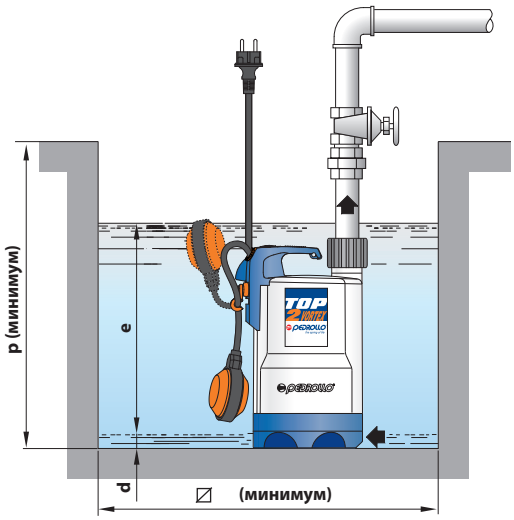

ТИП	ПАТРУБОК	РАЗМЕРЫ, мм							кг
Однофазный	DN	a	h	h1	d	e	p	⌀	
TOP 2 - VORTEX	1¼"	152	288	268	25	регулир.	350	350	5,2
TOP 3 - VORTEX			318	298					6,6

Версия с вертикально перемещающимся поплавковым выключателем

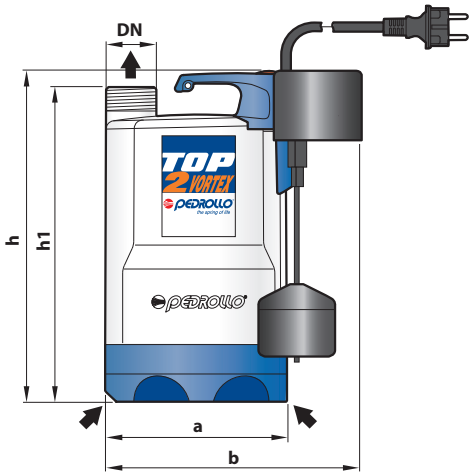

Типовая схема монтажа

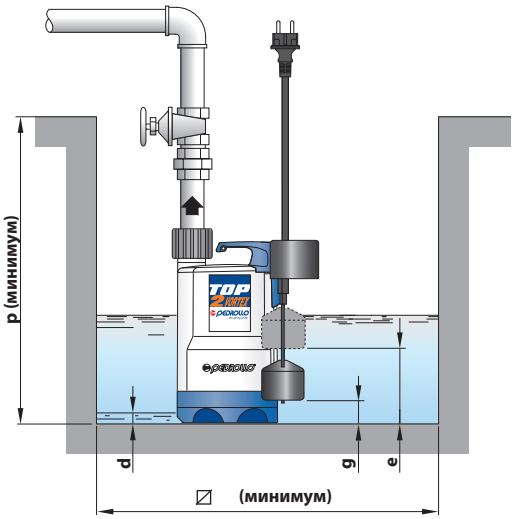

ТИП	ПАТРУБОК	РАЗМЕРЫ, мм									кг
Однофазный	DN	a	b	h	h1	d	e	g	p	⌀	
TOP 2 - VORTEX/GM	1¼"	152	200	288	268	25	170	40	350	220	5,3
TOP 3 - VORTEX/GM				318	298		200	65			6,7

ПОТРЕБЛЯЕМЫЙ ТОК

ТИП	НАПРЯЖЕНИЕ	
Однофазный	230 В	240 В
TOP 2 - VORTEX	**2,0** A	**1,9** A
TOP 3 - VORTEX	**2,9** A	**2,8** A