TOP MULTI

Погружные многоступенчатые насосы

Чистая вода

В быту

В коммунальном секторе

РАБОЧИЙ ДИАПАЗОН

- Производительность до **120 л/мин** (7,2 м^3/ч)
- Напор до **42 м**

ЭКСПЛУАТАЦИОННЫЕ ОГРАНИЧЕНИЯ

- Глубина погружения до **10 м**
  (с кабелем электропитания соответствующей длины)
- Температура жидкости до **+40 °C**
- Минимальный уровень осушения **22 мм**
- Продолжительный режим работы электродвигателя **S1**

ИСПОЛНЕНИЕ И НОРМЫ БЕЗОПАСНОСТИ

В комплекте:
– кабель питания длиной **10 м**
– внешний поплавковый выключатель
– штуцер для подсоединения шланга Ø 35 мм
– штуцер с обратным клапаном

EN 60335-1
IEC 60335-1
CEI 61-150

EN 60034-1
IEC 60034-1
CEI 2-3

СЕРТИФИКАЦИЯ

Сертифицированная система менеджмента DNV
ISO 9001: Система менеджмента качества
ISO 14001: Экологический менеджмент

ОБЛАСТИ ПРИМЕНЕНИЯ И УСТАНОВКА

Насосы **TOP MULTI®** рекомендуются для перекачивания чистой воды и жидкостей, химически неагрессивных по отношению к конструкционным материалам насоса.
Благодаря высокой эффективности и надежности они подходят для хозяйственно-бытового водоснабжения из водоёмов, баков или относительно глубоких колодцев, забора дождевой воды из резервуаров для ручного полива или питания ирригационной системы и в системах повышения давления т.д.

ПАТЕНТЫ - МАРКИ - МОДЕЛИ

- Зарегистрированная ЕС модель № 000885587
- Зарегистрированная модель № 0001334477 TOP MULTI®

ИСПОЛНЕНИЕ ПО ЗАКАЗУ

- Электронасос без внешнего поплавкового выключателя
- Другое напряжение питания или частота 60 Гц

ГАРАНТИЯ

1 год в соответствии с нашими общими условиями продажи

РАБОЧИЕ ХАРАКТЕРИСТИКИ И ТЕХНИЧЕСКИЕ ДАННЫЕ

50 Гц n= 2900 об/мин

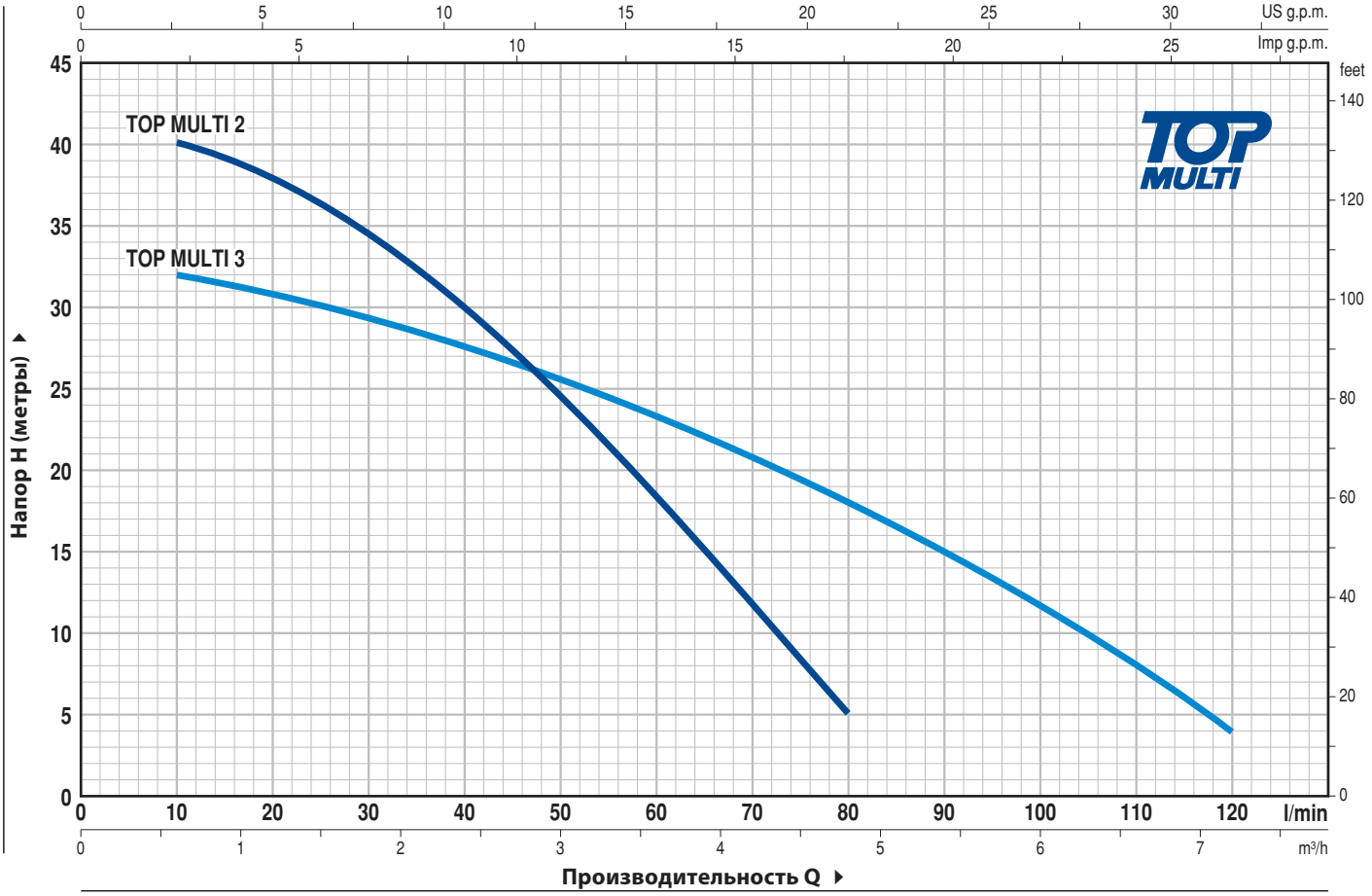

ТИП	МОЩНОСТЬ (P2)		Q м³/ч	0	0,6	1,2	1,8	2,4	3,0	3,6	4,2	4,8	5,4	6,0	6,6	7,2
Однофазный	**кВт**	**л.с.**	л/мин	**0**	**10**	**20**	**30**	**40**	**50**	**60**	**70**	**80**	**90**	**100**	**110**	**120**
TOP MULTI 2	0,55	0,75	**H** метры	42	40	38	34	30	24	18	11,5	5				
TOP MULTI 3	0,55	0,75		33	32	31	29,5	28	25,5	23	20,5	18	15	12	8	4

Q - Производительность **H** - Общий манометрический напор

Допустимое отклонение характеристик насосов соответствует классу 3B согласно EN ISO 9906.

ПОЗ.	КОМПОНЕНТ	КОНСТРУКТИВНЫЕ ХАРАКТЕРИСТИКИ
1	**НАПОРНЫЙ КОРПУС**	Технополимер, усиленный стекловолокном, патрубок с резьбой согласно ISO 228/1
2	**КОРПУС НАСОСА И ВСАСЫВАЮЩАЯ РЕШЕТКА**	Технополимер, усиленный стекловолокном
3	**КОЖУХ ДВИГАТЕЛЯ**	Нержавеющая сталь AISI 304
4	**РАБОЧИЕ КОЛЕСА**	Noryl FE1520PW
5	**ДИФФУЗОРЫ**	Noryl FE1520PW, с противоизносными кольцами
6	**ВАЛ ДВИГАТЕЛЯ**	Нержавеющая сталь EN 10088-3 - 1.4104

7 ДВОЙНОЕ МЕХАНИЧЕСКОЕ ТОРЦЕВОЕ УПЛОТНЕНИЕ ВАЛА С ПРОМЕЖУТОЧНОЙ МАСЛЯНОЙ КАМЕРОЙ

Уплотнение	*Вал*	*Позиция*	*Материалы*		
Тип	*Диаметр*		*Неподвижное кольцо*	*Вращающееся кольцо*	*Эластомер*
STA-13R	**Ø 13 мм**	Сторона двигателя	Керамика	Графит	NBR
STA-12R SIC	**Ø 12 мм**	Сторона насоса	Керамика	Карборунд	NBR

8 ПОДШИПНИКИ **6202 ZZ - C3 / 6201 ZZ**

9 КОНДЕНСАТОР

Емкость *(230 В или 240 В)*
12,5 µF 450 В

10 ЭЛЕКТРОДВИГАТЕЛЬ

TOP MULTI: однофазный 230 В - 50 Гц
с тепловой защитой, встроенной в обмотку.

- изоляция класса F,
- степень защиты IP X8

11 КАБЕЛЬ ЭЛЕКТРОПИТАНИЯ

Тип H07 RN-F, с вилкой Schuko

Стандартная длина 10 метров

12 ВНЕШНИЙ ПОПЛАВКОВЫЙ ВЫКЛЮЧАТЕЛЬ

13 ШТУЦЕР И КОЛЬЦЕВАЯ ГАЙКА
Штуцер Ø 35 мм для подсоединения шланга

ПАТРУБОК
С резьбой 1¼" согласно ISO 228/1, с встроенным откидным обратным клапаном (входит в комплект поставки)

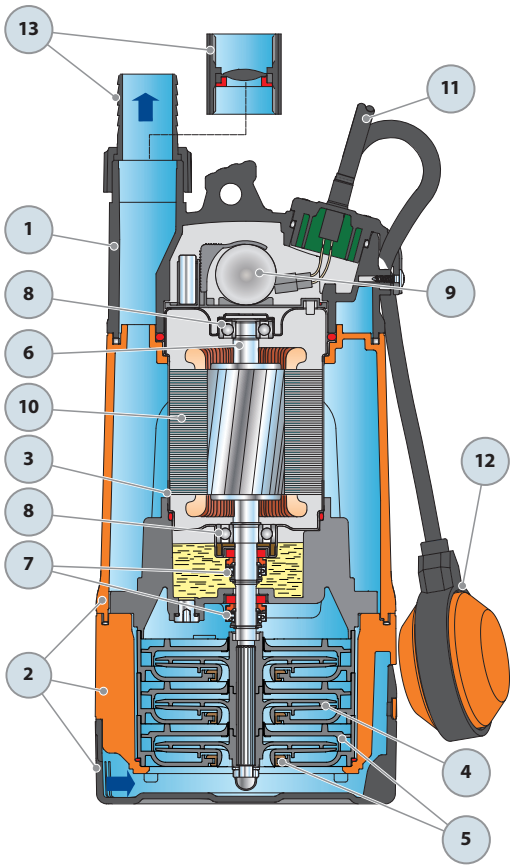

РАЗМЕРЫ И ВЕС

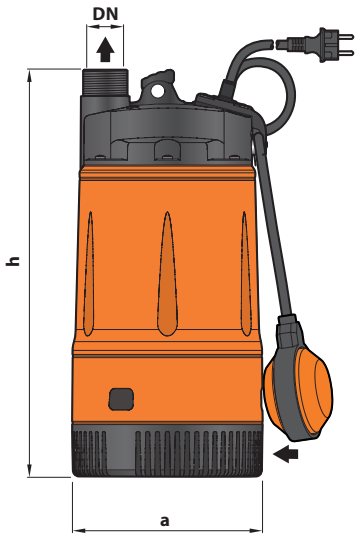

Типовая схема монтажа

ТИП	ПАТРУБОК	ЧИСЛО СТУПЕНЕЙ	РАЗМЕРЫ, мм		кг
Однофазный	DN		a	h	
TOP MULTI 2	1¼"	3	178	380	9,4
TOP MULTI 3					

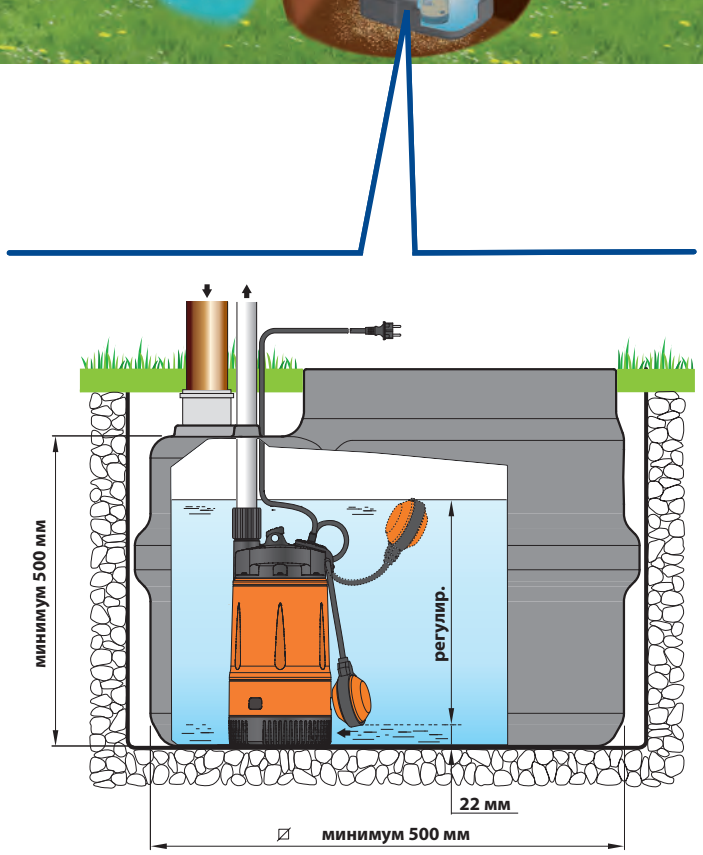

ПОТРЕБЛЯЕМЫЙ ТОК

ТИП	НАПРЯЖЕНИЕ	
Однофазный	230 В	240 В
TOP MULTI 2	**3,4** A	**3,3** A
TOP MULTI 3	**3,6** A	**3,5** A