Электронасосы погружные 6”

Чистая вода
(Максимальное содержание песка не более 100 г/м³)

В коммунальном секторе

В сельском хозяйстве

В промышленности

РАБОЧИЙ ДИАПАЗОН

- Производительность до **1000 л/мин** (60 м³/ч)
- Напор до **390 м**

ЭКСПЛУАТАЦИОННЫЕ ОГРАНИЧЕНИЯ

- Температура жидкости до **+35 °C**
- Максимальное содержание песка не более **100 г/м³**
- Глубина погружения до **100 м**
- Установка:
  – в вертикальном положении
  – в горизонтальном положении со следующими ограничениями: до **12 ступеней** или до **11 кВт**
- Количество пусков в час: **20** с регулярными интервалами
- Поток охлаждения двигателя не менее **16 см/с** (50 см/с для 30 кВт)
- Продолжительный режим работы электродвигателя **S1**

ИСПОЛНЕНИЕ И НОРМЫ БЕЗОПАСНОСТИ

ЭЛЕКТРОДВИГАТЕЛЬ

– Трехфазный 400 В - 50 Гц

Кабель электропитания длиной **4 м**

EN 60335-1	**EN 60034-1**
IEC 60335-1	**IEC 60034-1**
CEI 61-150	**CEI 2-3**

РЕГЛАМЕНТ (ЕС) N. 547/2012

СЕРТИФИКАЦИЯ

Сертифицированная система менеджмента DNV
ISO 9001: Система менеджмента качества
ISO 14001: Экологический менеджмент

ОБЛАСТИ ПРИМЕНЕНИЯ И УСТАНОВКА

Рекомендуются для подачи чистой воды с содержанием песка не более **100 г/м³**. Благодаря высоким эксплуатационным характеристикам и надёжности, насосы могут применяться в бытовом секторе, коммунальном хозяйстве и промышленности. В сочетании с гидроаккумуляторами они используются для распределения воды, для ирригации, повышения давления в системах, в противопожарных установках и т.п.

ИСПОЛНЕНИЕ ПО ЗАКАЗУ

- Гидравлические части 6SR-HYD с двойной защитной планкой кабеля при комплектации электродвигателями двойного напряжения 400/690 В ⅄/▲ (звезда/треугольник) от 11 кВт до 30 кВт
- Другие напряжения питания или частота 60 Гц
- **Комплект, состоящий из охлаждающего кожуха, фильтра и опор**

ГАРАНТИЯ

1 год в соответствии с нашими общими условиями продажи

РАБОЧИЙ ДИАПАЗОН

50 Гц n= 2900 об/мин

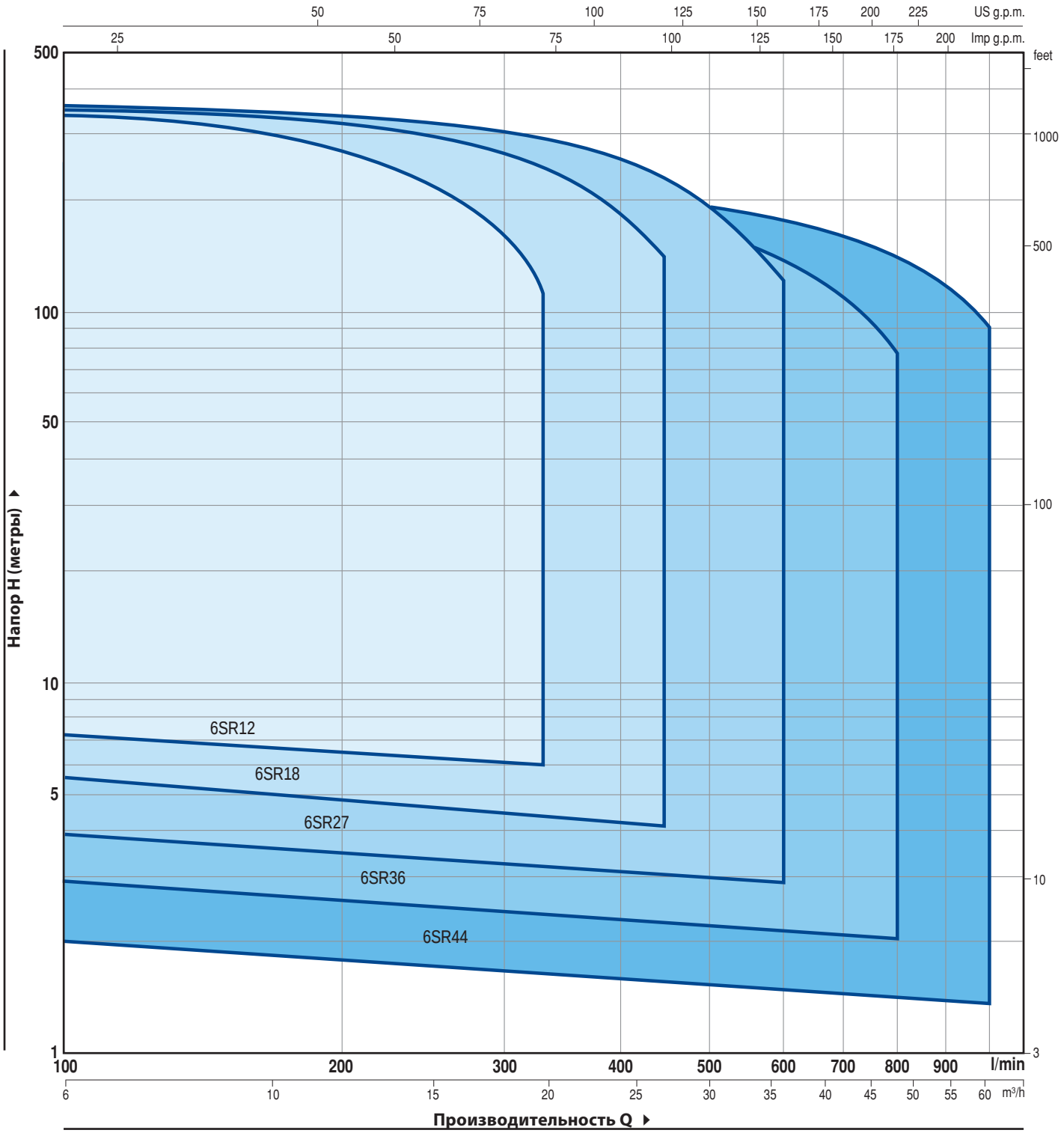

СХЕМА УСЛОВНОГО ОБОЗНАЧЕНИЯ НАСОСА

6 SR 12 / 8 - PD или HYD

- Диаметр скважины в дюймах
- Серия
- Производительность (м³/час) при максимальном КПД
- Число ступеней
- **PD**: электронасос с двигателем PEDROLLO
- **HYD**: насос без двигателя

РАБОЧИЕ ХАРАКТЕРИСТИКИ И ТЕХНИЧЕСКИЕ ДАННЫЕ

50 Гц n= 2900 об/мин

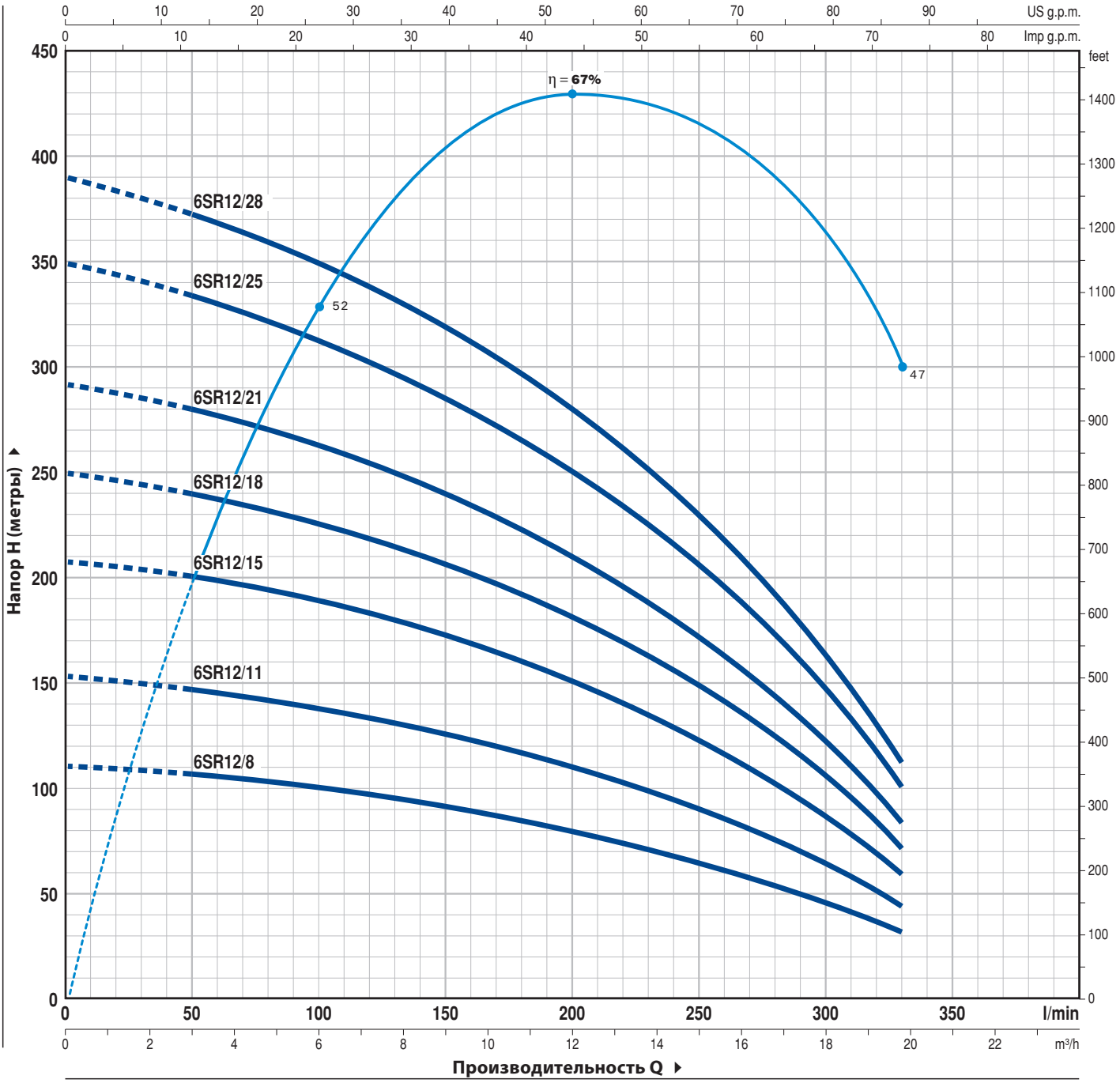

ТИП	МОЩНОСТЬ (P2)		Q м³/ч	0	3,0	6,0	9,0	12,0	15,0	18,0	19,8
Трехфазный	кВт	л.с.	Q л/мин	**0**	**50**	**100**	**150**	**200**	**250**	**300**	**330**
6SR12/8	4	5,5	H метры	111	106	100	91	80	66	47	32
6SR12/11	5,5	7,5		153	146	138	125	110	91	65	44
6SR12/15	7,5	10		208	199	189	171	150	124	88	60
6SR12/18	9,2	12,5		250	239	225	205	180	149	106	72
6SR12/21	11	15		292	279	263	239	210	174	124	84
6SR12/25	13	17,5		349	331	313	285	250	206	147	100
6SR12/28	15	20		390	371	350	319	280	231	165	112

Q - Производительность **H** - Общий манометрический напор

Допустимое отклонение характеристик насосов соответствует классу 3B согласно EN ISO 9906.

ТИПОВЫЕ СХЕМЫ УСТАНОВКИ

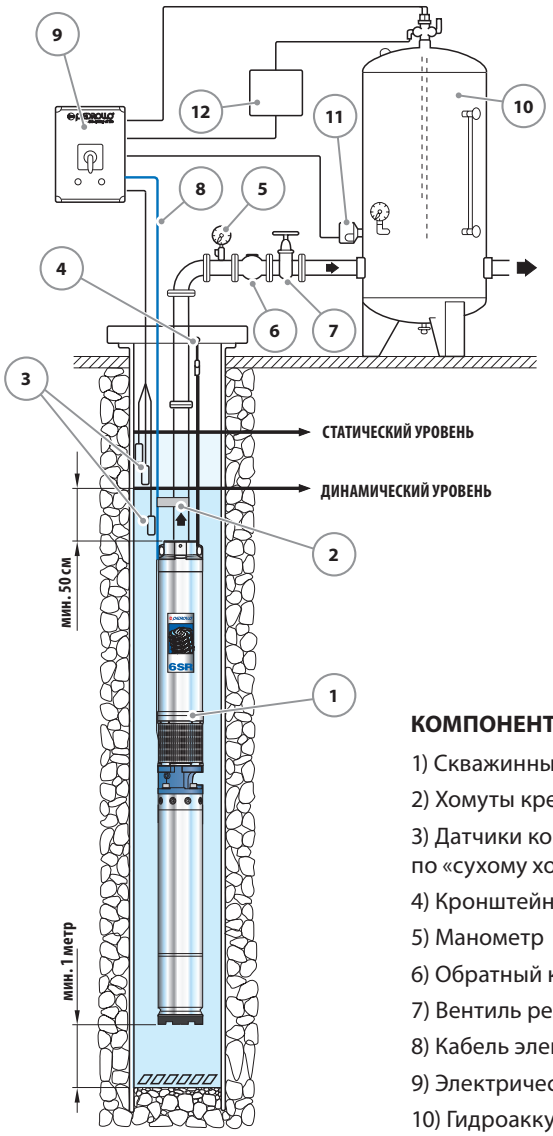

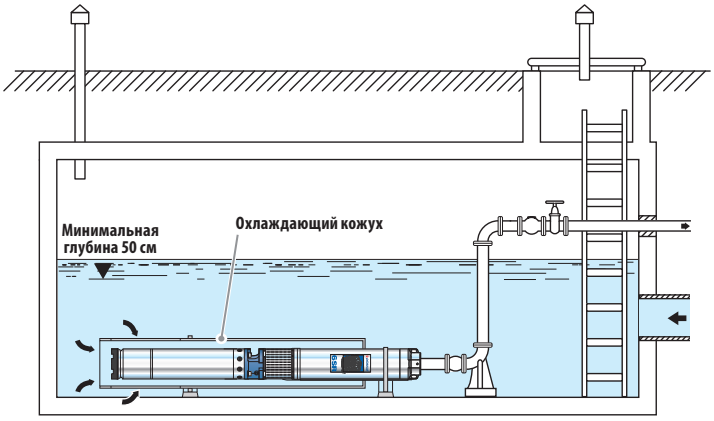

Охлаждающий кожух

При установке электронасоса в накопительных резервуарах, реках или озерах необходимо использование внешнего кожуха с целью создания охлаждающего потока воды, предотвращающего перегрев двигателя.

КОМПОНЕНТЫ

1) Скважинный электронасос
2) Хомуты крепления кабеля электропитания
3) Датчики контроля уровня воды для предотвращения работы по «сухому ходу»
4) Кронштейн и крепежный трос
5) Манометр
6) Обратный клапан
7) Вентиль регулирования расхода
8) Кабель электропитания
9) Электрический пульт
10) Гидроаккумулятор
11) Реле давления
12) Электроклапан/электрокомпрессор

Электронасосы **6SR** устанавливаются в скважины диаметром не менее 6” (150 мм). Электронасос опускается в скважину при помощи напорной трубы на глубину, которая обеспечивает его полное погружение (не менее 50 см от поверхности воды и не менее 1 м от дна скважины), в том числе во время его работы, когда уровень воды в скважине может падать. При установке электронасоса в скважине рекомендуется закреплять его тросом из нержавеющей стали через предусмотренные для этого проушины на напорном корпусе.

6SR12-18-27 (Радиальные колеса)

ПОЗ.	КОМПОНЕНТ	КОНСТРУКТИВНЫЕ ХАРАКТЕРИСТИКИ
1	**НАПОРНЫЙ КОРПУС**	Никелированный чугун с катафорезной обработкой, напорный патрубок с резьбой согласно ISO 228/1
2	**ОБРАТНЫЙ КЛАПАН**	Нержавеющая сталь AISI 304
3	**ФЛАНЕЦ**	Никелированный чугун, размеры соответствуют стандартам NEMA
4	**РАБОЧИЕ КОЛЕСА**	Noryl FE1520PW с покрытием из специальной резины
5	**ДИФФУЗОРЫ**	Noryl FE1520PW
6	**КОРПУС ДИФФУЗОРА**	Нержавеющая сталь AISI 304
7	**ВАЛ НАСОСА**	Нержавеющая сталь AISI 304
8	**ПОДШИПНИКИ НАСОСА**	Неподвижные части выполнены из специального технополимера, а вращающиеся части изготовлены из нержавеющей стали AISI 316 с защитным покрытием из окиси хрома, повышающим стойкость к воздействию песка.
9	**ПРИВОДНАЯ МУФТА**	Нержавеющая сталь AISI 420
10	**ФИЛЬТР**	Нержавеющая сталь AISI 304
11	**ЗАЩИТНАЯ ПЛАНКА КАБЕЛЯ**	Нержавеющая сталь AISI 304
12	**ДВИГАТЕЛЬ 6”**	**6PD** - погружной перематываемый маслонаполненный двигатель ”PEDROLLO”

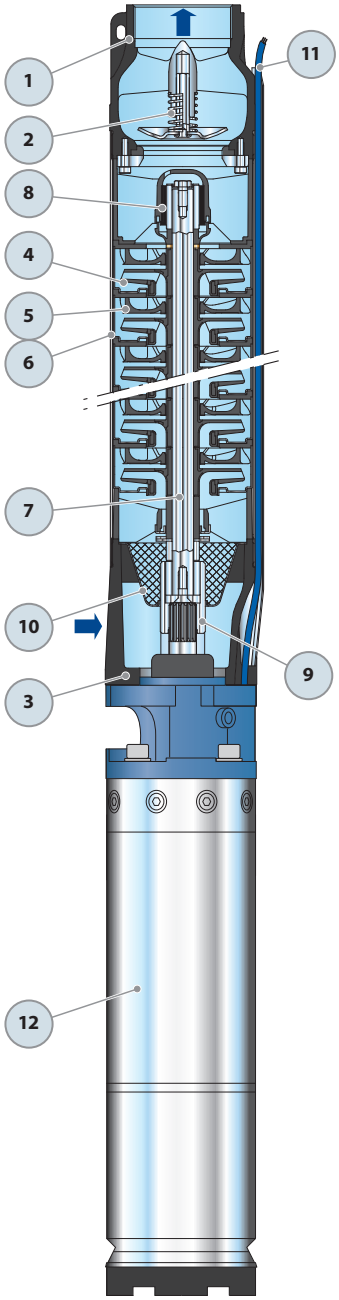

РАЗМЕРЫ И ВЕС

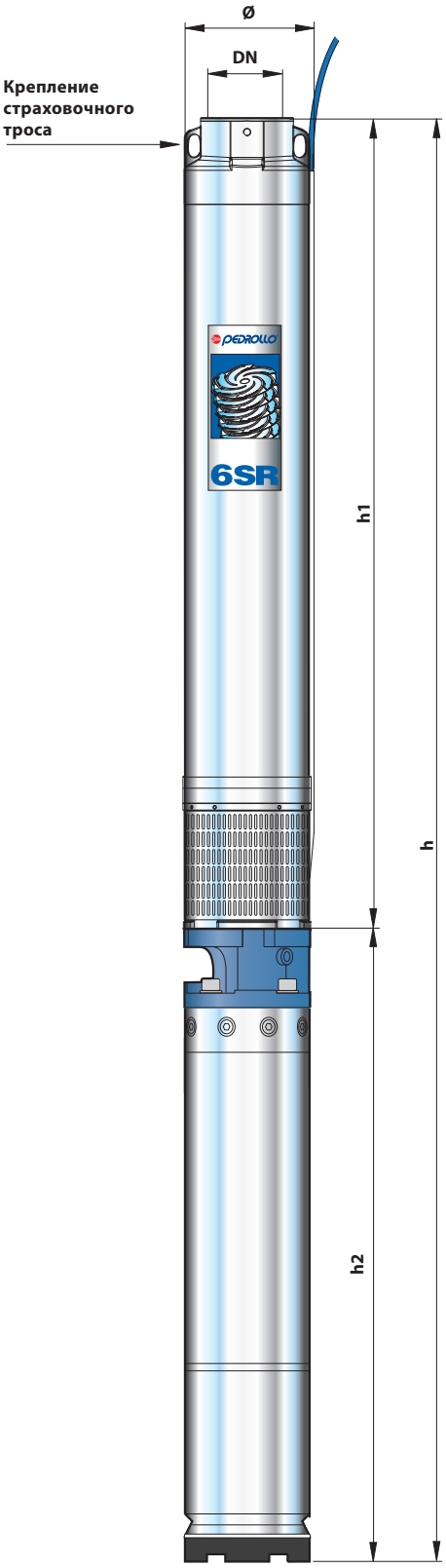

ТИП	ПАТРУБОК	РАЗМЕРЫ, мм				кг
Трехфазный	DN	Ø	h1	h2	h	3~
6SR 12/8 - PD			719	633	1352	**53,8**
6SR 12/11 - PD			849	667	1516	**60,9**
6SR 12/15 - PD			1068	698	1766	**66,8**
6SR 12/18 - PD			1198	731	1929	**73,0**
6SR 12/21 - PD			1328	826	2154	**83,9**
6SR 12/25 - PD			1502	894	2396	**96,0**
6SR 12/28 - PD			1632	894	2526	**98,1**
6SR 18/4 - PD			545	633	1178	**49,6**
6SR 18/6 - PD			632	667	1299	**53,6**
6SR 18/9 - PD			762	698	1460	**60,3**
6SR 18/11 - PD			849	731	1580	**67,0**
6SR 18/13 - PD			981	826	1807	**76,9**
6SR 18/15 - PD			1068	894	1962	**84,6**
6SR 18/18 - PD			1198	894	2092	**87,6**
6SR 18/22 - PD			1371	959	2330	**99,7**
6SR 18/26 - PD			1545	1116	2661	**125,7**
6SR 27/4 - PD			583	633	1216	**47,9**
6SR 27/5 - PD			636	667	1303	**53,5**
6SR 27/7 - PD			742	698	1440	**58,8**
6SR 27/8 - PD			795	731	1526	**63,0**
6SR 27/10 - PD			901	826	1727	**74,1**
6SR 27/12 - PD			1051	894	1945	**83,6**
6SR 27/14 - PD	**3″**	**149,5**	1157	894	2051	**85,9**
6SR 27/17 - PD			1316	959	2275	**97,5**
6SR 27/20 - PD			1474	1116	2590	**123,0**
6SR 27/27 - PD			1845	1243	3088	**135,8**
6SR 36/4 - PD			823	633	1456	**55,4**
6SR 36/6 - PD			1049	667	1716	**64,0**
6SR 36/8 - PD			1275	698	1973	**71,0**
6SR 36/10 - PD			1501	731	2232	**76,2**
6SR 36/11 - PD			1613	826	2439	**90,0**
6SR 36/13 - PD			1839	894	2733	**102,0**
6SR 36/15 - PD			2065	894	2959	**107,0**
6SR 36/19 - PD			2517	959	3476	**121,0**
6SR 36/23 - PD			2969	1116	4085	**154,0**
6SR 44/3 - PD			710	633	1343	**54,0**
6SR 44/4 - PD			823	667	1490	**57,5**
6SR 44/5 - PD			936	698	1634	**63,1**
6SR 44/6 - PD			1049	731	1780	**70,0**
6SR 44/8 - PD			1275	826	2101	**82,2**
6SR 44/9 - PD			1388	894	2282	**92,0**
6SR 44/11 - PD			1613	894	2507	**97,0**
6SR 44/13 - PD			1839	959	2798	**110,0**
6SR 44/16 - PD			2178	1116	3294	**141,0**
6SR 44/21 - PD			2743	1243	3986	**154,3**