Центробежные электронасосы стандарта «EN 733”

Чистая вода

В коммунальном секторе

РАБОЧИЙ ДИАПАЗОН

- Производительность до **6000 л/мин** (360 м^3/ч)
- Напор до **98 м**

ЭКСПЛУАТАЦИОННЫЕ ОГРАНИЧЕНИЯ

- Манометрическая высота всасывания до **7 м**
- Температура жидкости от **-10 °C** до **+90 °C**
- Температура окружающей среды от **-10 °C** до **+40 °C**
- Максимальное давление в корпусе насоса **10 бар** (PN10)
- Продолжительный режим работы электродвигателя **S1**

ИСПОЛНЕНИЕ И НОРМЫ БЕЗОПАСНОСТИ

EN 60335-1
IEC 60335-1
CEI 61-150

EN 60034-1
IEC 60034-1
CEI 2-3

Размер корпуса насоса согласно нормативам: **EN 733**

РЕГЛАМЕНТ (ЕС) N. 547/2012

СЕРТИФИКАЦИЯ

Сертифицированная система менеджмента DNV
ISO 9001: Система менеджмента качества
ISO 14001: Экологический менеджмент

ОБЛАСТИ ПРИМЕНЕНИЯ И УСТАНОВКА

- Водоснабжение
- Повышение давления воды
- Орошение
- Циркуляция воды в системах кондиционирования воздуха
- Моечные установки
- Противопожарные установки
- Промышленность
- Сельское хозяйство
- Циркуляция воды в системах отопления

Установка насоса должна производиться в закрытых помещениях или в местах, защищенных от непогоды.

ИСПОЛНЕНИЕ ПО ЗАКАЗУ

- Комплект контрфланцев с болтами, гайками и шайбами
- Специальное механическое уплотнение
- Другие напряжения питания или частота 60 Гц
- Совместимость с более горячими или холодными жидкостями
- Совместимость с окружающей средой с более высокими или более низкими температурами

ГАРАНТИЯ

1 год в соответствии с нашими общими условиями продажи

РАБОЧИЙ ДИАПАЗОН

50 Гц n= 2900 об/мин

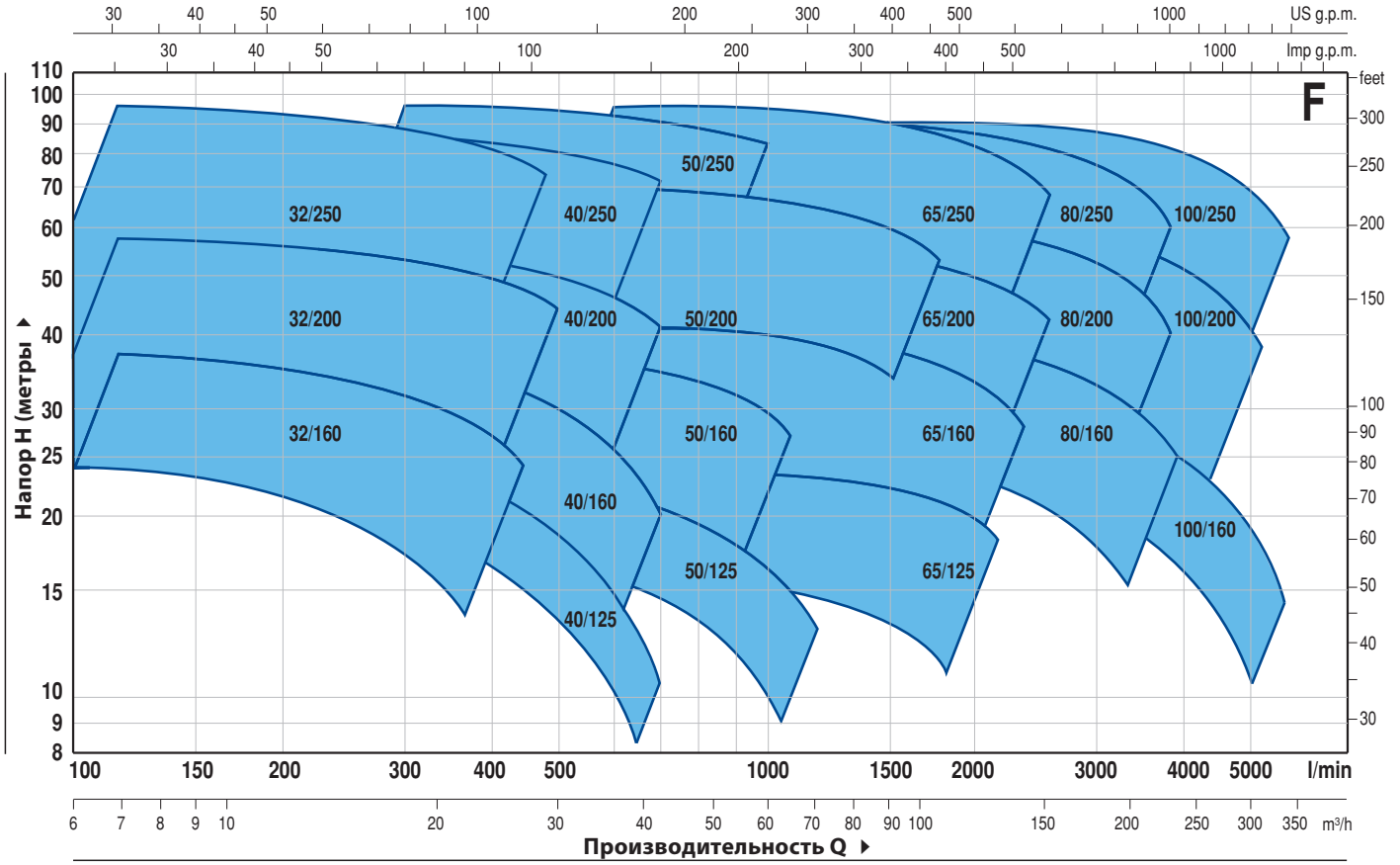

ТЕХНИЧЕСКИЕ ХАРАКТЕРИСТИКИ

50 Гц n= 2900 об/мин

ТИП	МОЩНОСТЬ (P2)			ХАРАКТЕРИСТИКИ	
Трехфазный	кВт	л.с.	▲	Q л/мин	H метры
F 32/160C	1,5	2	IE3	100 ÷ 350	24 ÷ 14
F 32/160B	2,2	3		100 ÷ 400	30 ÷ 17
F 32/160A	3	4		100 ÷ 450	37 ÷ 24
F 32/200C	4	5,5	IE3	100 ÷ 450	44 ÷ 31,5
F 32/200B	5,5	7,5		100 ÷ 500	51 ÷ 36
F 32/200A	7,5	10		100 ÷ 500	57 ÷ 44
F 32/200BH	3	4	IE3	100 ÷ 300	45 ÷ 37
F 32/200AH	4	5,5		100 ÷ 320	55 ÷ 44
F 32/250C	9,2	12,5	IE3	100 ÷ 400	75 ÷ 55
F 32/250B	11	15		100 ÷ 450	87 ÷ 62
F 32/250A	15	20		100 ÷ 480	97 ÷ 70
F 40/125C	1,1	1,5	IE2	100 ÷ 550	16 ÷ 6
F 40/125B	1,5	2	IE3	100 ÷ 600	20,5 ÷ 9
F 40/125A	2,2	3		100 ÷ 700	26 ÷ 10
F 40/160C	2,2	3	IE3	100 ÷ 600	27 ÷ 14
F 40/160B	3	4		100 ÷ 600	32 ÷ 20
F 40/160A	4	5,5		100 ÷ 700	38 ÷ 20
F 40/200B	5,5	7,5	IE3	100 ÷ 700	47 ÷ 28
F 40/200A	7,5	10		100 ÷ 700	55 ÷ 41
F 40/250C	9,2	12,5	IE3	100 ÷ 700	64 ÷ 47
F 40/250B	11	15		100 ÷ 700	71 ÷ 55
F 40/250A	15	20		100 ÷ 700	88 ÷ 72
F 50/125C	2,2	3	IE3	300 ÷ 1200	17,5 ÷ 6
F 50/125B	3	4		300 ÷ 1200	20,7 ÷ 9
F 50/125A	4	5,5		300 ÷ 1200	23,5 ÷ 13
F 50/160C	4	5,5	IE3	300 ÷ 1000	27 ÷ 16
F 50/160B	5,5	7,5		300 ÷ 1100	32 ÷ 21
F 50/160A	7,5	10		300 ÷ 1100	37 ÷ 27
F 50/200C	11	15	IE3	400 ÷ 1700	44 ÷ 30
F 50/200B	15	20		400 ÷ 1700	52 ÷ 38
F 50/200A	18,5	25		400 ÷ 1800	61 ÷ 45
F 50/200AR	22	30		400 ÷ 1800	69 ÷ 53
F 50/250D	9,2	12,5	IE3	300 ÷ 900	51 ÷ 32
F 50/250C	11	15		300 ÷ 900	59 ÷ 42
F 50/250B	15	20		300 ÷ 1000	72 ÷ 59
F 50/250A	18,5	25		300 ÷ 1000	85 ÷ 73
F 50/250AR	22	30		300 ÷ 1000	95 ÷ 83

ТИП	МОЩНОСТЬ (P2)			ХАРАКТЕРИСТИКИ	
Трехфазный	кВт	л.с.	▲	Q л/мин	H метры
F 65/125C	4	5,5	IE3	600 ÷ 1800	16 ÷ 11
F 65/125B	5,5	7,5		600 ÷ 2000	18 ÷ 13
F 65/125A	7,5	10		600 ÷ 2200	23 ÷ 18
F 65/160C	9,2	12,5	IE3	600 ÷ 2200	32 ÷ 22
F 65/160B	11	15		600 ÷ 2400	36,5 ÷ 23
F 65/160A	15	20		600 ÷ 2400	40,5 ÷ 28
F 65/200B	15	20	IE3	200 ÷ 2400	44 ÷ 30,5
F 65/200A	18,5	25		200 ÷ 2500	50 ÷ 36,5
F 65/200AR	22	30		200 ÷ 2600	57 ÷ 42
F 65/250C	30	40	IE3	400 ÷ 2350	76 ÷ 53
F 65/250B	37	50		400 ÷ 2500	87 ÷ 62
F 65/250A	45	60		400 ÷ 2600	95 ÷ 68
F 80/160D	11	15	IE3	500 ÷ 4000	25 ÷ 10
F 80/160C	15	20		500 ÷ 4000	30 ÷ 15
F 80/160B	18,5	25		500 ÷ 4000	35 ÷ 20
F 80/160A	22	30		500 ÷ 4000	40 ÷ 25
F 80/200B	30	40	IE3	500 ÷ 3650	56 ÷ 34,5
F 80/200A	37	50		500 ÷ 3900	62 ÷ 40
F 80/250B	45	60	IE3	600 ÷ 3600	77 ÷ 54
F 80/250A	55	75		600 ÷ 3900	88,5 ÷ 60
F 100/160C-N	15	20	IE3	1000 ÷ 5000	28,5 ÷ 11
F 100/160B-N	18,5	25		1000 ÷ 5500	32,5 ÷ 11
F 100/160A-N	22	30		1000 ÷ 6000	37 ÷ 13
F 100/200C	30	40	IE3	833 ÷ 4650	51 ÷ 28
F 100/200B	37	50		833 ÷ 4900	57 ÷ 33
F 100/200A	45	60		833 ÷ 5250	63 ÷ 38
F 100/250B	55	75	IE3	800 ÷ 5150	75 ÷ 48
F 100/250A	75	100		800 ÷ 5750	89 ÷ 58

Q - Производительность

H - Общий манометрический напор

Допустимое отклонение характеристик насосов соответствует Классу 3B согласно EN ISO 9906.

▲ Класс эффективности трехфазного двигателя (IEC 60034-30)

РАБОЧИЕ ХАРАКТЕРИСТИКИ И ТЕХНИЧЕСКИЕ ДАННЫЕ

50 Гц n= 2900 об/мин HS= 0 м

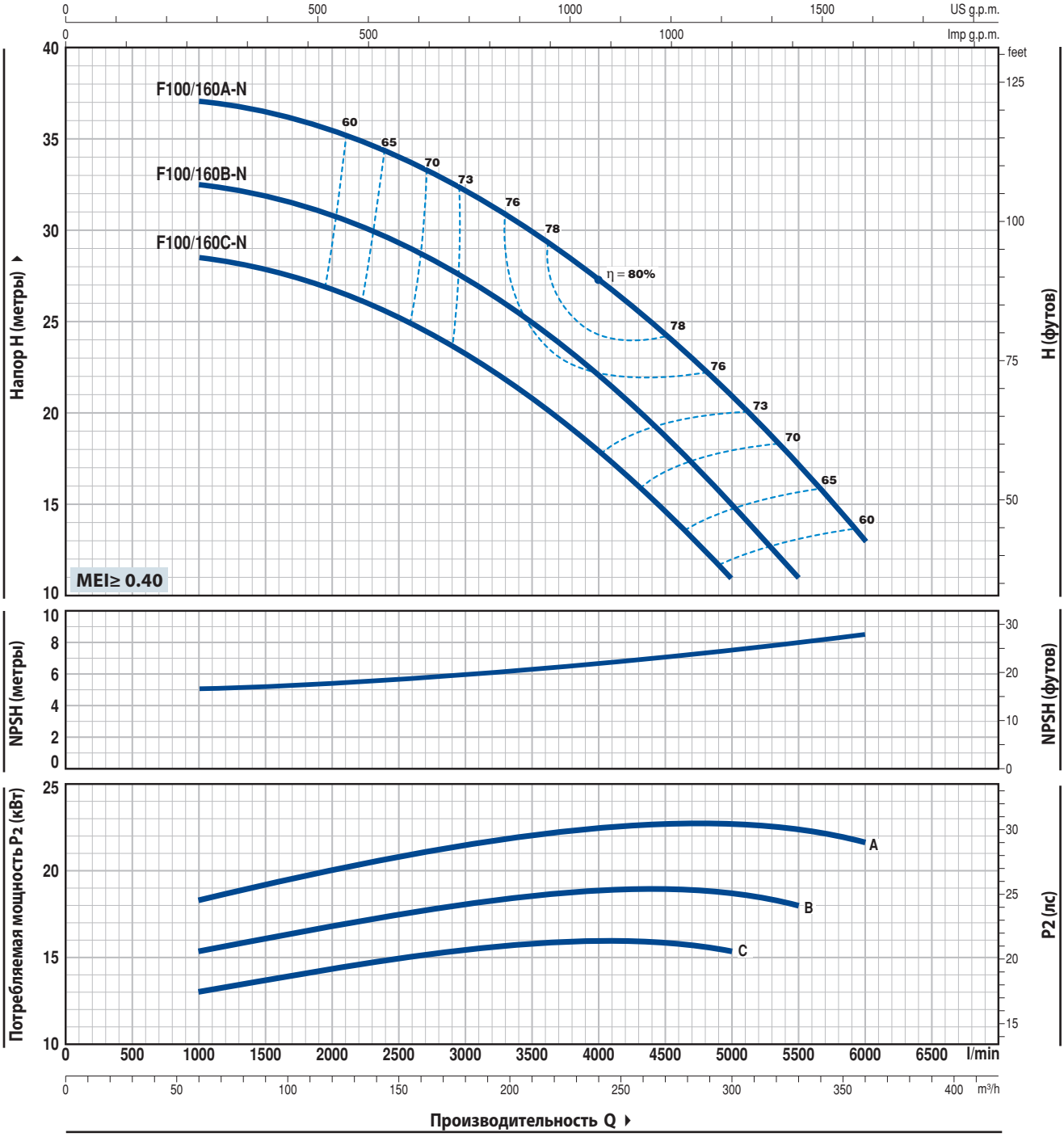

ТИП	МОЩНОСТЬ (P2)		Q м³/ч	60	120	180	240	270	300	330	360
Трехфазный	кВт	л.с.	л/мин	1000	2000	3000	4000	4500	5000	5500	6000
F 100/160C-N	15	20		28,5	26,5	23	18	14,5	11		
F 100/160B-N	18,5	25	H метры	32,5	30,5	27	22	18,5	15	11	
F 100/160A-N	22	30		37	35,5	32	27	24	20,5	17	13

Q - Производительность **H** - Общий манометрический напор **HS** - Высота всасывания
Допустимое отклонение характеристик насосов соответствует классу 3B согласно EN ISO 9906.

ПОЗ.	КОМПОНЕНТ	КОНСТРУКТИВНЫЕ ХАРАКТЕРИСТИКИ
1	**КОРПУС НАСОСА**	Чугун, фланцевые всасывающий и напорный патрубки
2a	**ФЛАНЕЦ**	Чугун для F32/160, F32/200, F40/125, F40/160, F40/200, F50/125, F50/160, F65/125
2b	**ФЛАНЕЦ**	Чугун для F32/250, F40/250, F50/200, F50/250, F65/160, F65/200, F65/250, F80/160, F80/200, F80/250, F100/160, F100/200, F100/250
3	**РАБОЧЕЕ КОЛЕСО**	Латунь для F32/160, F32/200, F40/125, F40/160, F40/200, F50/125, F50/160 Чугун для F32/250, F40/250, F50/200, F50/250, F65/125, F65/160, F65/200, F65/250, F80/160, F80/200, F80/250, F100/160, F100/200, F100/250
4	**ВАЛ ДВИГАТЕЛЯ**	Нержавеющая сталь EN 10088-3 - 1.4104

5 МЕХАНИЧЕСКОЕ УПЛОТНЕНИЕ

Электронасос	*Уплотнение*	*Вал*	*Материалы*		
Тип	*Тип*	*Диаметр*	*Неподвижное кольцо*	*Вращающееся кольцо*	*Эластомер*
F32/160, F40/125, F40/160, 50/125	**FN-20**	**Ø 20 мм**	Графит	Керамика	NBR
F32/200, F40/200, F50/160, F65/125	**FN-24**	**Ø 24 мм**	Графит	Керамика	NBR
F50/200, F65/160, F65/200, F80/160, F100/160	**FN-32 NU**	**Ø 32 мм**	Графит	Керамика	NBR
F32/250, F40/250, F50/250	**FN-38**	**Ø 38 мм**	Графит	Керамика	NBR
F65/250, F80/200, F80/250B, F100/200	**FN-40 NU**	**Ø 40 мм**	Графит	Керамика	NBR
F80/250A, F100/250	**FH-45 NU**	**Ø 45 мм**	Графит	Керамика	NBR

6 ПОДШИПНИКИ

Электронасос	*Тип*
F32/160C F40/160C F32/160B F50/125C F40/125	**6206 ZZ-C3 / 6204 ZZ**
Fm32/160B F32/160A Fm40/160C F40/160B Fm50/125C F50/125B	**6206 ZZ-C3 / 6205 ZZ**
F40/160A F50/125A	**6306 ZZ-C3 / 6206 ZZ-C3**
F32/200 F40/200 F50/160 F65/125	**6307 ZZ-C3 / 6206 ZZ-C3**

Электронасос	*Тип*
F32/250 F50/200 F40/250 F65/160 F50/250 F80/160 F65/200 F100/160	**6310 ZZ-C3 / 6308 ZZ-C3**
F65/250 F80/200 F80/250B F100/200	**6312 ZZ-C3 / 6212 ZZ-C3**
F80/250A F100/250	**6314 ZZ-C3 / 6313 ZZ-C3**

7 КОНДЕНСАТОР

Электронасос	*Емкость*
Однофазный	*(230 В или 240 В)*
Fm32/160C	**45** µF - 450 В
Fm32/160B	**70** µF - 450 В
Fm40/125C	**31.5** µF - 450 В
Fm40/125B	**45** µF - 450 В
Fm40/160C	**70** µF - 450 В
Fm50/125C	**70** µF - 450 В

8 ЭЛЕКТРОДВИГАТЕЛЬ

Fm: однофазный 230 В - 50 Гц с тепловой защитой, встроенной в обмотку (до 1.5 кВт)
F: трехфазный 230/400 В - 50 Гц до 4 кВт
400/690 В - 50 Гц от 5,5 до 75 кВт

Электронасосы с трехфазным двигателем имеют высокую эффективность класса IE2 до P2=1,1 кВт и IE3 от P2=1,5 кВт (IEC 60034-30)

– Изоляция: класс F – Степень защиты: IP X5

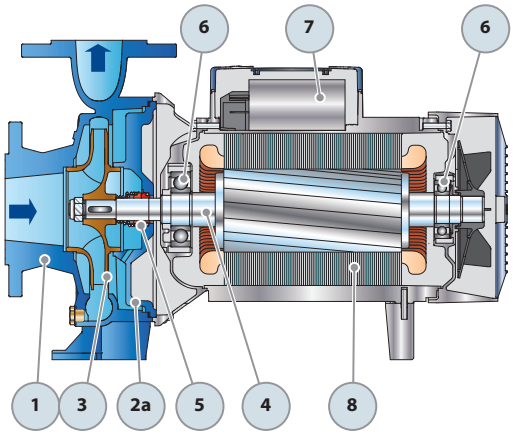

Однофазная версия

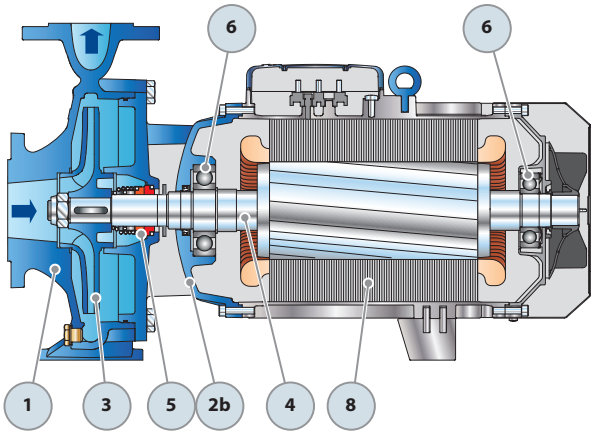

Трехфазная версия

ПОТРЕБЛЯЕМЫЙ ТОК

ТИП	НАПРЯЖЕНИЕ	
Однофазный	230 В	240 В
Fm 32/160C	11,0 A	10,0 A
Fm 32/160B	15,0 A	13,8 A
Fm 40/125C	8,6 A	7,8 A
Fm 40/125B	15,0 A	13,8 A
Fm 40/160C	15,0 A	13,8 A
Fm 50/125C	15,0 A	13,8 A

ТИП	НАПРЯЖЕНИЕ		
Трехфазный	230÷240 В	400÷415 В	690÷720 В
F 32/160C	7,5 A	4,3 A	2,5 A
F 32/160B	10,0 A	5,8 A	3,4 A
F 32/160A	12,0 A	7,3 A	4,2 A
F 32/200C	17,9 A	10,3 A	5,9 A
F 32/200B	–	11,7 A	6,7 A
F 32/200A	–	14,9 A	8,6 A
F 32/200BH	12,6 A	7,3 A	4,2 A
F 32/200AH	15,4 A	8,9 A	5,1 A
F 32/250C	–	17,2 A	9,9 A
F 32/250B	–	21,0 A	12,0 A
F 32/250A	–	27,0 A	15,6 A
F 40/125C	5,7 A	3,3 A	1,9 A
F 40/125B	7,5 A	4,3 A	2,5 A
F 40/125A	10,0 A	5,8 A	3,4 A
F 40/160C	9,9 A	5,7 A	3,3 A
F 40/160B	12,0 A	6,9 A	4,0 A
F 40/160A	17,2 A	9,9 A	5,7 A
F 40/200B	–	12,6 A	7,3 A
F 40/200A	–	15,6 A	9,0 A
F 40/250C	–	21,0 A	12,1 A
F 40/250B	–	23,5 A	13,6 A
F 40/250A	–	30,5 A	17,6 A
F 50/125C	9,4 A	5,4 A	3,1 A
F 50/125B	12,0 A	6,9 A	4,0 A
F 50/125A	16,3 A	9,4 A	5,4 A
F 50/160C	15,8 A	9,1 A	5,3 A
F 50/160B	–	12,3 A	7,1 A
F 50/160A	–	15,5 A	8,9 A
F 50/200C	–	23,0 A	13,3 A
F 50/200B	–	29,5 A	17,0 A
F 50/200A	–	34,5 A	20,0 A
F 50/200AR	–	41,5 A	24,0 A

ТИП	НАПРЯЖЕНИЕ		
Трехфазный	230÷240 В	400÷415 В	690÷720 В
F 50/250D	–	17,2 A	9,9 A
F 50/250C	–	21,0 A	12,0 A
F 50/250B	–	27,0 A	15,6 A
F 50/250A	–	34,0 A	19,6 A
F 50/250AR	–	41,0 A	24,0 A
F 65/125C	17,5 A	10,0 A	5,8 A
F 65/125B	–	12,0 A	7,0 A
F 65/125A	–	16,5 A	9,5 A
F 65/160C	–	19,0 A	11,0 A
F 65/160B	–	23,0 A	13,5 A
F 65/160A	–	27,5 A	16,0 A
F 65/200B	–	31,0 A	18,0 A
F 65/200A	–	34,0 A	19,5 A
F 65/200AR	–	41,0 A	23,7 A
F 65/250C	–	53,0 A	31,0 A
F 65/250B	–	65,0 A	38,0 A
F 65/250A	–	79,0 A	46,0 A
F 80/160D	–	22,0 A	13,0 A
F 80/160C	–	29,0 A	17,0 A
F 80/160B	–	34,5 A	20,0 A
F 80/160A	–	39,0 A	22,5 A
F 80/200B	–	53,0 A	31,0 A
F 80/200A	–	65,0 A	38,0 A
F 80/250B	–	79,0 A	46,0 A
F 80/250A	–	98,0 A	57,0 A
F 100/160C-N	–	31,0 A	18,0 A
F 100/160B-N	–	36,0 A	21,0 A
F 100/160A-N	–	42,0 A	24,0 A
F 100/200C	–	53,0 A	31,0 A
F 100/200B	–	65,0 A	38,0 A
F 100/200A	–	79,0 A	46,0 A
F 100/250B	–	98,0 A	57,0 A
F 100/250A	–	126,0 A	73,0 A

РАЗМЕРЫ И ВЕС

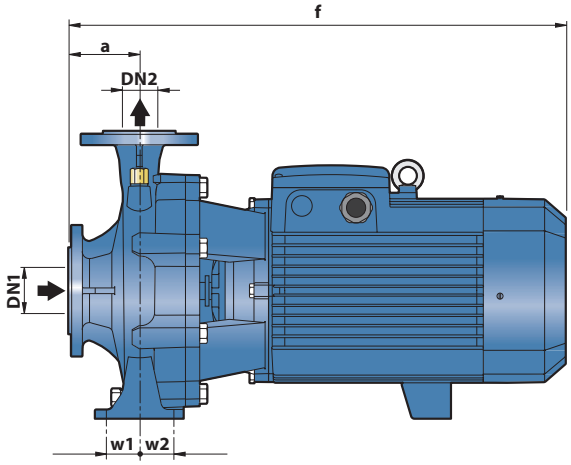

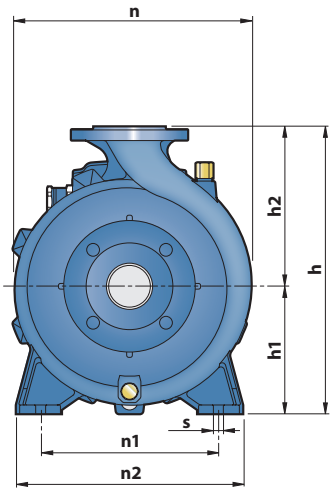

ТИП		РАЗМЕРЫ, мм													кг	
Однофазный	Трехфазный	DN1	DN2	a	f	h	h1	h2	n	n1	n2	w1	w2	s	1~	3~
Fm 32/160C	F 32/160C	50	32	80	412	292	132	160	242	190	240	35	35	14	32,7	32,1
Fm 32/160B	F 32/160B				448/412										37,5	33,4
–	F 32/160A				448										–	37,4
–	F 32/200C				469	340	160	180	270						–	46,4
–	F 32/200B				515										–	48,4
–	F 32/200A														–	56,9
–	F 32/200BH				469										–	42,4
–	F 32/200AH														–	46,4
–	F 32/250C			100	606	405	180	225	330	250	320	47.5	47.5		–	100,0
–	F 32/250B														–	102,0
–	F 32/250A				701										–	119,8
Fm 40/125C	F 40/125C	65	40	80	421	252	112	140	244	160	210	35	35		31,5	29,5
Fm 40/125B	F 40/125B														33,0	31,5
–	F 40/125A														–	33,0
Fm 40/160C	F 40/160C				448/412	292	132	160	240	190	240				37,6	33,5
–	F 40/160B				448										–	37,5
–	F 40/160A				465										–	43,6
–	F 40/200B			100	535	340	160	180	275	212	265				–	54,0
–	F 40/200A														–	60,0
–	F 40/250C				606	405	180	225	328	250	320	47.5	47.5		–	100,0
–	F 40/250B														–	102,0
–	F 40/250A				701										–	119,8
Fm 50/125C	F 50/125C	65	50		465/431	292	132	160	242	190	240	35	35		37,3	33,2
–	F 50/125B				465										–	37,2
–	F 50/125A				484										–	43,3
–	F 50/160C				489	340	160	180	269	212	265				–	48,0
–	F 50/160B				535										–	52,5
–	F 50/160A														–	56,4
–	F 50/200C				616	360		200	316						–	97,7
–	F 50/200B				711										–	114,0
–	F 50/200A														–	126,5
–	F 50/200AR				743										–	140,3
–	F 50/250D				606	405	180	225	337	250	320	47.5	47.5		–	101,3
–	F 50/250C														–	103,3
–	F 50/250B				701										–	120,4
–	F 50/250A														–	134,3
–	F 50/250AR				733										–	147,4
–	F 65/125C	80	65		511	340	160	180	291	212	280				–	53,5
–	F 65/125B				557										–	56,8
–	F 65/125A														–	63,3
–	F 65/160C				621	360		200	300						–	98,3
–	F 65/160B														–	99,3
–	F 65/160A				716										–	114,3
–	F 65/200B				719	405	180	225	340	250	320				–	120,3
–	F 65/200A														–	132,9
–	F 65/200AR				751										–	144,4
–	F 80/160D	100	80	125	652				330						–	103,8
–	F 80/160C				747										–	115,6
–	F 80/160B														–	133,1
–	F 80/160A				779										–	144,6
–	F 100/160C-N	125	100		758	480	200	280	362	280	360	60	60	18	–	126,3
–	F 100/160B-N														–	136,3
–	F 100/160A-N				790										–	151,3

РАЗМЕРЫ И ВЕС

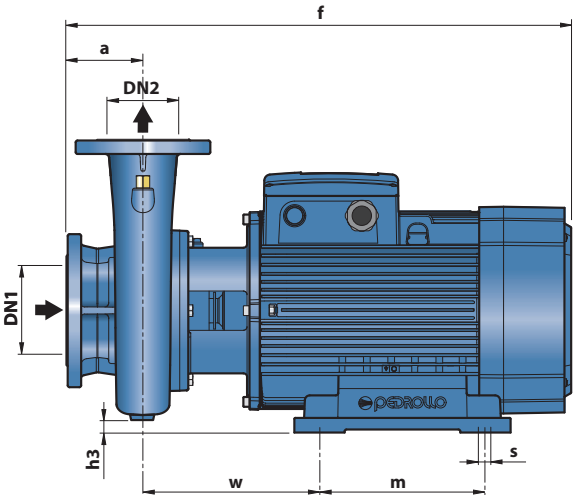

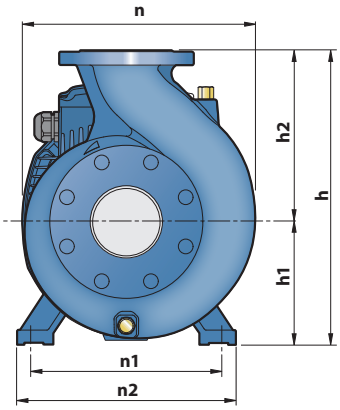

ТИП	РАЗМЕРЫ, мм														кг
Трехфазный	DN1	DN2	a	f	h	h1	h2	h3	n	n1	n2	w	m	s	3~
F 65/250C				796											**201,3**
F 65/250B	**80**	**65**	100	847	450			15	369						**201,3**
F 65/250A				847		200	250			318	360	269.5	305	18.5	**219,3**
F 80/200B				824	430			25	360						**201,6**
F 80/200A	**100**	**80**		875											**201,6**
F 80/250B				872	480		280	12	380						**234,5**
F 80/250A			125	1015	620	250		55	490	400	490	294	350	24	**539,0**
F 100/200C				824											**225,3**
F 100/200B				875	480	200	280	0	391	318	360	269.5	305	18.5	**225,3**
F 100/200A	**125**	**100**		875											**233,3**
F 100/250B			140	1036	620	250	280	45	490	400	490	300	350	24	**539,3**
F 100/250A															**539,3**

ФЛАНЦЕВЫЕ ПАТРУБКИ

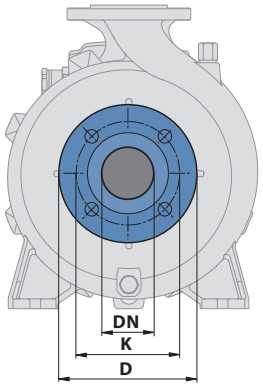

DN ФЛАНЕЦ	D	K	ОТВЕРСТИЯ	
мм	мм	мм	Кол-во	Ø (мм)
32	140	100	4	18
40	150	110		
50	165	125		
65	185	145		
80	200	160	8	
100	220	180		
125	250	210		

КОНТРФЛАНЕЦ

(ЗАКАЗЫВАЮТСЯ ОТДЕЛЬНО)

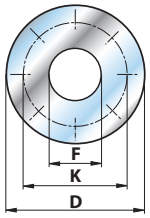

DN ФЛАНЕЦ	F	D	K	ОТВЕРСТИЯ	
мм	DN КОНТРФЛАНЕЦ	мм	мм	Кол-во	Ø (мм)
32	**1¼″**	140	100	4	18
40	**1½″**	150	110		
50	**2″**	165	125		
65	**2½″**	185	145		
80	**3″**	200	160	8	
100	**4″**	220	180		
125	**5″**	250	210		