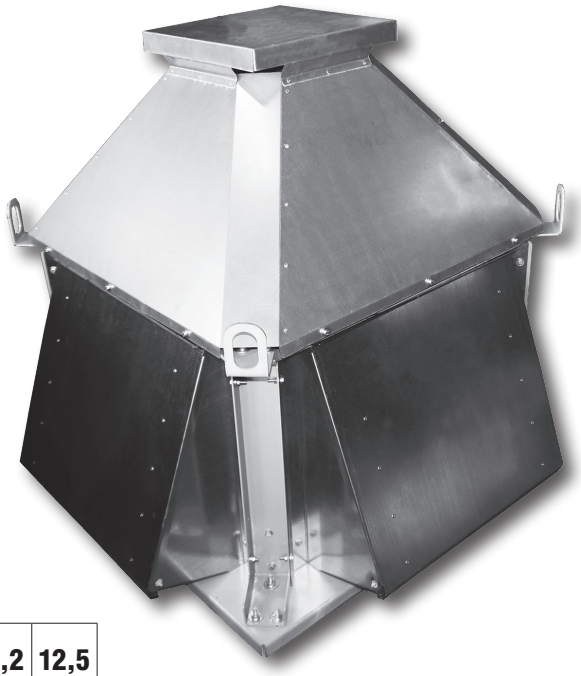

Общие сведения

- Основные выпускаемые типоразмеры (номера):

3,55	**4,0**	**4,5**	**5,0**	**5,6**	**6,3**	**7,1**	**8,0**	**9,0**	**10,0**	**11,2**	**12,5**

- Варианты конструктивного исполнения: исполнение 1;
- Вентиляторы сертифицированы: соответствие требованиям ТУ 4861-008-85589750-2011;
- Корпус из оцинкованной стали;
- Рабочее колесо с 12-ю загнутыми назад лопатками;
- Рабочее колесо устанавливается непосредственно на валу двигателя;
- Возможные исполнения по теплостойкости: 400С° и 600С°;
- Время работы до 120 минут.

Монтаж

Монтируются на кровле зданий и сооружений на монтажный стакан типа СТМ.

Условия эксплуатации

- Вентиляторы эксплуатируются в условиях умеренного (У) и тропического (Т) климата 1, 2-й и 3-й категории размещения по ГОСТ 15150-69;
- Температура окружающей среды от -40 до +40 °С (от -10 °С до +45 °С для вентиляторов тропического исполнения).

ТЕХНИЧЕСКИЕ ХАРАКТЕРИСТИКИ ВКРФ 5,6ДУ / 6,3ДУ

Вентилятор (сокращённое обозначение)	Мощность двигателя, кВт	Тип двигателя	Производительность, Q, м³/ч	Полное давление, Па при t=20С°	Масса, кг
ВКРФ 5,6ДУ	0,55	71B6	8 951	86-341	94
	1,1	80B6	9 861	147-383	102
	2,2	90L4	13 426	194-766	115
	3	100S4	14 791	330-861	116
ВКРФ 6,3ДУ	1,1	80B6	12 744	109-431	167
	1,5	90L6	14 040	186-484	172
	4	100L4	19 116	245-970	184
	5,5	112M4	21 060	418-1090	215

АЭРОДИНАМИЧЕСКИЕ ХАРАКТЕРИСТИКИ ВКРФ 5,6ДУ / 6,3ДУ

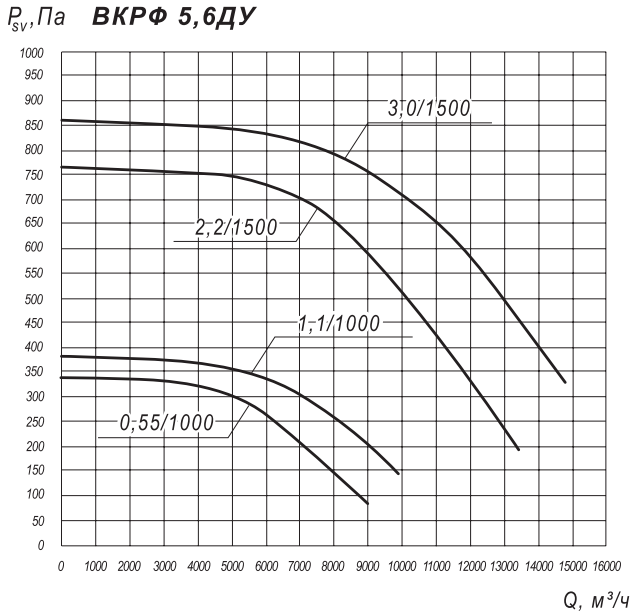

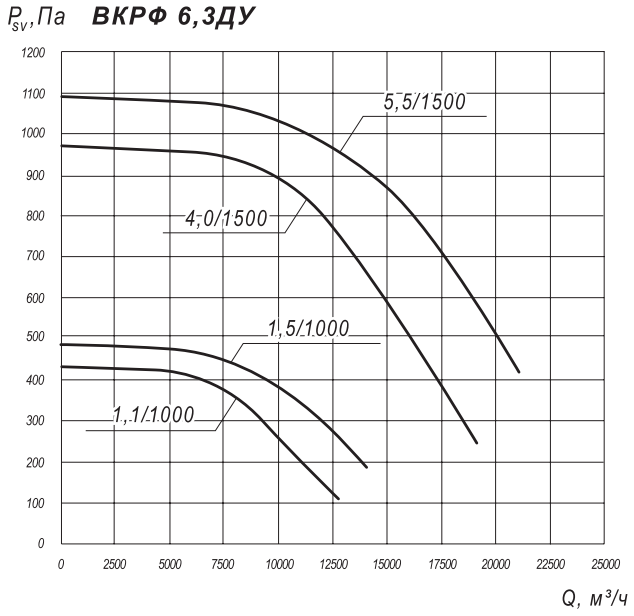

Аксессуары и комплектующие

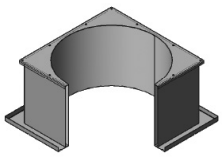

Стакан монтажный СТМ, *стр. 247*

Поддон, *стр. 251*

Клапан к стакану монтажному СТМ, *стр. 253*

Щит (шкаф) управления типа ЩУВ, *стр. 254*

ГАБАРИТНЫЕ И ПРИСОЕДИНИТЕЛЬНЫЕ РАЗМЕРЫ ВКРФ 5,6ДУ / 6,3ДУ

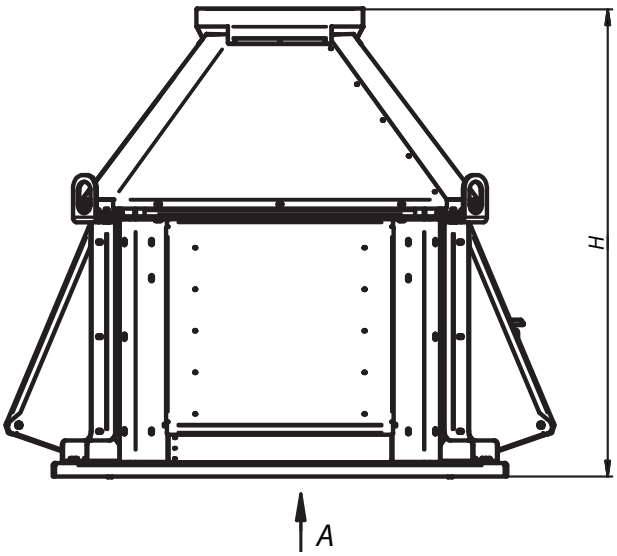

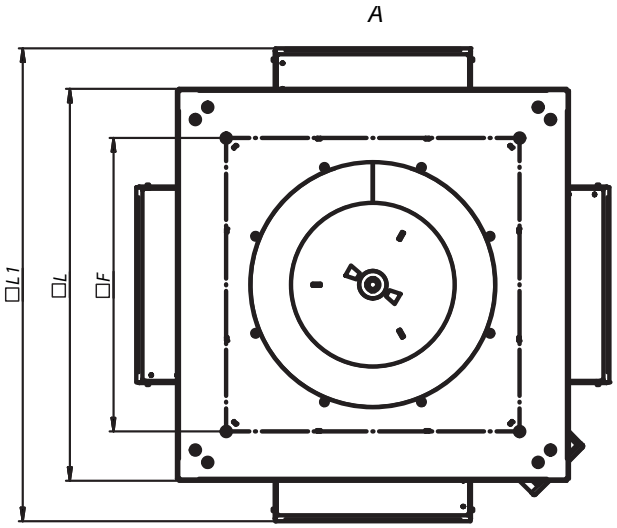

Конструкторский отдел оставляет за собой право для улучшения качества выпускаемой продукции вносить изменения размеров и комплектации без уведомления.

ГАБАРИТНО-ПРИСОЕДИНИТЕЛЬНЫЕ РАЗМЕРЫ ВКРФ 5,6ДУ / 6,3ДУ

Типоразмер вентилятора	H, мм	L1, мм	L, мм	F, мм	d, мм
ВКРФ №5,6ДУ	922	1081	900	690	14
ВКРФ №6,3ДУ	1038	1217	1008	755	14

АКУСТИЧЕСКИЕ ХАРАКТЕРИСТИКИ ВКРФ 5,6ДУ / 6,3ДУ

Типоразмер вентилятора	Частота вращения, об/мин	Тип двигателя	Уровень звуковой мощности, дБ в октавных полосах частот, Гц								Общий дБа
			63	125	250	500	1000	2000	4000	8000	
ВКРФ №5,6ДУ	1000	71B6	72	73	80	77	73	71	65	61	79
	1000	80B6	72	73	80	77	73	71	65	61	79
	1500	90L4	82	82	89	86	82	80	74	70	88
	1500	100S4	82	82	89	86	82	80	74	70	88
ВКРФ №6,3ДУ	1000	80B6	78	81	89	82	80	73	70	61	86
	1000	90L6	78	81	89	82	80	73	70	61	86
	1500	100L4	89	92	100	93	91	89	81	72	97
	1500	112M4	89	92	100	93	91	89	81	72	97