Размеры

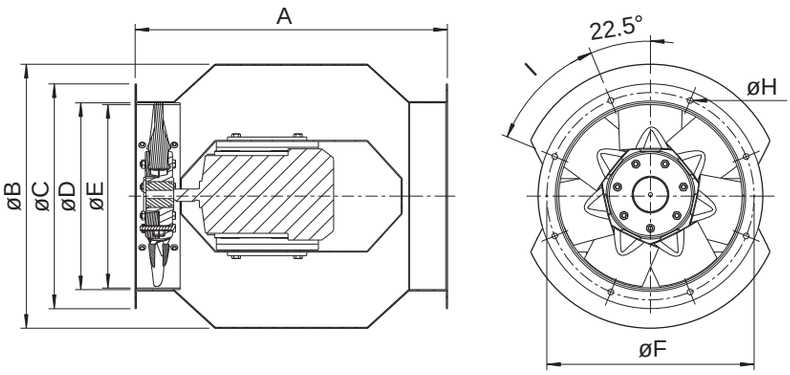

AXCBF-EX	A	ø B	ø C	ø D	ø E	ø F	ø H	I
250	535	448	328	250	238	302	10	8 x 45°
315	535	452	385	320	308	355	10	8 x 45°
400	625	585	480	401	388	450	10	8 x 45°
500 короткая версия	660	695	590	504	490	560	12	12 x 30°
500 длинная версия	710	695	590	504	490	560	12	12 x 30°

Принадлежности

FSD

MFA-AXCBF

EV-EX/AXC

GFL-AR/AXC

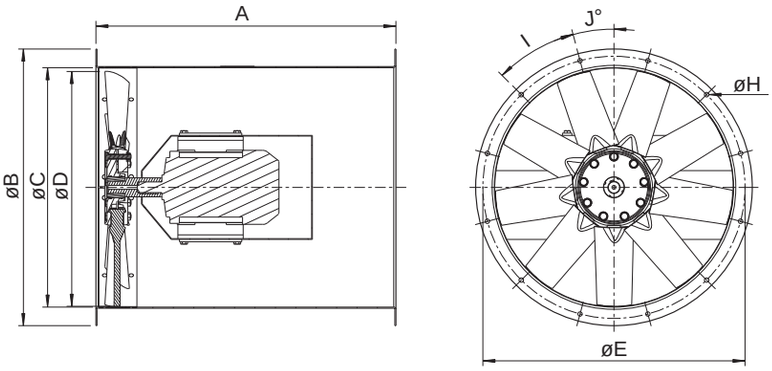

AXCBF-EX	A	øB	øC	øD	øE	øH	I
630	790	728	634	618	690	12	12 x 30°
800	880	890	797	778	860	12	16 x 22.5°

AXCBF/EX		400-7/32°-4	500-9/18°-2	500-9/30°-4	630-9/26°-4	800-9/18°-4
Артикул.		33027	33024	33028	33029	33030
Напряжение/частота	В/50 Гц	400 3~	400 3~	400 3~	400 3~	400 3~
Макс. нагрузка	кВт	0.55	2.2	1.1	2.2	4.0
Мощность (P1)	Вт	444	3054	863	2187	3403
Пусковой ток	А	6.8	26.2	11.6	23.4	51.6
Ток	А	1.1	4.78	1.85	4.27	6.02
Макс. расход воздуха	$м^3/с$	1.08	2.71	1.85	3.4	5.88
Частота вращения	$мин^{-1}$	1444	2840	1450	1459	1457
Диапазон температуры, окружающей и в воздуховоде	°C	-20...+40	-20...+40	-20...+40	-20...+40	-20...+40
Масса	кг	58	85	77	112	185
Класс изоляции двигателя		F	F	F	F	F
Класс защиты двигателя		IP 55	IP 55	IP 55	IP 55	IP 55
Сертификат		SIRA 07ATEX6341X				
Взрывозащищенность		II 2G c Ex d IIC T4				
Схема электрических подключений, с. 422-441		44a	44a	44a	44a	44a