Воздушные завесы серии COR-N предназначены для настенной установки на высоте до 3 метров.

Воздушные завесы оборудованы тангенциальными вентиляторами высокой производительности, обладающими низким уровнем шума.

Для проемов, ширина которых превышает длину завесы, возможна установка завес в линию, что позволяет перекрыть проем любой ширины.

Низкая скорость воздуха в сечении теплообменника позволяет обеспечить большую разницу температур на входе и выходе воздуха из завесы (только для версий с нагревом).

CR-F
2-х скоростной выносной пульт управления поставляется в комплекте с воздушной завесой, может управлять работой до 5 воздушных завес без нагревателя. ДхШхВ (мм): 88x47x88

CR-6/9
3-х скоростной выносной пульт управления поставляется в комплекте с воздушной завесой, может управлять работой до 5 воздушных завес с двухступенчатыми электрическими нагревателями. ДхШхВ (мм): 88x47x88

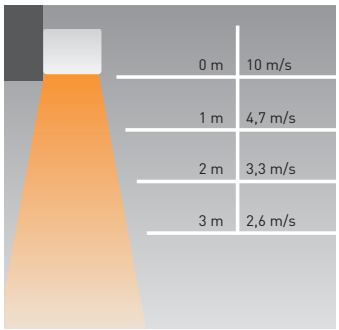

Профиль скоростей воздушного потока

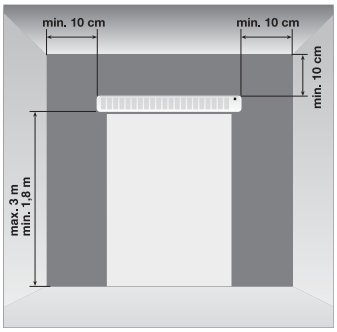

Установочные размеры

РАЗМЕРЫ (мм)

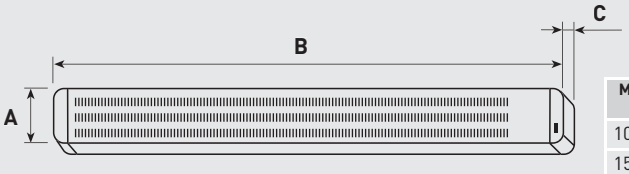

Модель	Размеры (мм)
1000	A: 210 B: 1.080 C: 250
1500	A: 210 B: 1.686 C: 250
2000	A: 210 B: 2.186 C: 250

ТЕХНИЧЕСКИЕ ХАРАКТЕРИСТИКИ

Модель	Напряж. (50 Гц)	Тепл. мощн.	Мощн. вент.	Кол-во скор.	Расход воздуха (м³/ч)			Скорость воздуха на выходе *	Макс. разница темп. (°C)			Уровень звук. давл.**	Ток	Плавкий предохран.	Возможн. подкл. выносн. термостата	Холодный/ теплый воздух	Вес	Цвет
					Скорость				Скорость									
	(В)	(кВт)	(Вт)		Выс.	Сред.	Низк.	(м/с)	Выс.	Сред.	Низк.	(дБ(А))	(А)				(кг)	(белый)
COR-F-1000 N	230		100	2	1400		1100	10				48	0,5			X	15	RAL 9003
COR-F-1500 N	230		200	2	2700		2100	10				50	0,8			X	20	RAL 9003
COR-F-2000 N	230		142	2	2700		2200	9				49	0,63			X	26	RAL 9003
COR-3,5-1000 N	230	3,5	100	3	1400	1100	750	10	7	9	14	48	15,5	•	•	X/T	16	RAL 9003
COR-6-1000 N	400	3 / 6	100	3	1400	1100	750	10	13	16	23	48	8,6	•	•	X/T	16	RAL 9003
COR-9-1000 N	400	4,5 / 9	100	3	1300	1100	1000	10	20	24	26	48	13	•	•	X/T	16	RAL 9003
COR-9-1500 N	400	4,5 / 9	200	3	2500	2000	1200	10	11	13	22	50	13	•	•	X/T	21	RAL 9003
COR-12-1500 N	400	6 / 12	200	3	2500	1900	1100	10	14	18	32	49	17,3	•	•	X/T	22	RAL 9003
COR-18-2000 N	400	9 / 18	200	3	2600	2300	2000	10	20	23	26	49	26	•	•	X/T	30	RAL 9003

* На расстоянии 0,05 м от завесы, на максимальной скорости.
** Уровень звукового давления измерен на расстоянии 3 м от воздушной завесы, в свободном пространстве.