2.3 Миксер и генератор потока

В настоящее время погружные смесители являются основными компонентами в современных системах для обработки воды. Они используются в основном в процессах стабилизации, гомогенизации и денитрификации, в освобождении от фосфатов, а также тогда, когда необходимо смешивание или взбалтывание жидкостей для снижения выпадения осадка.

Смесители ZENIT серии PROpeller характеризуются:

- Экономичностью в эксплуатации, так как обеспечивают высокую эффективность и нуждаются в минимальных затратах энергии;
- Практичностью, так как они могут устанавливаться в ваннах любой формы и размеров;
- Универсальностью, благодаря многочисленным аксессуарам для установки, позволяющим правильно размещать их в любой точке ванны;
- Простотой монтажа и обслуживания, благодаря металлоконструкциям для быстрого подъема и большой гамме аксессуаров, обеспечивающих любой тип регулировки и направленности агрегата.

Выбор правильного миксера для любой необходимости - дело непростое: необходимо учитывать множество факторов, а опыт играет в этом определяющую роль.

Для правильного выбора изделия следует учитывать взаимодействие следующих параметров:

- форму, размеры и геометрию ванны;
- материал и трение стенок;
- элементы сопротивления внутри ванны (трубы, аэраторы и т.д.);
- расстояние между винтом смесителя и стенками ванны;
- тип обрабатываемой жидкости и ее удельный вес;
- расстояние между миксерами (если их несколько).

ZENIT поможет вам в выборе правильного PROpeller

ZENIT поможет вам в выборе миксера, который наилучшим образом соответствует вашим необходимостям, предоставляя в распоряжение свой десятилетний опыт в обработке воды. Для этого достаточно связаться с нашими специалистами из Отдела обслуживания заказчиков и сообщить им данные по системе, чтобы в кратчайшие сроки получить характеристики смесителя, наиболее точно соответствующего вашей установке.

Структура кода изделия

PRS 200 / 6 / 1 / 285

- PRS — Приставка MIXER (*)
- 200 — Мощность двигателя (Л.С. x 100)
- 6 — Кол. полюсов двигателя
- 1 — Передаточное число двигателя
- 285 — Диаметр винта (в мм)

(*) **PRS** - чугунный корпус - прямая передача
PRX - корпус из нержавеющей стали - прямая передача
PRO - чугунный корпус - с редуктором

PRS-PRX-PRO

Погружные смесители

Все изображения являются лишь ориентировочными

Описание и применение

Миксеры Zenit серии PRS, PRX и PRO выполняются из чугуна или из нержавеющей стали. Винты с самоочищающимся профилем имеют диаметр до 850 мм. Использованные электродвигатели имеют мощность от 1,1 до 15 кВт с 4, 6 или 8 полюсами, с прямой передачей или с планетарным редуктором.
Они используются в процессах смешивания, в которых необходимо поддерживать движение значительного количества жидкости для предотвращения выпадения осадка. Аксессуары для установки, выполненные из оцинкованной или нержавеющей стали, обеспечивают высокую универсальность и исправность работы оборудования даже в случае установки нескольких узлов в одной ванне.

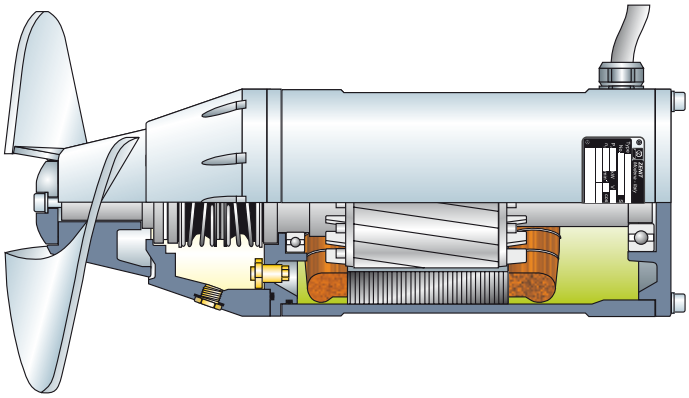

PRS

- Чугунная конструкция;
- Винт из Fe 510;
- Двигатели от 1,5 до 3,0 кВт с 6 и 8 полюсами;
- От 750 до 1000 об/мин, прямая передача.

PRX

- Конструкция из AISI 316;
- Винт из стали AISI 316;
- Двигатели от 1,5 до 3,0 кВт с 6 и 8 полюсами;
- От 750 до 1000 об/мин, прямая передача;
- Пригодны для использования с макс. содержанием твердых примесей 3%.

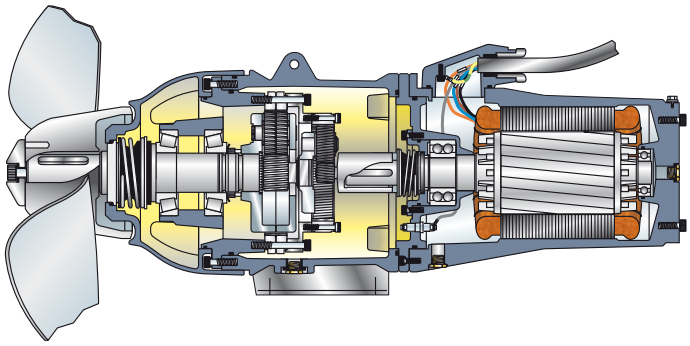

PRO

- Чугунная конструкция;
- Винт из Fe 510;
- Двигатели от 1,1 до 15 кВт с 4 полюсами;
- От 222 до 350 об/мин, передача с редуктором;
- Пригодны для использования с макс. содержанием твердых примесей 12%.

Технические характеристики

	P1	P2	ток						винт			
	(кВт)	(кВт)	режим	пик	полюсы	старт	кабель	об/мин	напор N	Ø в мм	лопастей	материал
PRS 200/6/1/285	1.9	1.5	3.6	25	6	DOL	7x1.5	1000	390	285	2	Fe 510 D
PRS 300/6/1/325	3.0	2.2	6.4	45	6	DOL	7x1.5	1000	530	325	2	Fe 510 D
PRS 400/6/1/360	4.2	3.0	7.8	55	6	DOL	7x1.5	1000	650	360	2	Fe 510 D
PRS 200/8/1/380	2.2	1.5	5.8	41	8	DOL	7x1.5	750	465	380	2	Fe 510 D
PRS 350/8/1/440	3.4	2.5	7.1	50	8	DOL	7x1.5	750	600	440	2	Fe 510 D
PRX 200/6/1/285	1.9	1.5	3.6	25	6	DOL	7x1.5	1000	390	285	2	AISI 316
PRX 300/6/1/325	3.0	2.2	6.4	45	6	DOL	7x1.5	1000	530	325	2	AISI 316
PRX 400/6/1/360	4.2	3.0	7.8	55	6	DOL	7x1.5	1000	650	360	2	AISI 316
PRX 200/8/1/380	2.2	1.5	5.8	41	8	DOL	7x1.5	750	465	380	2	AISI 316
PRX 350/8/1/440	3.4	2.5	7.1	50	8	DOL	7x1.5	750	600	440	2	AISI 316
PRO 150/4/7/540	1.7	1.1	3.0	21	4	DOL	7x1.5	222	295	540	2	Fe 510 D
PRO 200/4/6/540	2.1	1.5	3.9	27	4	DOL	7x1.5	268	405	540	2	Fe 510 D
PRO 300/4/6/550	2.8	2.2	5.2	36	4	DOL	7x1.5	268	575	550	2	Fe 510 D
PRO 400/4/4/540	4.0	3.0	7.2	51	4	DOL	7x1.5	350	805	540	2	Fe 510 D
PRO 550/4/4/550	5.0	4.0	8.6	60	4	DOL	7x1.5	350	980	550	2	Fe 510 D
PRO 750/4/4/600	7.2	5.5	12.5	88	4	Y/Δ	12x2.5	350	1450	600	2	Fe 510 D
PRO 1000/4/4/640	9.0	7.5	15.2	105	4	Y/Δ	12x2.5	350	1950	640	2	Fe 510 D
PRO 1500/4/6/800	15.1	11.0	25.4	178	4	Y/Δ	12x2.5	268	3400	800	2	Fe 510 D
PRO 2000/4/6/850	17.9	15.0	29.8	210	4	Y/Δ	12x2.5	268	4600	850	2	Fe 510 D

Габаритные размеры и вес

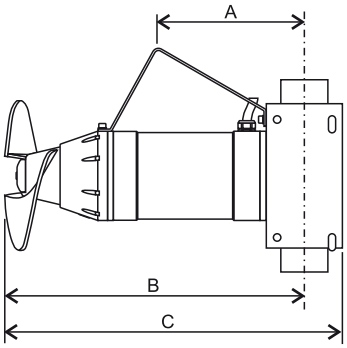

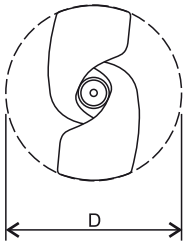

	A	B	C	D	Kg
PRS 200/6/1/285	260	585	670	285	59
PRS 300/6/1/325	260	585	670	325	59
PRS 400/6/1/360	260	585	670	360	59
PRS 200/8/1/380	250	577	660	380	66
PRS 350/8/1/440	250	577	660	440	67

	A	B	C	D	Kg
PRX 200/6/1/285	260	585	670	285	59
PRX 300/6/1/325	260	585	670	325	59
PRX 400/6/1/360	260	585	670	360	59
PRX 200/8/1/380	250	577	660	380	66
PRX 350/8/1/440	250	577	660	440	67

Размеры в мм

Все размеры являются всего лишь ориентировочными

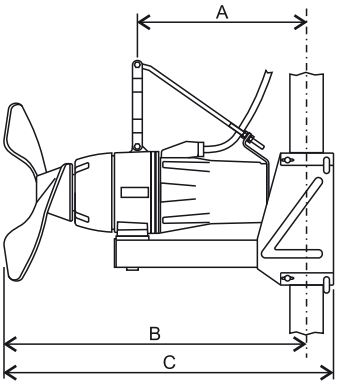

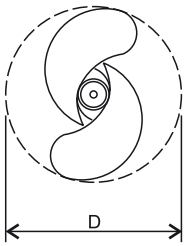

	A	B	C	D	Kg
PRO 150/4/7/540	450	988	1070	540	141
PRO 200/4/6/540	450	988	1070	540	136
PRO 300/4/6/550	450	978	1060	550	141
PRO 400/4/4/540	450	988	1070	540	138
PRO 550/4/4/550	450	978	1060	550	138
PRO 750/4/4/600	540	1123	1220	600	223
PRO 1000/4/4/650	540	1123	1220	640	229
PRO 1500/4/6/800	650	1313	1410	800	314
PRO 2000/4/6/850	625	1313	1410	850	337

Размеры в мм

Все размеры являются всего лишь ориентировочными

Установка

Миксеры PROpeller комплектуются полной гаммой аксессуаров для установки, которые обеспечивают установку и облегчают обслуживание в ванне любого типа, а также гарантируют правильное расположение миксера в ванне благодаря разнообразным возможным регулировкам.

В базовой комплектации миксер поставляется с направляющими салазками и с подъемным крюком, вся металлоконструкция может поставляться из металла с горячим цинкованием или же из нержавеющей стали.

По заказу, для миксеров больших размеров поставляются другие установочные аксессуары.

Все подъемные системы выполнены из чрезвычайно прочных конструкций, гарантирующих эффективность и долговечность.

Дополнительные преимущества обеспечиваются полной разборкой на отдельные компоненты, что позволяет собирать систему даже без подъемных средств.
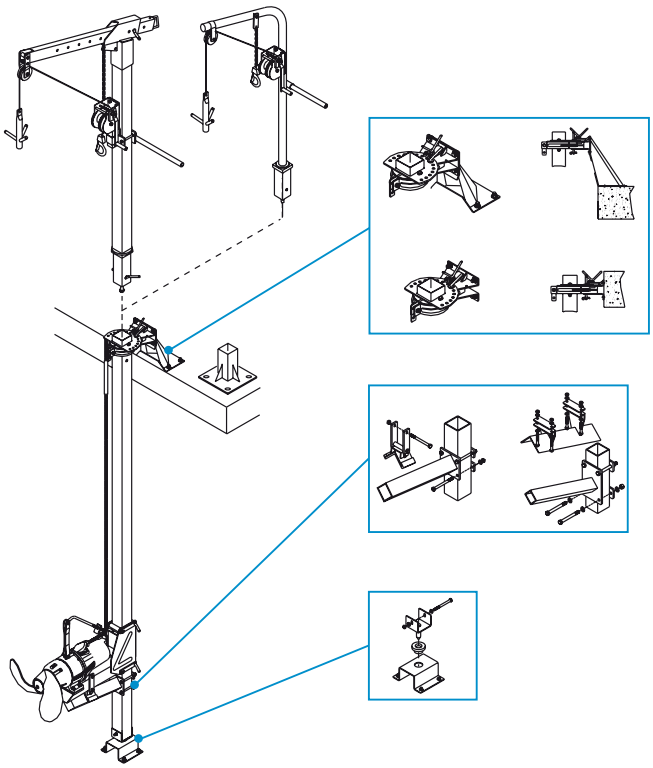
Благодаря специальному креплению в верхней части, все колонны Zenit позволяют демонтировать подъемную систему для ее использования на многочисленных системах.