DGB

Все изображения являются лишь ориентировочными

Насосы из специальных сплавов

Общие характеристики

Насосы из специальных сплавов	
Мощность	0,37 ÷ 1,5 kW
Кол. полюсов	2
Напор	GAS 2” Вер.
Свободный просвет	max 38 mm
Макс. производительность	10.6 l/s
Макс. напор	15 m

Электромеханический комплекс

Электромеханический комплекс из бронзы B10, предназначен для погружной работы. Комплект уплотнений, состоящий из 2 оппозитных механических уплотнений из карбида кремния оппозитно установленных и смазывающихся маслом. Двигатель в масляной ванне.

Назначение оборудования

Предназначается для подъема химически агрессивных, загрязненных вод, красителей и морской воды. Таким образом, он идеально подходит для использования в кожевенной и бумажной промышленности, а также для судовых применений.

Материалы для изготовления

Каркас	Бронза B10
Материал крыльчатки	Бронза B10
Крепеж	Нержавеющая сталь - Класс A4
Стандартное уплотнение	Резина - VITON
Вал	Нержавеющая сталь - AISI 316
Комплект стандартных механических уплотнений	Два механических уплотнения из карбида кремния (2SiC)

Ограничения по эксплуатации

Макс. температура эксплуатации	40 °C
PH обработанной жидкости	5 ÷ 11
Вязкость обработанной жидкости	1 mm^2/s
Макс. глубина погружения	20 m
Плотность обработанной жидкости	1 Kg/dm^3
Макс. акустическое давление	70 dB
Макс. запусков/час	30

DGB

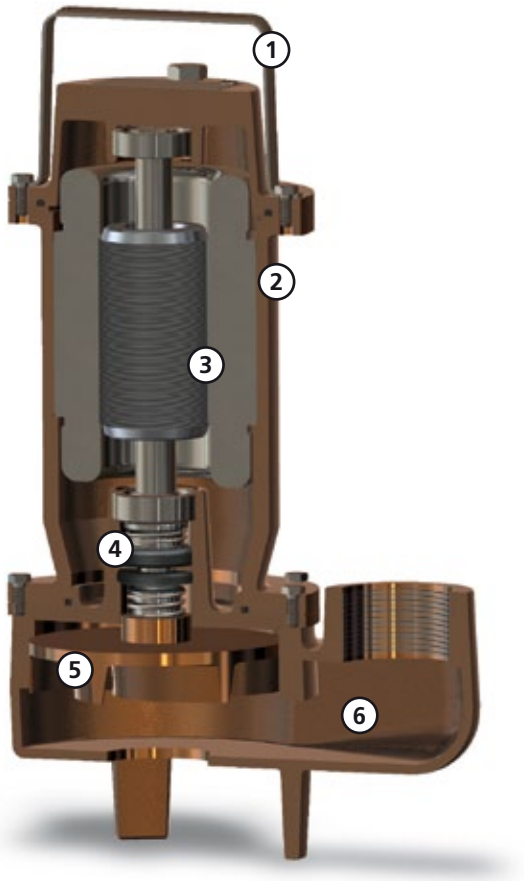

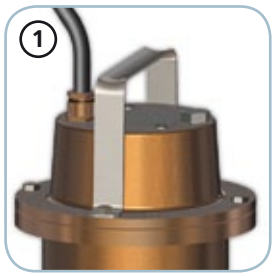

Ручка / Кабельная муфта

Ручка для подъема и переноса из нержавеющей стали AISI 316.

Структура

Конструкция из бронзы B10, которая делает насос пригодным для эксплуатации при наличии химически агрессивных жидкостей.

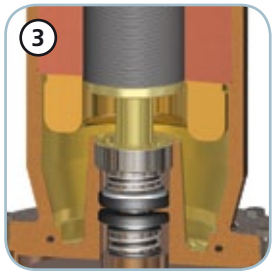

Двигатель

Двигатель в масляной ванне с тепловой защитой.

Механические уплотнения

Два механических уплотнения из карбида кремния (2SiC).

Крыльчатка

Крыльчатка Vortex из бронзы B10.

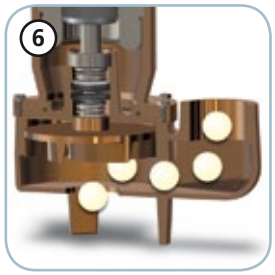

Свободный просвет

Большой свободный интегральный просвет позволяет выброс твердых тел, что предотвращает блокировку крыльчатки.

DGB

Модели с вертикальным резьбовым напорным патрубком 2″ - 2 полюса

Характеристики

	l/s	0	1	2	3	4	5	6	7	8	9	10
	l/min	0	60	120	180	240	300	360	420	480	540	600
	m³/h	0	3.6	7.2	10.8	14.4	18.0	21.6	25.2	28.8	32.4	36.0
1 DGB 50/2/G50V A0CM(T)/50		7.7	6.6	5.4	4.3	3.2	2.1					
2 DGB 75/2/G50V A0CM (T)/50		8.5	7.4	6.4	5.4	4.4	3.4	2.4				
3 DGB 100/2/G50V A0CM (T)/50		12.2	11.2	10.1	9.0	7.9	6.7	5.5	4.3	3.0		
4 DGB 150/2/G50V A0CM (T)/50		14.0	12.9	11.8	10.7	9.5	8.3	7.1	5.9	4.6	3.3	
5 DGB 200/2/G50V A0CM (T)/50		15.0	13.9	12.7	11.6	10.4	9.2	8.0	6.8	5.5	4.2	3.0

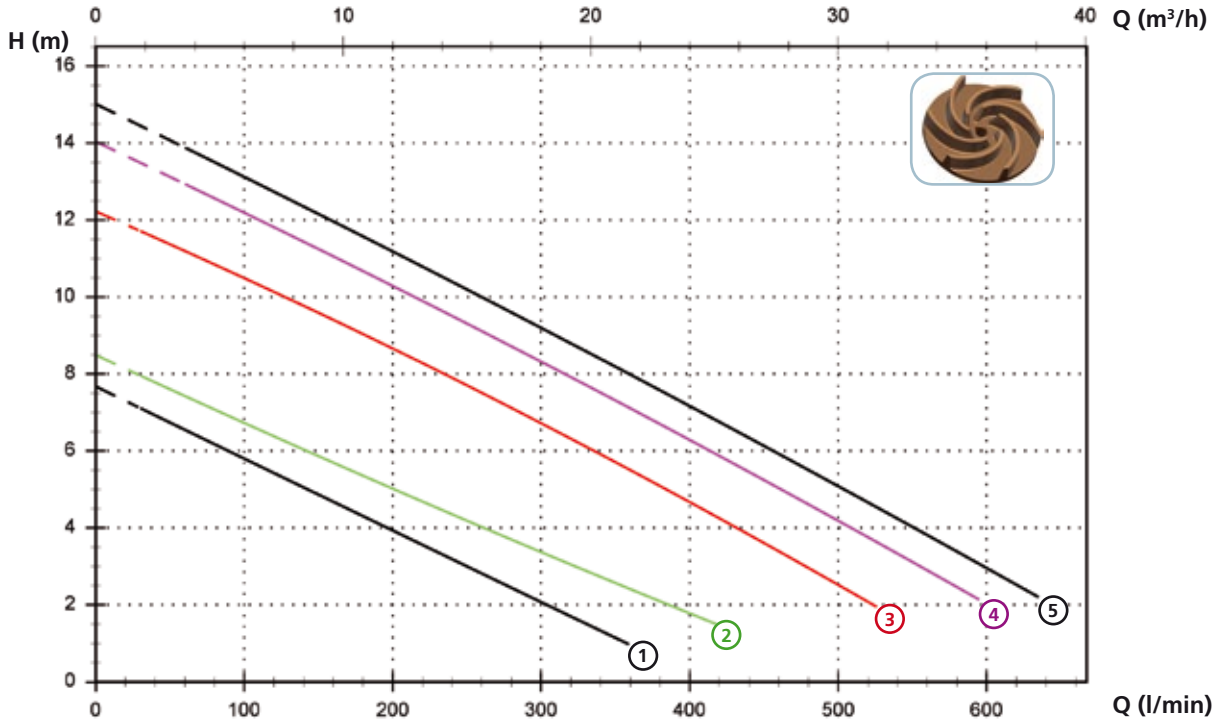

Технические данные

	V	Фазы	P1 (kW)	P2 (kW)	A	Rpm	Start	Ø	Свободный просвет
1 DGB 50/2/G50V A0CM/50	230	1	-	0.37	2.9	2900	Dir	G 2″	38 mm
2 DGB 75/2/G50V A0CM/50	230	1	-	0.55	3.9	2900	Dir	G 2″	38 mm
3 DGB 100/2/G50V A0CM/50	230	1	-	0.88	6.5	2900	Dir	G 2″	38 mm
4 DGB 150/2/G50V A0CM/50	230	1	-	1.1	8.2	2900	Dir	G 2″	38 mm
5 DGB 200/2/G50V A0CM/50	230	1	-	1.5	9.3	2900	Dir	G 2″	38 mm

	V	Фазы	P1 (kW)	P2 (kW)	A	Rpm	Start	Ø	Свободный просвет
1 DGB 50/2/G50V A0CT/50	400	3	-	0.37	1.1	2900	Dir	G 2″	38 mm
2 DGB 75/2/G50V A0CT/50	400	3	-	0.55	1.4	2900	Dir	G 2″	38 mm
3 DGB 100/2/G50V A0CT/50	400	3	-	0.88	2.3	2900	Dir	G 2″	38 mm
4 DGB 150/2/G50V A0CT/50	400	3	-	1.1	2.7	2900	Dir	G 2″	38 mm
5 DGB 200/2/G50V A0CT/50	400	3	-	1.5	3.6	2900	Dir	G 2″	38 mm

DGB

Доступные версии

(Обозначения версий на стр. 16)

	Доступные версии												Охлаждение				Комплект уплотнений			
	NAE	T	TC	TCD	TCDT	TCDGT	TCG	TCST	TCSGT	TS	TR	TRG	N	CC CCE	FT	CGFT	2SIC	SICM	SICAL	2SICAL
DGB 50/2/G50V A0CM/50		●						●	●				●				●			
DGB 75/2/G50V A0CM/50		●						●	●				●				●			
DGB 100/2/G50V A0CM/50		●						●	●				●				●			
DGB 150/2/G50V A0CM/50		●						●	●				●				●			
DGB 200/2/G50V A0CM/50		●						●	●				●				●			
DGB 50/2/G50V A0CT/50	●												●				●			
DGB 75/2/G50V A0CT/50	●												●				●			
DGB 100/2/G50V A0CT/50	●												●				●			
DGB 150/2/G50V A0CT/50	●												●				●			
DGB 200/2/G50V A0CT/50	●												●				●			

Габаритные размеры и вес

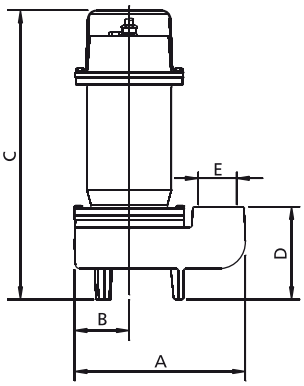

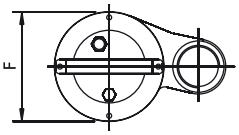

	A	B	C	D	E	F	kg
DGB 50/2/G50V A0CM(T)/50	225	75	360	120	G 2″	155	16.5
DGB 75/2/G50V A0CM(T)/50	225	75	360	120	G 2″	155	18
DGB 100/2/G50V A0CM(T)/50	245	80	410	130	G 2″	155	22
DGB 150/2/G50V A0CM(T)/50	245	80	410	130	G 2″	155	23
DGB 200/2/G50V A0CM(T)/50	245	80	410	130	G 2″	155	26

Размеры мм

Все размеры являются всего лишь ориентировочными

Размеры упаковки

	A	B	C
DGB 50/2/G50V A0CM(T)/50	385	225	245
DGB 75/2/G50V A0CM(T)/50	385	225	245
DGB 100/2/G50V A0CM(T)/50	475	285	235
DGB 150/2/G50V A0CM(T)/50	475	285	235
DGB 200/2/G50V A0CM(T)/50	475	285	235

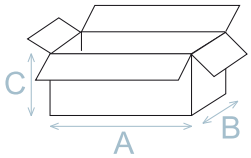

Размеры мм

Все размеры являются всего лишь ориентировочными
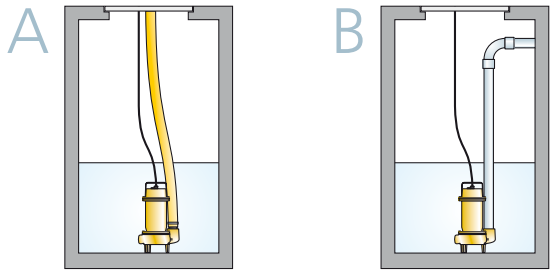
Установка