# APN

Все изображения являются лишь ориентировочными

## Крыльчатки с большим напором

### Общие характеристики

| | |
|---|---|
| Крыльчатки с большим напором | |
| Мощность | 1,8 ÷ 4,1 kW |
| Кол. полюсов | 2 |
| Напор | GAS 1½"- 2" DN32 Гор. |
| Свободный просвет | max 10 mm |
| Макс. производительность | 10 l/s |
| Макс. напор | 38.7 m |

### Электромеханический комплекс

Чугунный электромеханический комплекс EN-GJL-250, предназначенный для погружной работы. Комплект уплотнений, состоящий из 2 оппозитных механических уплотнений из карбида кремния в осматриваемом масляном колодце. Экологический двигатель сухого типа. Эта серия имеется во взрывозащищенной версии ATEX.

### Назначение оборудования

Рекомендуется для чистой, атмосферной воды, дренажной воды. Значительный манометрический напор обеспечивает отличные результаты при устройстве водных игр и декоративных фонтанов, пригоден для использования в сельском хозяйстве, поливе и рыбоводстве. Этот насос может поставляться также во взрывозащищенной версии с сертификатом ATEX. Эта серия предназначена для системы охлаждения ZENIT для сухой или полупогружной установки.

### Материалы для изготовления

| | |
|---|---|
| **Каркас** | Чугун EN-GJL 250 |
| **Материал крыльчатки** | Чугун EN-GJL-250 |
| **Крепеж** | Нержавеющая сталь - Класс A2-70 |
| **Стандартное уплотнение** | Резина - NBR |
| **Вал** | Нержавеющая сталь - AISI 420 |
| **Рубашка охлаждения** | Нержавеющая сталь - AISI 304 |
| **Окраска** | Эпоксидная, двухкомпонентная, на водной основе (средняя толщина 150 мкм) |
| **Комплект стандартных механических уплотнений** | Два механических уплотнения из карбида кремния (2SiC) |

### Ограничения по эксплуатации

| | |
|---|---|
| **Макс. температура эксплуатации** | 40 °C |
| **PH обработанной жидкости** | 6 ÷ 14 |
| **Вязкость обработанной жидкости** | 1 $mm^2/s$ |
| **Макс. глубина погружения** | 20 m |
| **Плотность обработанной жидкости** | 1 $Kg/dm^3$ |
| **Макс. акустическое давление** | 70 dB |
| **Макс. запусков/час** | 30 |

# APN

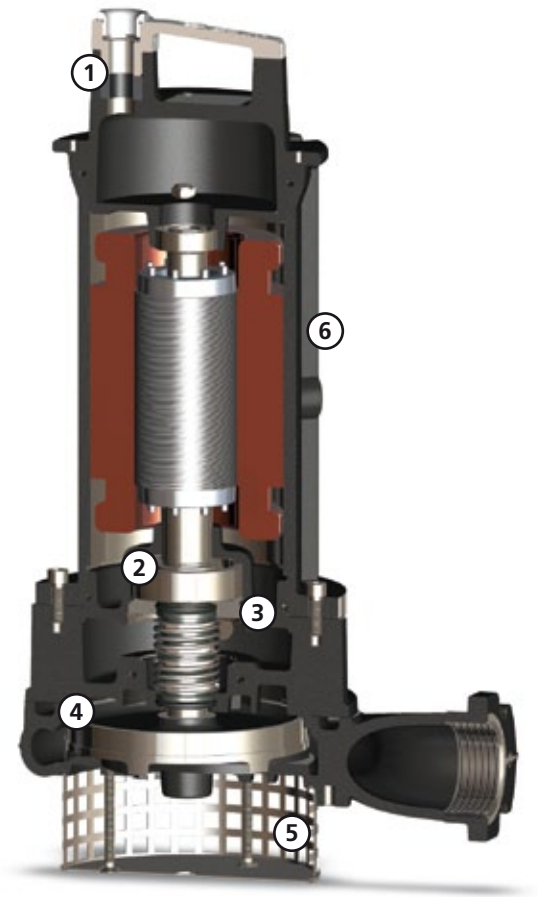

## Охлаждение

Возможность сухой установки с охлаждающей рубашкой (более подробная информация на стр. 17)

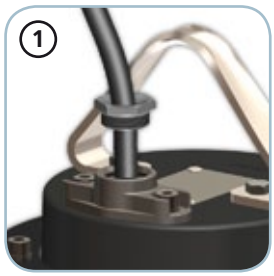


## Кабельная муфта

Система кабельной муфты для обеспечения отличной водонепроницаемости. Отвинтив круглую гайку с универсальной резьбой, можно прикрепить к кабельной муфте жесткую трубу или резиновый шланг, чтобы защитить электрический кабель питания.

## Механические уплотнения

Два механических уплотнения из карбида кремния (2SiC), оба устанавливаемых в масляной камере.

## Камера с маслом

Большая камера с маслом для обеспечения большого срока службы механических уплотнений. Фланец обеспечивает простой доступ к отсеку уплотнений для проведения обслуживания.

## Anti Clogging System, Защитная система от засорения

Особенная обработка гидравлической части обеспечивает выталкивание взвешенных твердых тел и предотвращает блокировку крыльчатки.

## Всасывающая решетка

Всасывающая решетка из нержавеющей стали.

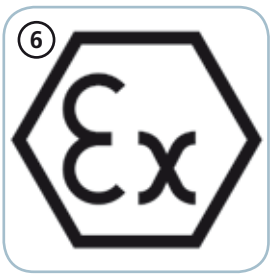


## EX

Модели, поставляемые по заказу с сертификатом ATEX, для установки при наличии потенциально взрывоопасной пыли, жидкостей и газа.

**CE 0496 Ex II 2GD Ex db k c IIB T5 Ex tb IIIC T100°C IP68**

# APN

## Модели с горизонтальным резьбовым напорным патрубком GAS 1½'' фланцевым DN32 PN6 - 2 полюса

### Характеристики

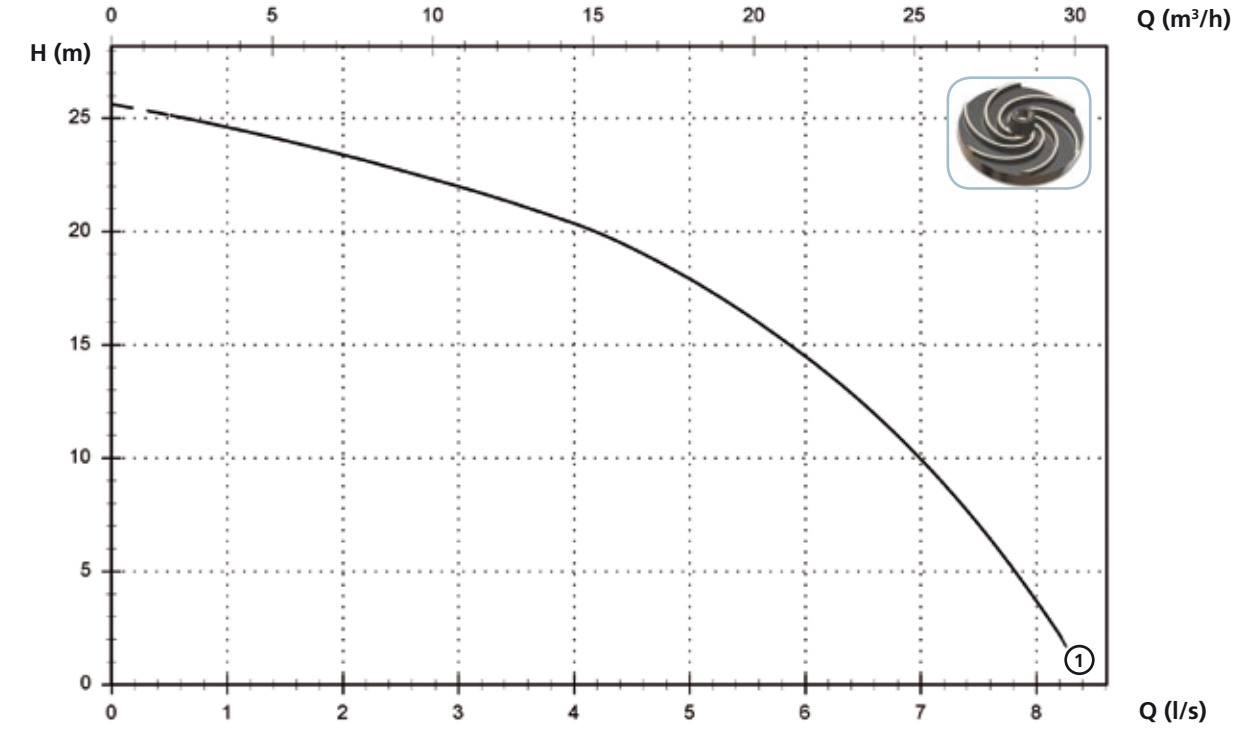


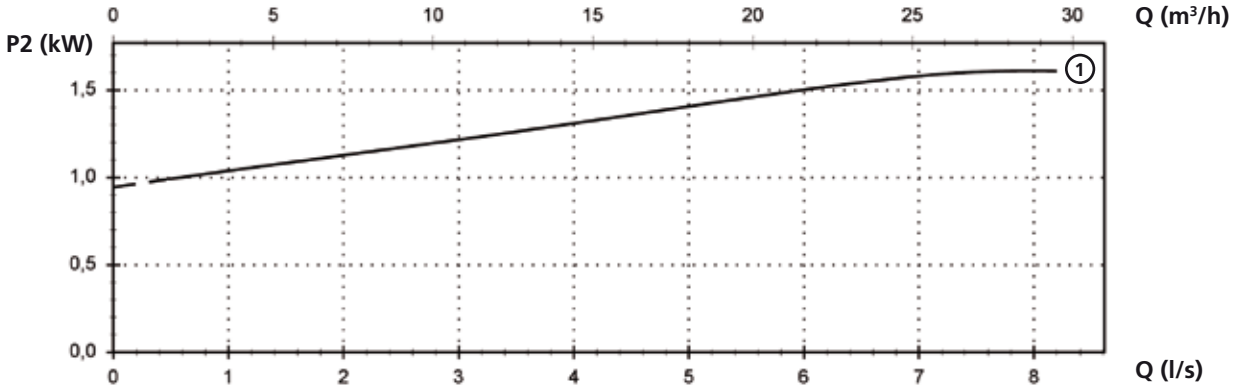


### Технические данные

| | V | Фазы | P1 (kW) | P2 (kW) | A | Rpm | Start | Ø | Свободный просвет |
|---|---|---|---|---|---|---|---|---|---|
| 1 APN 250/2/G40H A1DM/50 | 230 | 1 | 2.7 | 1.8 | 12.5 | 2900 | Dir | G 1½"-DN32 PN6 | 10 mm |

| | V | Фазы | P1 (kW) | P2 (kW) | A | Rpm | Start | Ø | Свободный просвет |
|---|---|---|---|---|---|---|---|---|---|
| 1 APN 250/2/G40H A1DT/50 | 400 | 3 | 2.5 | 1.8 | 4.3 | 2900 | Dir | G 1½"-DN32 PN6 | 10 mm |

# APN

## Модели с горизонтальным резьбовым напорным патрубком GAS 2” фланцевым DN32 PN6 - 2 полюса

### Характеристики

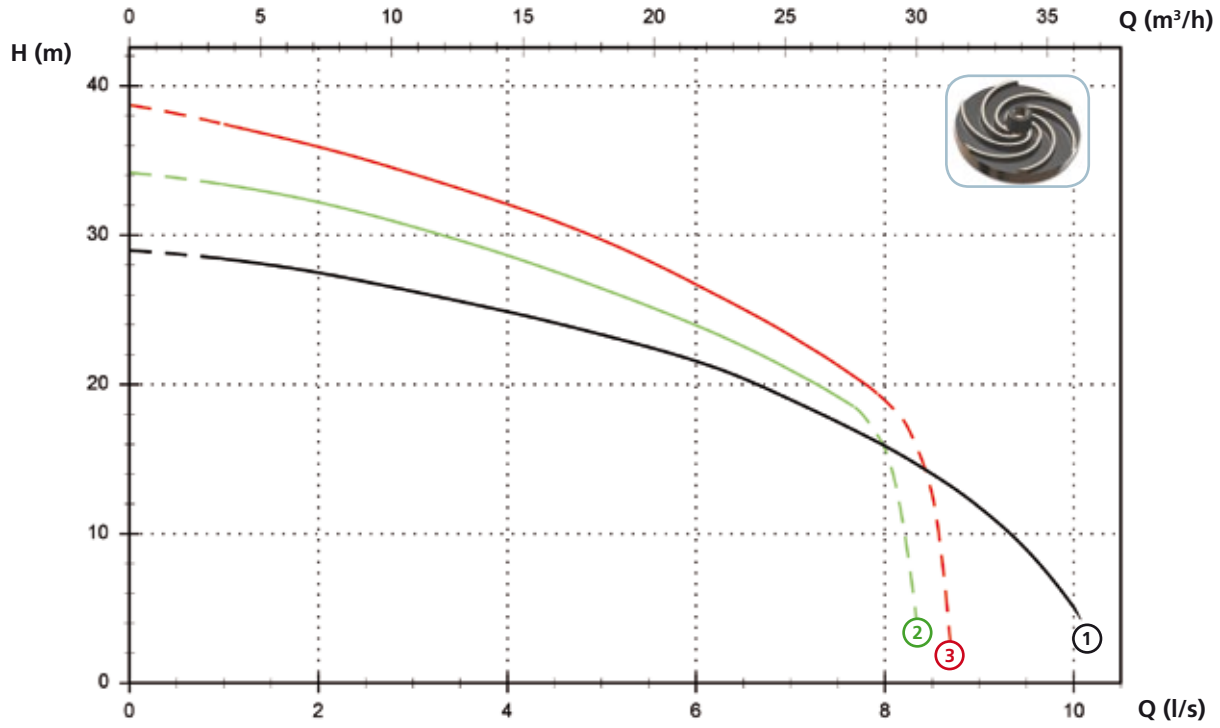


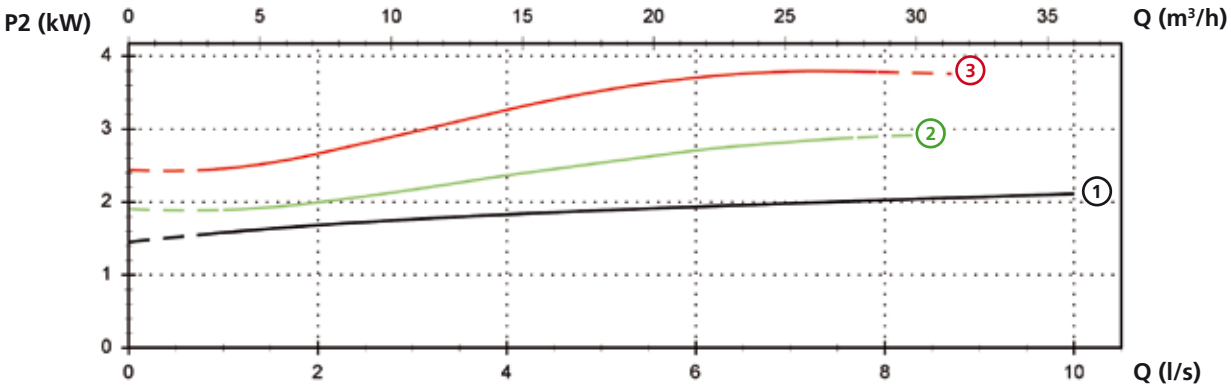


### Технические данные

| | V | Фазы | P1 (kW) | P2 (kW) | A | Rpm | Start | Ø | Свободный просвет |
|---|---|---|---|---|---|---|---|---|---|
| 1 APN 300/2/G50H A1DT/50 | 400 | 3 | 3.7 | 2.2 | 5.1 | 2900 | Dir | G 2”- DN32 PN6 | 10 mm |
| 2 APN 400/2/G50H A1FT/50 | 400 | 3 | 4.0 | 3 | 6.7 | 2900 | Dir | G 2”- DN32 PN6 | 10 mm |
| 3 APN 550/2/G50H A1FT/50 | 400 | 3 | 5.0 | 4.1 | 8.7 | 2900 | Dir | G 2”- DN32 PN6 | 10 mm |

# APN

## Доступные версии

*(Обозначения версий на стр. 16)*

| | Доступные версии | | | | | | | | | | | | Охлаждение | | | | Комплект уплотнений | | | |
|---|---|---|---|---|---|---|---|---|---|---|---|---|---|---|---|---|---|---|---|---|
| | NAE | T | TC | TCD | TCDT | TCDGT | TCG | TCST | TCSGT | TS | TR | TRG | N | CC CCE | FT | CGFT | 2SIC | SICM | SICAL | 2SICAL |
| APN 250/2/G40H A1DM/50 | | | | ● | | | | | | | | | ● | ● | | | ● | | | |
| APN 250/2/G40H A1DT/50 | | ● | | | | | | | | ● | | | ● | ● | | | ● | | | |
| APN 300/2/G50H A1DT/50 | | ● | | | | | | | | ● | | | ● | ● | | | ● | | | |
| APN 400/2/G50H A1FT/50 | | ● | | | | | | | | ● | | | ● | ● | | | ● | | | |
| APN 550/2/G50H A1FT/50 | | ● | | | | | | | | ● | | | ● | ● | | | ● | | | |

ПРИМЕЧАНИЕ ДЛЯ ОДНОФАЗНЫХ ВЕРСИЙ: тепловая защита на обмотках должна быть подключена к электрическому щиту. Конденсатор включен в поставку, но не подключен к кабелю насоса. Для размещения конденсатора необходимо использовать электрический щит. Для установки обращайтесь к руководству по эксплуатации и обслуживанию.

## Габаритные размеры и вес

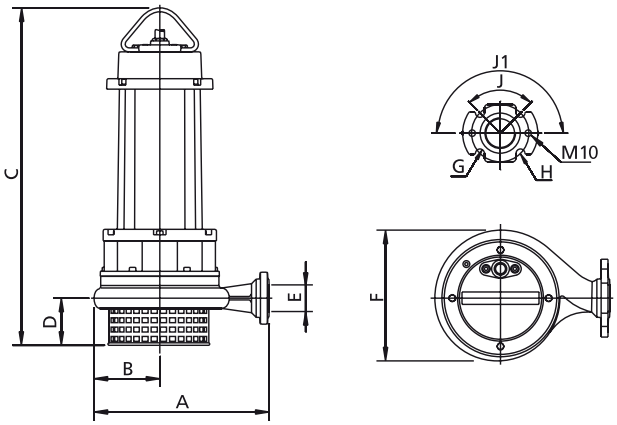


| | A | B | C | D | E | F | G | H | J | J1 | kg |
|---|---|---|---|---|---|---|---|---|---|---|---|
| APN 250/2/G40H A1DM(T)/50 | 265 | 105 | 530 | 80 | G 1½″ | 215 | 14 | 90 | 90° | 180° | 43 |
| APN 300/2/G50H A1DT/50 | 305 | 110 | 530 | 80 | G 2″ | 225 | 14 | 90 | 90° | 180° | 46 |
| APN 400/2/G50H A1FT/50 | 350 | 130 | 660 | 80 | G 2″ | 265 | 14 | 90 | 90° | 180° | 68 |
| APN 550/2/G50H A1FT/50 | 350 | 130 | 660 | 80 | G 2″ | 265 | 14 | 90 | 90° | 180° | 71 |

*Размеры мм*

*Все размеры являются всего лишь ориентировочными*

## Размеры упаковки

| | A | B | C |
|---|---|---|---|
| APN 250/2/G40H A1DM(T)/50 | 725 | 445 | 415 |
| APN 300/2/G50H A1DT/50 | 725 | 445 | 415 |
| APN 400/2/G50H A1FT/50 | 725 | 445 | 415 |
| APN 550/2/G50H A1FT/50 | 725 | 445 | 415 |

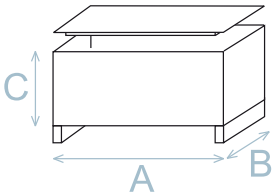


*Размеры мм*

*Все размеры являются всего лишь ориентировочными*

## Установка

A

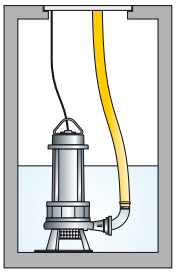

B

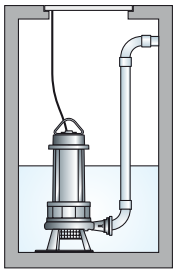
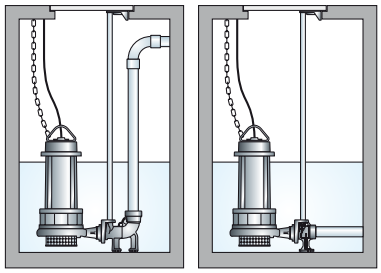
D