APS

Все изображения являются лишь ориентировочными

Крыльчатки с большим напором

Общие характеристики

Крыльчатки с большим напором	
Мощность	0,9 kW
Кол. полюсов	2
Напор	GAS 1½”- DN32 Гор.
Свободный просвет	7 mm
Макс. производительность	5.2 l/s
Макс. напор	20.3 m

Электромеханический комплекс

Чугунный электромеханический комплекс EN-GJL-250, предназначенный для погружной работы. Комплект уплотнений, состоящий из 1 механического уплотнения из карбида кремния и 1 сальника. Экологический двигатель сухого типа. Литой гидравлический корпус с оболочкой двигателя.

Назначение оборудования

Применяется для чистой, атмосферной воды, дренажной воды, с небольшим содержанием песка. Значительный манометрический напор делает его пригодным для полива и рыбоводства.

Материалы для изготовления

Каркас	Чугун EN-GJL-250
Материал крыльчатки	Чугун EN-GJL-250
Крепеж	Нержавеющая сталь - Класс A2-70
Стандартное уплотнение	Резина - NBR
Вал	Нержавеющая сталь - AISI 420
Окраска	Эпоксидная, двухкомпонентная, на водной основе (средняя толщина 80 мкм)
Комплект стандартных механических уплотнений	Одно механическое уплотнение из карбида кремния (SiC)

Ограничения по эксплуатации

Макс. температура эксплуатации	40 °C
PH обработанной жидкости	6 ÷ 14
Вязкость обработанной жидкости	1 mm^2/s
Макс. глубина погружения	20 m
Плотность обработанной жидкости	1 Kg/dm^3
Макс. акустическое давление	70 dB
Макс. запусков/час	30

APS

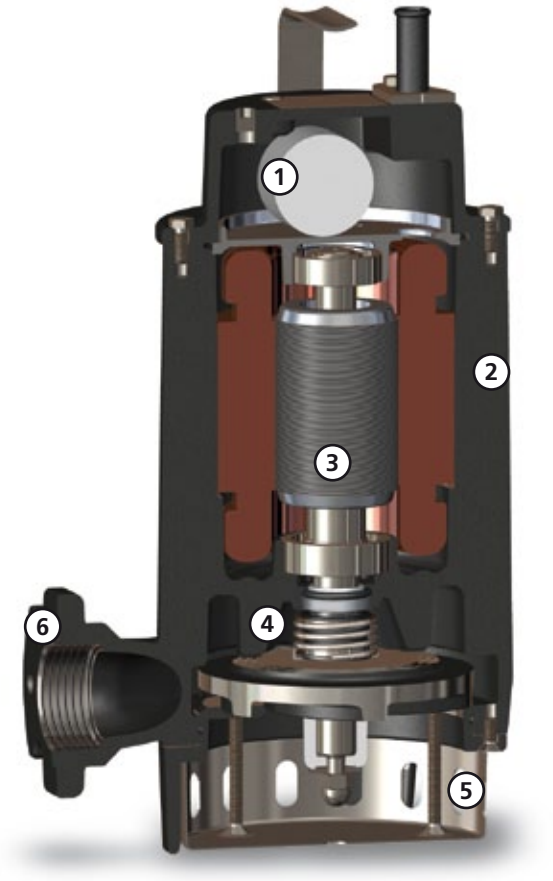

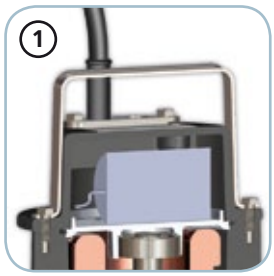

Конденсатор/реле

Сухой двигатель с тепловой защитой. Однофазные модели с внутренним конденсатором. Трехфазные модели, оборудованные защитными реле двигателя.

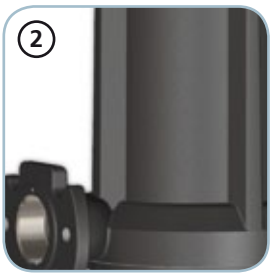

Структура

Конструкция из чугуна GJL-250.

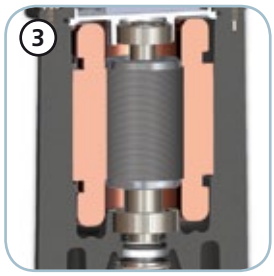

Двигатель

Экологический сухой двигатель с тепловой защитой.

Механические уплотнения

Одно механическое уплотнение из карбида кремния (SiC) и сальник.

Всасывающая решетка

Всасывающая решетка из нержавеющей стали.

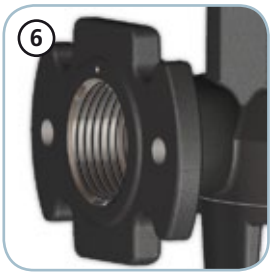

Напорный штуцер

Резьбовой и фланцевый напорный штуцер для наибольшей простоты установки.

APS

Модели с горизонтальным резьбовым напорным патрубком GAS 1½'' фланцевым DN32 PN6 - 2 полюса

Характеристики

	l/s	0	1	2	3	4	5
	l/min	0	60	120	180	240	300
	m³/h	0	3.6	7.2	10.8	14.4	18.0
1 APS 100/2/G40H A0CM(T)/50		20.3	18.7	16.7	14.2	11.4	5.8

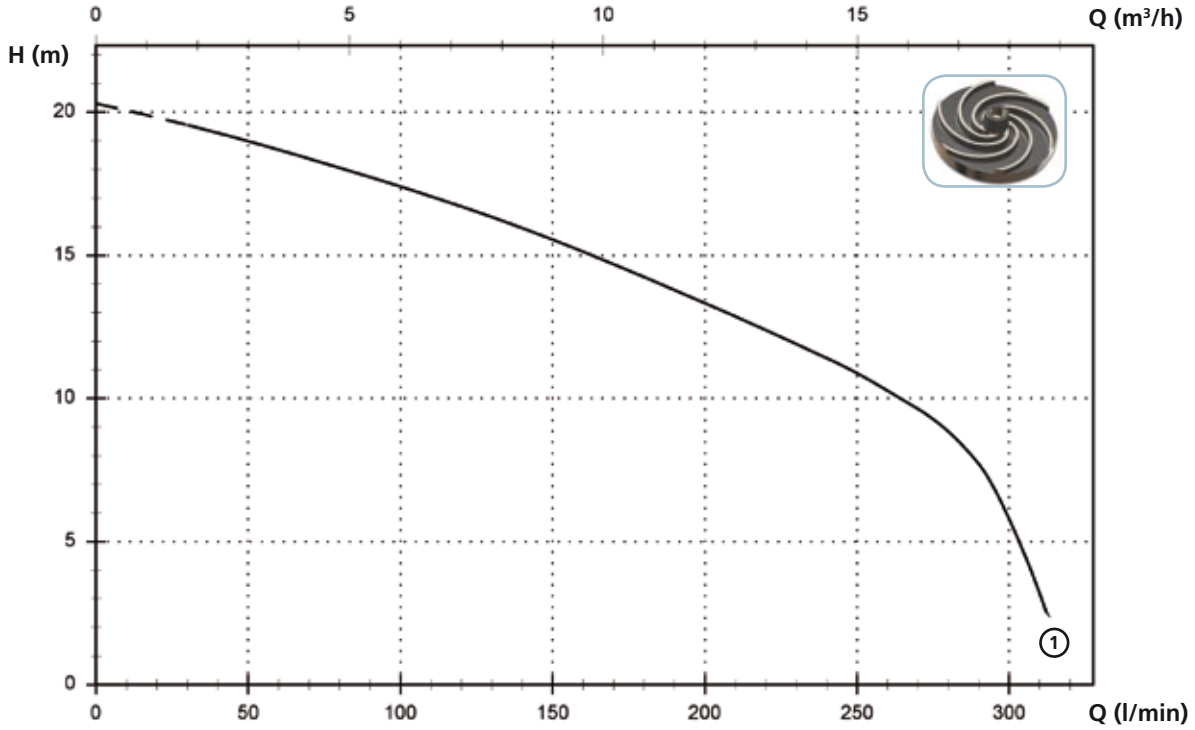

Технические данные

	V	Фазы	P1 (kW)	P2 (kW)	A	Rpm	Start	Ø	Свободный просвет
1 APS 100/2/G40H A0CM/50	230	1	-	0.9	6.6	2900	Dir	G 1½"- DN32 PN6	7 mm

	V	Фазы	P1 (kW)	P2 (kW)	A	Rpm	Start	Ø	Свободный просвет
1 APS 100/2/G40H A0CT/50	400	3	-	0.9	2.3	2900	Dir	G 1½"- DN32 PN6	7 mm

APS

Доступные версии

(Обозначения версий на стр. 16)

	Доступные версии												Охлаждение				Комплект уплотнений			
	NAE	T	TC	TCD	TCDT	TCDGT	TCG	TCST	TCSGT	TS	TR	TRG	N	CC CCE	FT	CGFT	2SIC	SICM	SICAL	2SICAL
APS 100/2/G40H A0CM/50			●				●						●					●		
APS 100/2/G40H A0CT/50											●	●	●					●		

Габаритные размеры и вес

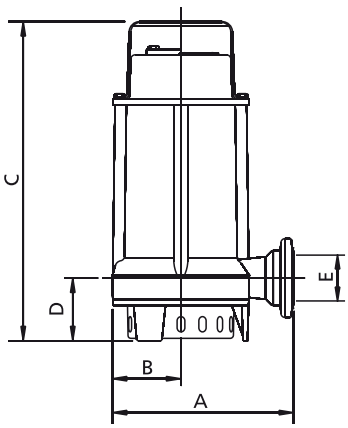

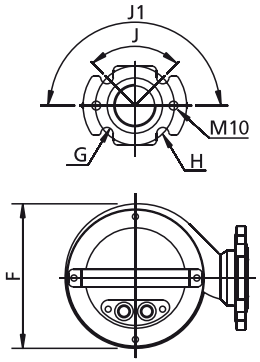

	A	B	C	D	E	F	G	H	J	J1	kg
APS 100/2/G40H A0CM(T)/50	210	80	370	80	G 1½"-DN32	165	14	90	90°	180°	20

Размеры мм

Все размеры являются всего лишь ориентировочными

Размеры упаковки

	A	B	C
APS 100/2/G40H A0CM(T)/50	385	225	245

Размеры мм

Все размеры являются всего лишь ориентировочными

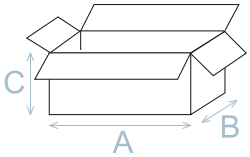
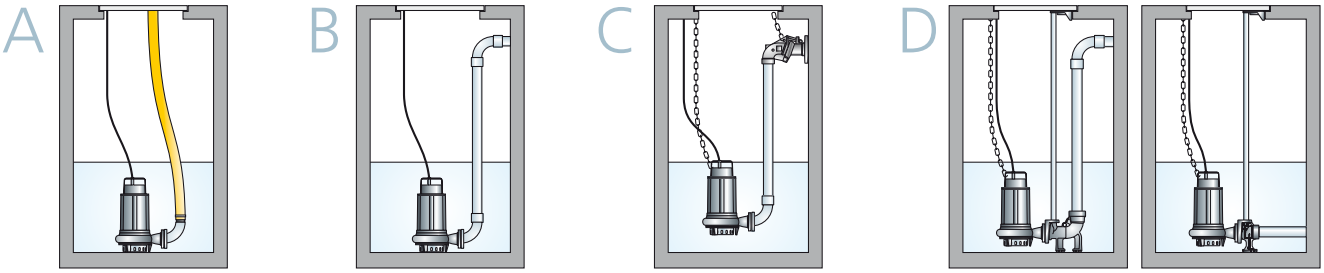
Установка