MAI

Все изображения являются лишь ориентировочными

Одноканальная открытая крыльчатка

Общие характеристики

Одноканальная открытая крыльчатка	
Мощность	0,74 kW
Кол. полюсов	4
Напор	DN80 Гор.
Свободный просвет	50 mm
Макс. производительность	13.9 l/s
Макс. напор	7.0 m

Электромеханический комплекс

Чугунный электромеханический комплекс EN-GJL-250, предназначенный для погружной работы. Комплект уплотнений, состоящий из Два механических уплотнения из карбида кремния, устанавливаемых серийно в масляном осматриваемом колодце. Экологический двигатель сухого типа.

Назначение оборудования

Предназначается для перекачки воды в общественных объектах, небольших канализационных системах, животноводческих фермах, в пищевой промышленности и сельском хозяйстве.

Материалы для изготовления

Каркас	Чугун EN-GJL-250
Материал крыльчатки	Чугун EN-GJL-250
Крепеж	Нержавеющая сталь - Класс A2-70
Стандартное уплотнение	Резина - NBR
Вал	Нержавеющая сталь - AISI 420
Окраска	Эпоксидная, двухкомпонентная, на водной основе (средняя толщина 150 мкм)
Комплект стандартных механических уплотнений	Два механических уплотнения из карбида кремния (2SiC)

Ограничения по эксплуатации

Макс. температура эксплуатации	40 °C
PH обработанной жидкости	6 ÷ 14
Вязкость обработанной жидкости	1 mm^2/s
Макс. глубина погружения	20 m
Плотность обработанной жидкости	1 Kg/dm^3
Макс. акустическое давление	70 dB
Макс. запусков/час	30

MAI

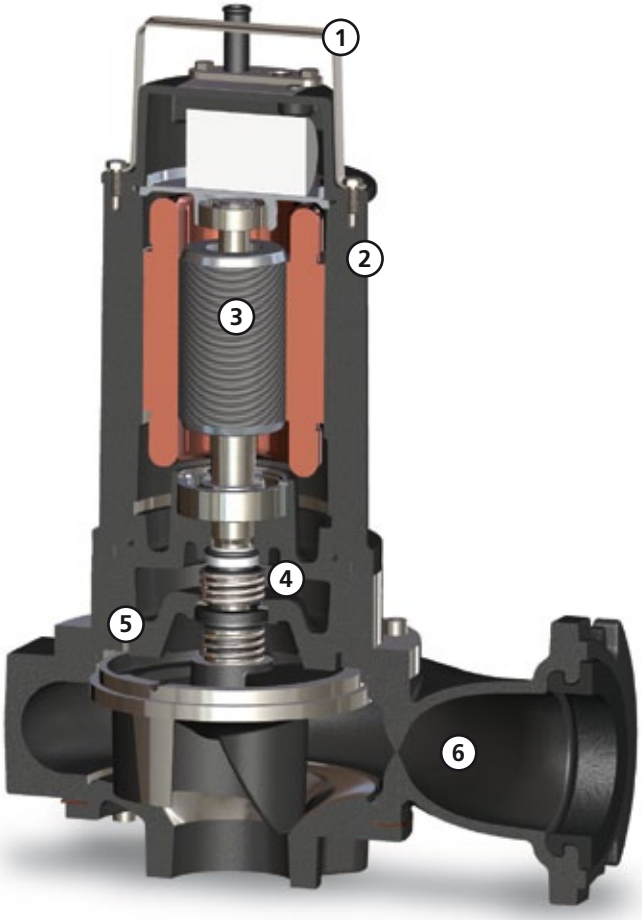

Ручка

Ручка для подъема и переноса из нержавеющей стали AISI 304.

Структура

Конструкция из чугуна GJL-250.

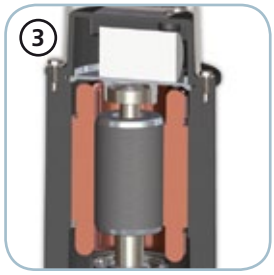

Двигатель

Экологический сухой двигатель с тепловой защитой. Однофазные модели с внутренним конденсатором. Трехфазные модели, оборудованные защитными реле двигателя.

Механические уплотнения

Два механических уплотнения из карбида кремния (2SiC).

Камера с маслом

Большая камера с маслом для обеспечения большого срока службы механических уплотнений.

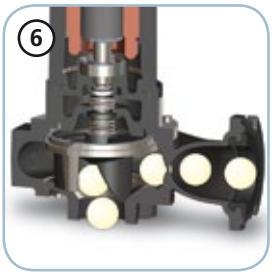

Свободный просвет

Большой свободный интегральный просвет позволяет выброс твердых тел, что предотвращает блокировку крыльчатки.

MAI

Модели с горизонтальным фланцевым напорным патрубком DN80 PN10-16 - 4 полюса

Характеристики

	l/s	0	2	4	6	8	10	12
	l/min	0	120	240	360	480	600	720
	m³/h	0	7.2	14.4	21.6	28.8	36.0	43.2
1 MAI 100/4/80 A0CM/50		6.4	6.1	5.2	4.4	3.5	2.7	1.9

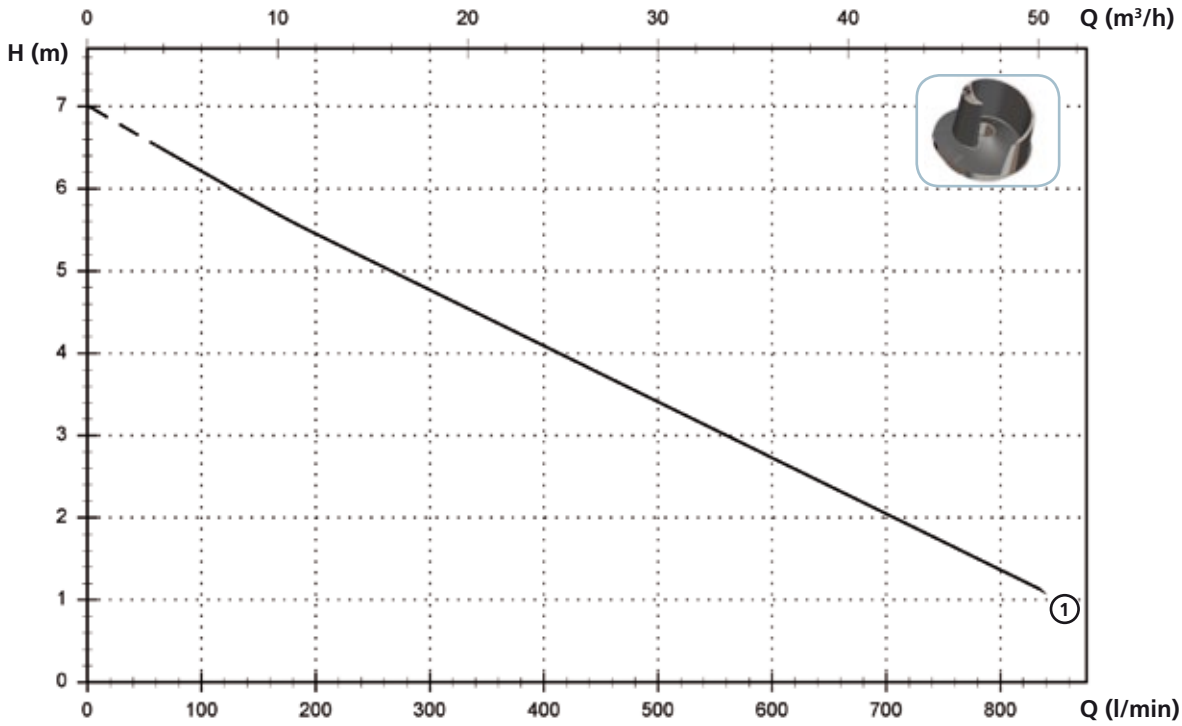

Технические данные

	V	Фазы	P1 (kW)	P2 (kW)	A	Rpm	Start	Ø	Свободный просвет
1 MAI 100/4/80 A0CM/50	230	1	1.1	0.74	5.5	1450	Dir	DN80 PN10-16	50 mm

	V	Фазы	P1 (kW)	P2 (kW)	A	Rpm	Start	Ø	Свободный просвет
1 MAI 100/4/80 A0CT/50	400	3	1.2	0.74	2.3	1450	Dir	DN80 PN10-16	50 mm

MAI

Доступные версии

(Обозначения версий на стр. 16)

	Доступные версии												Охлаждение				Комплект уплотнений			
	NAE	T	TC	TCD	TCDT	TCDGT	TCG	TCST	TCSGT	TS	TR	TRG	N	CC CCE	FT	CGFT	2SIC	SICM	SICAL	2SICAL
MAI 100/4/80 A0CM/50			●				●						●				●			
MAI 100/4/80 A0CT/50											●	●	●				●			

Габаритные размеры и вес

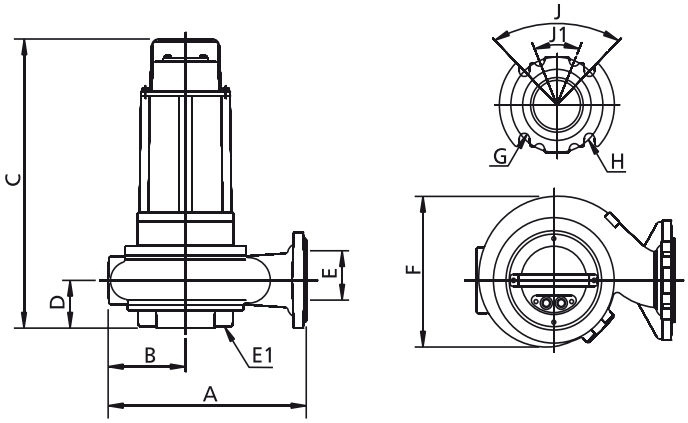

	A	B	C	D	E	E1(*)	F	G	H	J	J1	kg
MAI 100/4/80 A0CM(T)/50	345	135	485	80	80	65	255	18	160	90°	45°	42

Размеры мм *Все размеры являются всего лишь ориентировочными*

(*) DN всасывающего фланца - PN6

Размеры упаковки

	A	B	C
MAI 100/4/80 A0CM(T)/50	725	445	415

Размеры мм *Все размеры являются всего лишь ориентировочными*

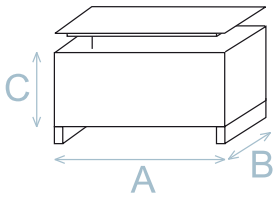
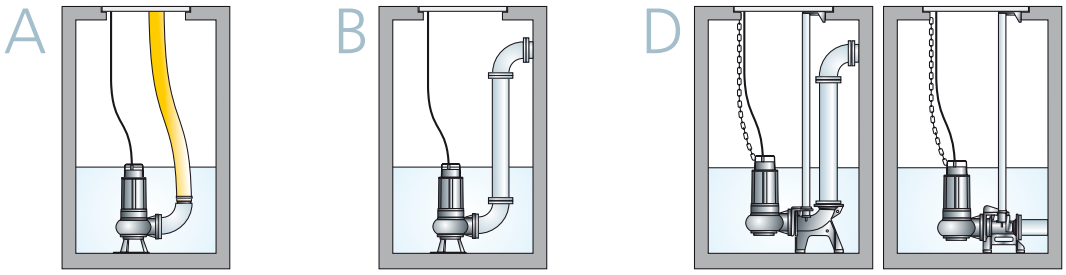
Установка