DRF

Все изображения являются лишь ориентировочными

Многоканальная открытая крыльчатка

Общие характеристики

Многоканальная открытая крыльчатка	
Мощность	0,55 ÷ 1,5 kW
Кол. полюсов	2 / 4
Напор	GAS 1½"- 2" Вер. GAS 1½"DN32 - GAS 2" DN50 Гор. DN65 ÷ DN100
Свободный просвет	max 50 mm
Макс. производительность	17.6 l/s
Макс. напор	16.5 m

Электромеханический комплекс

Чугунный электромеханический комплекс EN-GJL-250, предназначенный для погружной работы. Комплект уплотнений, состоящий из 2 механических уплотнений из карбида кремния оппозитно собранных в осматриваемом масляном колодце. Экологический двигатель сухого типа. Серия с сертификатом взрывозащищенности ATEX.

Назначение оборудования

Разработан специально для работы при наличии следов воспламеняющихся жидкостей или в потенциально взрывоопасной атмосфере. DRF находит применение там, где обычные погружные электронасосы не могут использоваться. Сфера применения - преимущественно промышленная, включая отвод стоков с мусорных полигонов.

Материалы для изготовления

Каркас	Чугун EN-GJL 250
Материал крыльчатки	Чугун EN-GJL-250
Крепеж	Нержавеющая сталь - Класс A2-70
Стандартное уплотнение	Резина - NBR
Вал	Нержавеющая сталь - AISI 420
Окраска	Эпоксидная, двухкомпонентная, на водной основе (средняя толщина 150 мкм)
Комплект стандартных механических уплотнений	Два механических уплотнения из карбида кремния (2SiC)

Ограничения по эксплуатации

Макс. температура эксплуатации	40 °C
PH обработанной жидкости	6 ÷ 14
Вязкость обработанной жидкости	1 mm^2/s
Макс. глубина погружения	20 m
Плотность обработанной жидкости	1 Kg/dm^3
Макс. акустическое давление	70 dB
Макс. запусков/час	30

DRF

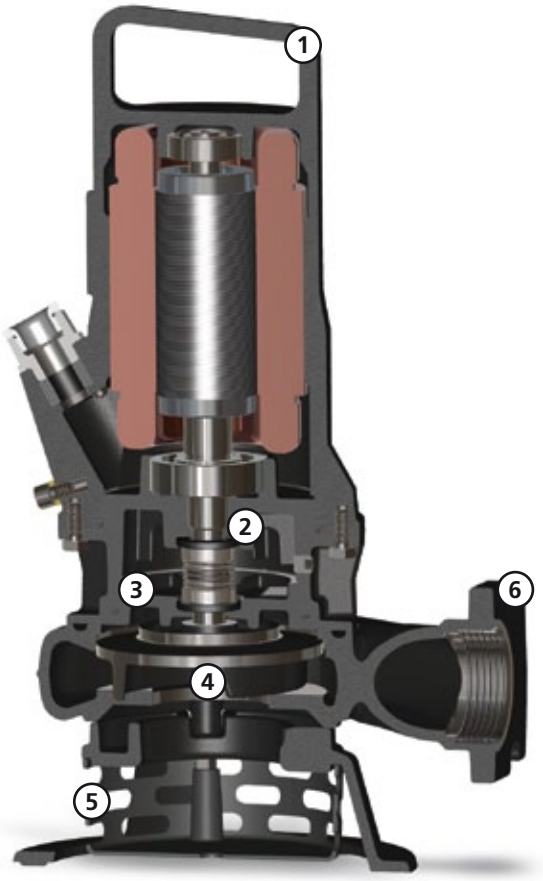

CE 0496 Ex II 2GD Ex db k c IIB T4 Ex tb IIIC T135°C IP68

Модели с сертификатом ATEX, пригодные для установки при наличии потенциально взрывоопасной пыли, жидкостей и газа

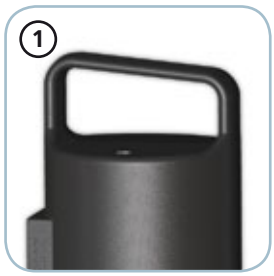

Ручка / Кабельная муфта

Ручка для подъема и переноса из чугуна.
Отвинтив круглую гайку с универсальной резьбой, можно прикрепить к кабельной муфте жесткую трубу или резиновый шланг, чтобы защитить электрический кабель питания..

Механические уплотнения

Два механических уплотнения из карбида кремния (2SiC), оба устанавливаемых в масляной камере.

Камера с маслом

Большая камера с маслом для обеспечения большого срока службы механических уплотнений.

Вал двигателя

Крыльчатка установлена на вал двигателя конической муфтой.

Всасывающая решетка

Всасывающая решетка из противоударного полипропилена и чугунные опоры.

Напорный штуцер

Резьбовой и фланцевый напорный штуцер для наибольшей простоты установки.

DRF

Модели с вертикальным резьбовым напорным патрубком 1½” - 2 полюса

Характеристики

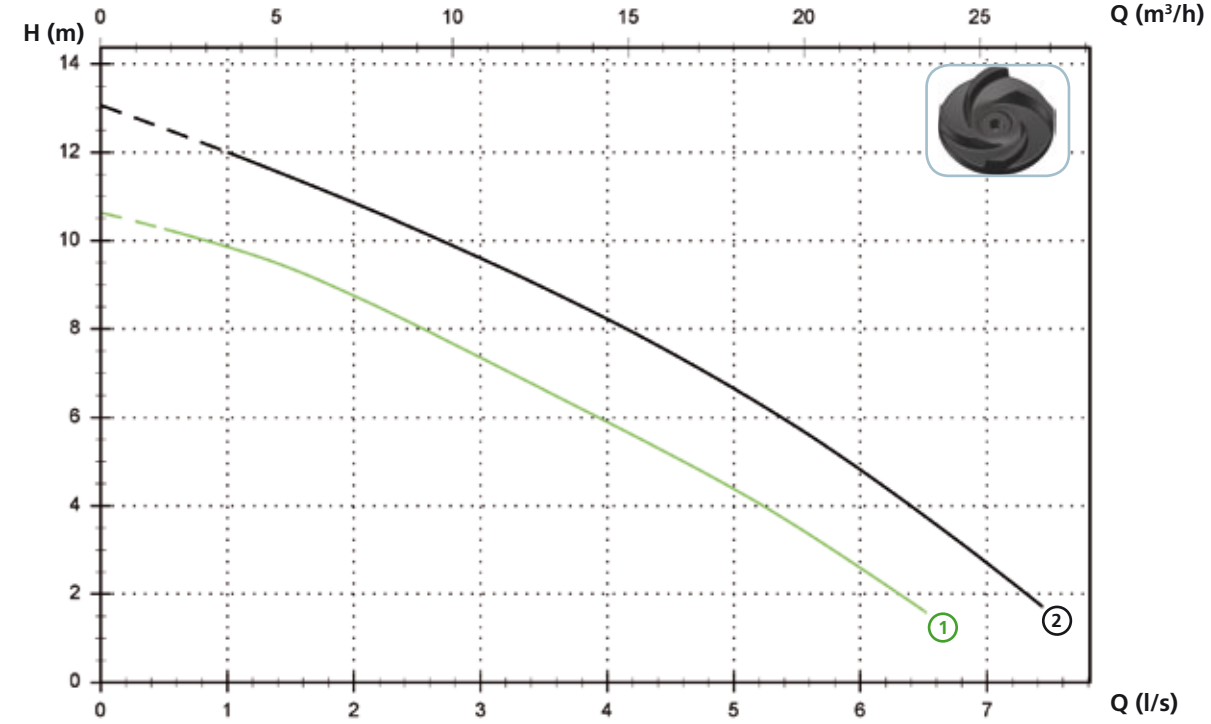

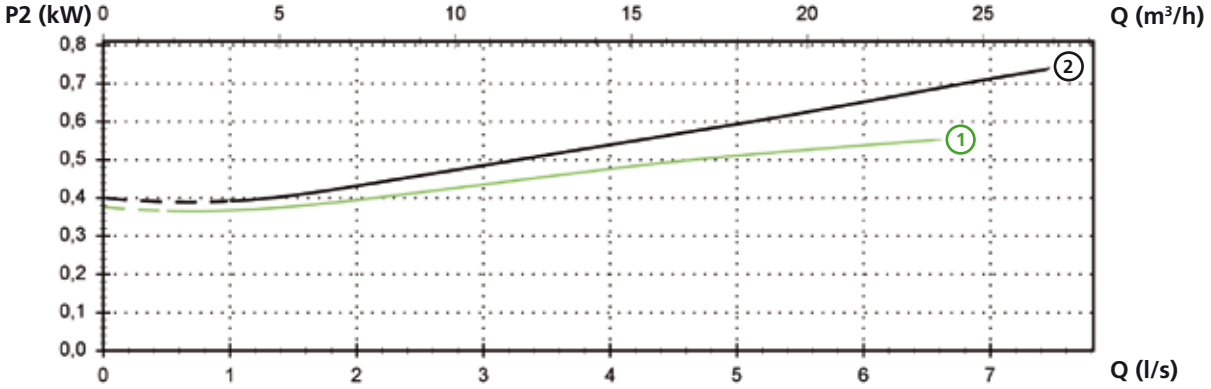

Технические данные

	V	Фазы	P1 (kW)	P2 (kW)	A	Rpm	Start	Ø	Свободный просвет
1 DRF 75/2/G40V A1CM/50	230	1	0.8	0.55	3.9	2900	Dir	G 1½”	10x30 mm
2 DRF 100/2/G40V A1CM/50	230	1	1.1	0.74	4.9	2900	Dir	G 1½”	10x30 mm

	V	Фазы	P1 (kW)	P2 (kW)	A	Rpm	Start	Ø	Свободный просвет
1 DRF 75/2/G40V A1CT/50	400	3	0.8	0.55	1.5	2900	Dir	G 1½”	10x30 mm
2 DRF 100/2/G40V A1CT/50	400	3	1.1	0.74	1.9	2900	Dir	G 1½”	10x30 mm

DRF

Модели с горизонтальным резьбовым напорным патрубком GAS 1½" / фланцевым DN32 PN6 - 2 полюса

Характеристики

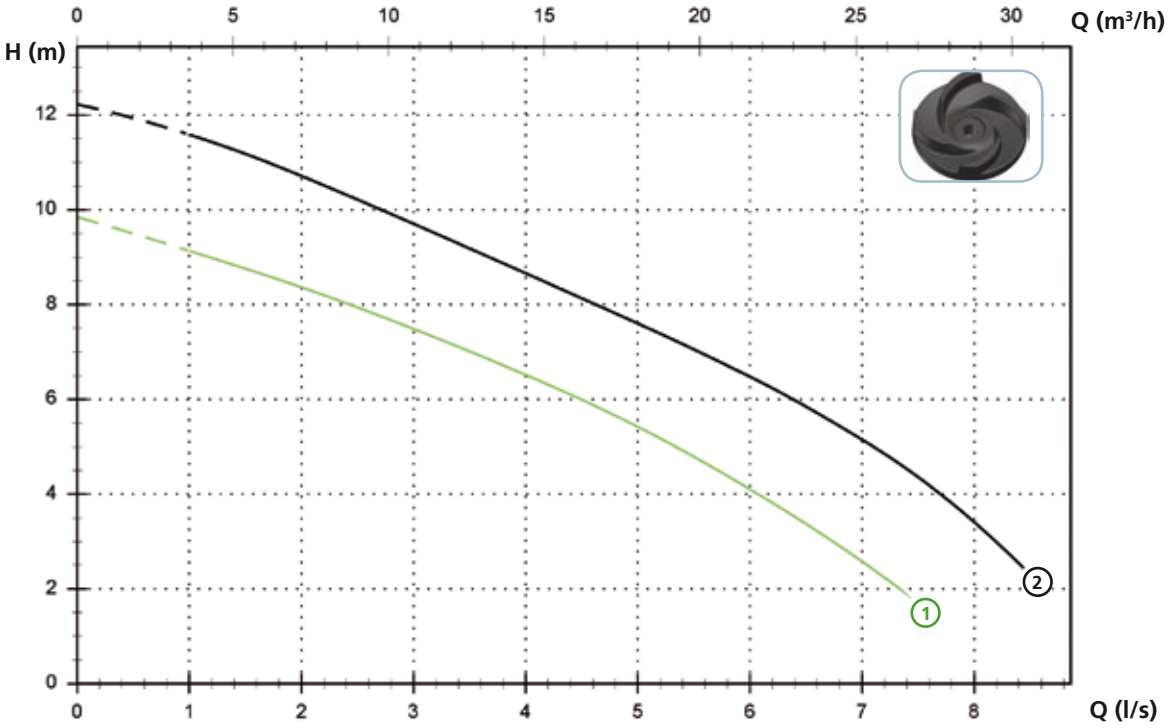

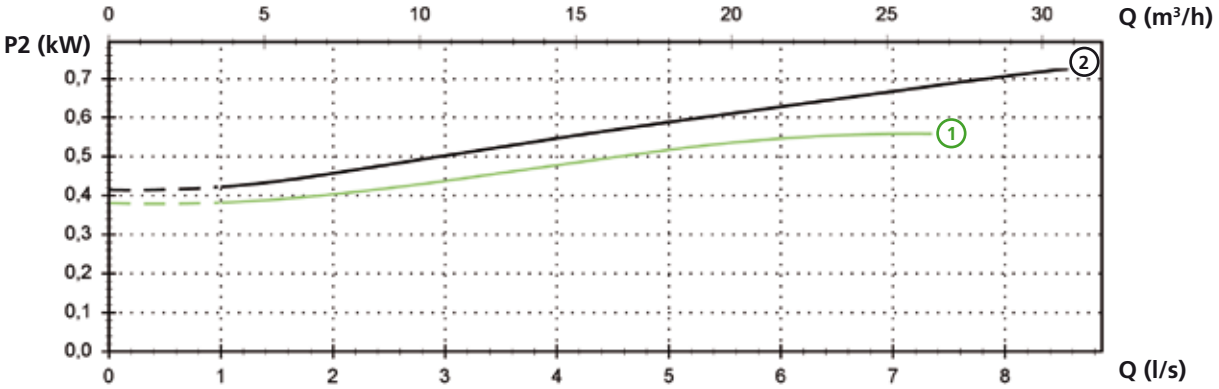

Технические данные

	V	Фазы	P1 (kW)	P2 (kW)	A	Rpm	Start	Ø	Свободный просвет
1 DRF 75/2/G40H A1CM/50	230	1	0.8	0.55	3.9	2900	Dir	G 1½" - DN32 PN6	10x30 mm
2 DRF 100/2/G40H A1CM/50	230	1	1.1	0.74	4.9	2900	Dir	G 1½" - DN32 PN6	10x30 mm

	V	Фазы	P1 (kW)	P2 (kW)	A	Rpm	Start	Ø	Свободный просвет
1 DRF 75/2/G40H A1CT/50	400	3	0.8	0.55	1.5	2900	Dir	G 1½" - DN32 PN6	10x30 mm
2 DRF 100/2/G40H A1CT/50	400	3	1.1	0.74	1.9	2900	Dir	G 1½" - DN32 PN6	10x30 mm

DRF

Модели с вертикальным резьбовым напорным патрубком GAS 2” - 2 полюса

Характеристики

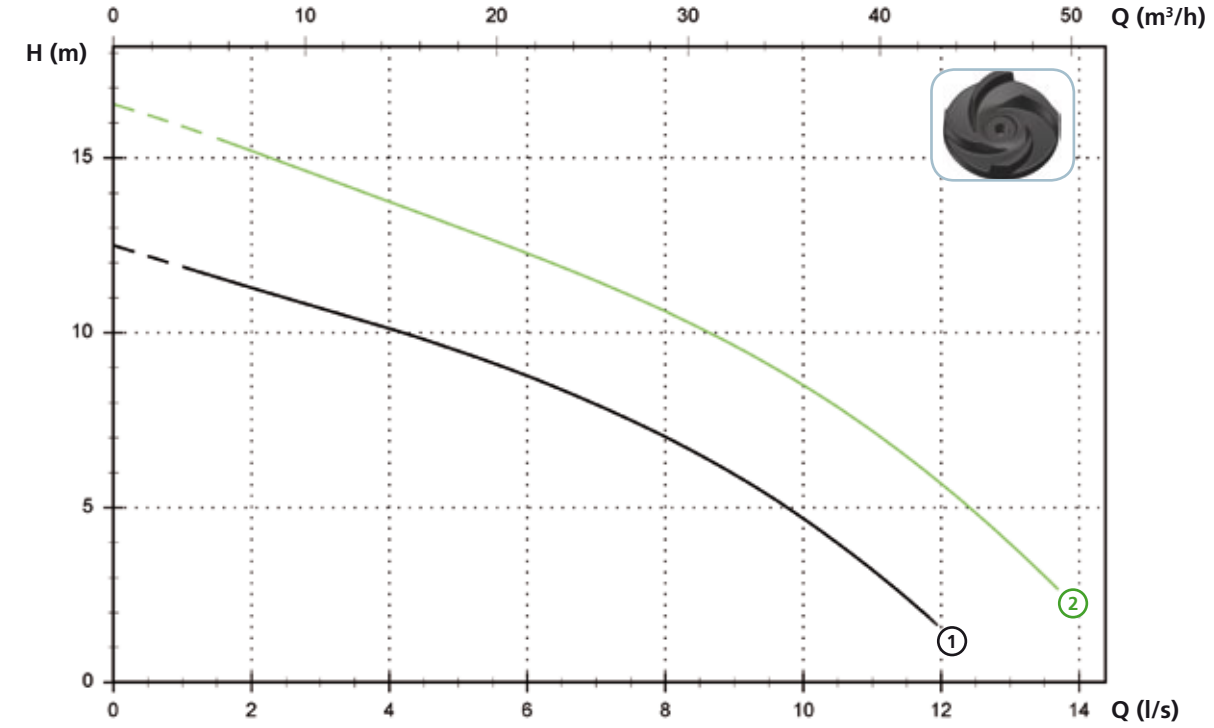

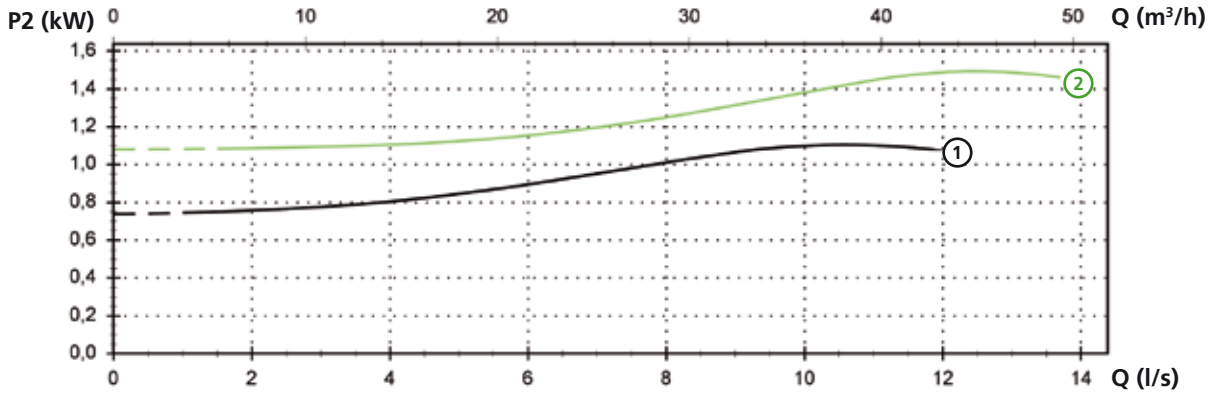

Технические данные

	V	Фазы	P1 (kW)	P2 (kW)	A	Rpm	Start	Ø	Свободный просвет
1 DRF 150/2/G50V A1CM/50	230	1	1.6	1.1	7.2	2900	Dir	G 2”	10x30 mm
2 DRF 200/2/G50V A1CM/50	230	1	2.2	1.5	9.8	2900	Dir	G 2”	10x30 mm

	V	Фазы	P1 (kW)	P2 (kW)	A	Rpm	Start	Ø	Свободный просвет
1 DRF 150/2/G50V A1CT/50	400	3	1.7	1.1	2.9	2900	Dir	G 2”	10x30 mm
2 DRF 200/2/G50V A1CT/50	400	3	2.1	1.5	3.7	2900	Dir	G 2”	10x30 mm

DRF

Модели с горизонтальным резьбовым напорным патрубком GAS 2" / фланцевым DN50 PN10-16 - 2 полюса

Характеристики

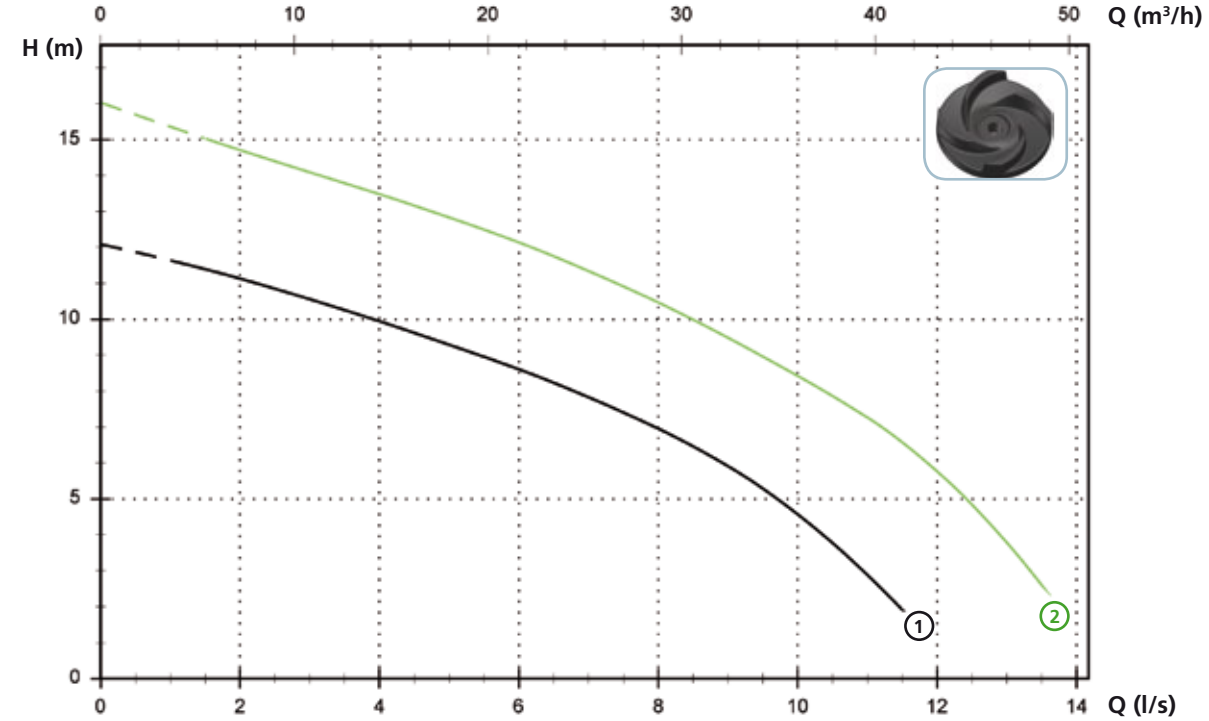

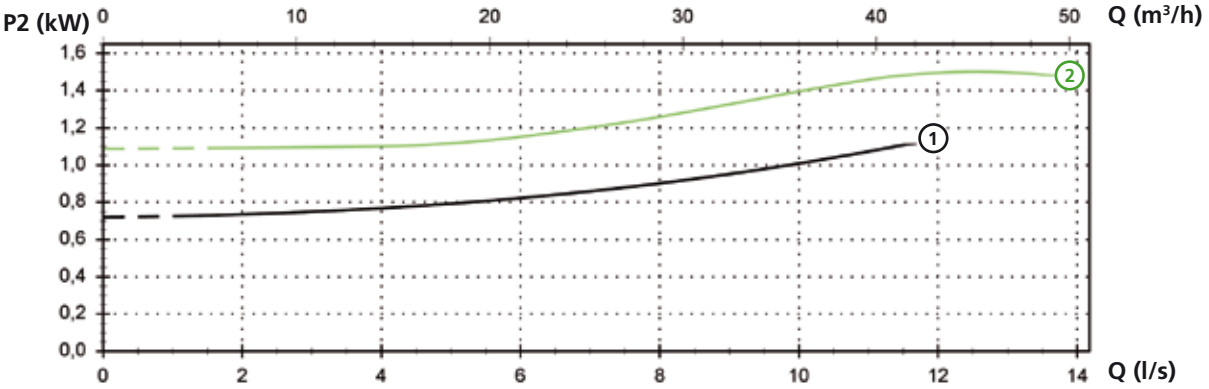

Технические данные

	V	Фазы	P1 (kW)	P2 (kW)	A	Rpm	Start	Ø	Свободный просвет
1 DRF 150/2/G50H A1CM/50	230	1	1.6	1.1	7.2	2900	Dir	G 2"- DN50 PN10-16	10x30 mm
2 DRF 200/2/G50H A1CM/50	230	1	2.2	1.5	9.8	2900	Dir	G 2"- DN50 PN10-16	10x30 mm

	V	Фазы	P1 (kW)	P2 (kW)	A	Rpm	Start	Ø	Свободный просвет
1 DRF 150/2/G50H A1CT/50	400	3	1.7	1.1	2.9	2900	Dir	G 2"- DN50 PN10-16	10x30 mm
2 DRF 200/2/G50H A1CT/50	400	3	2.1	1.5	3.7	2900	Dir	G 2"- DN50 PN10-16	10x30 mm

DRF

Модели с горизонтальным фланцевым напорным патрубком DN65 PN10-16 - 4 полюса

Характеристики

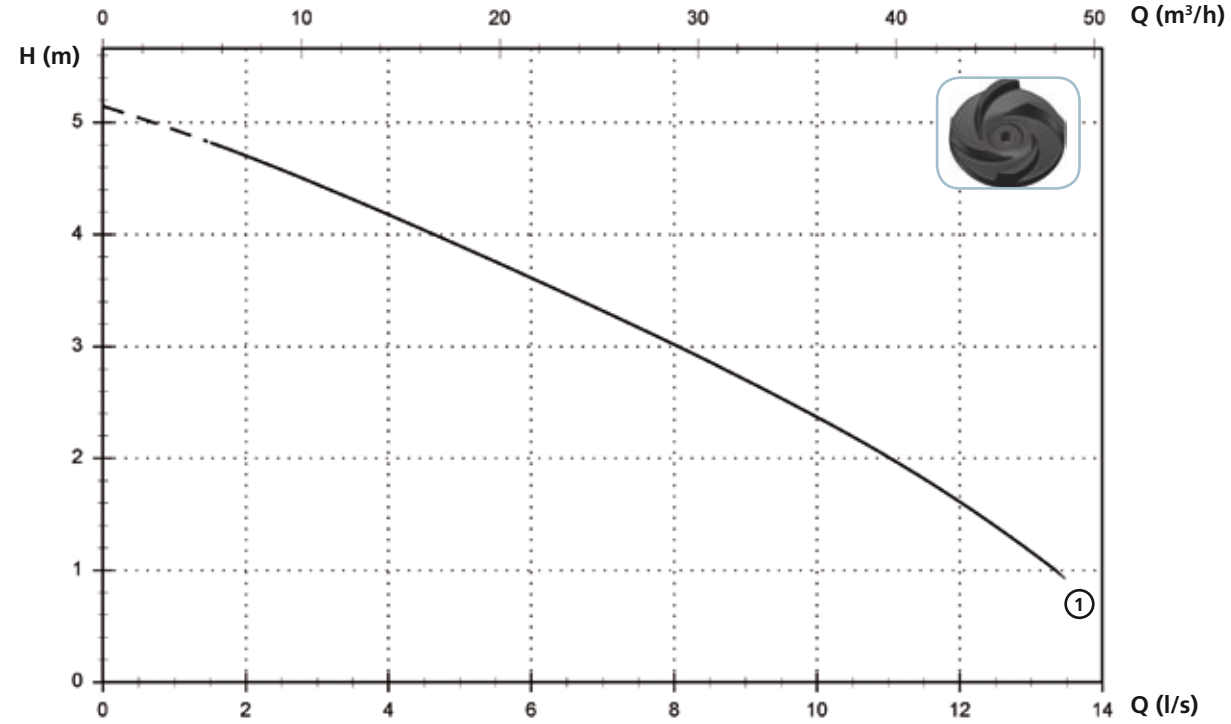

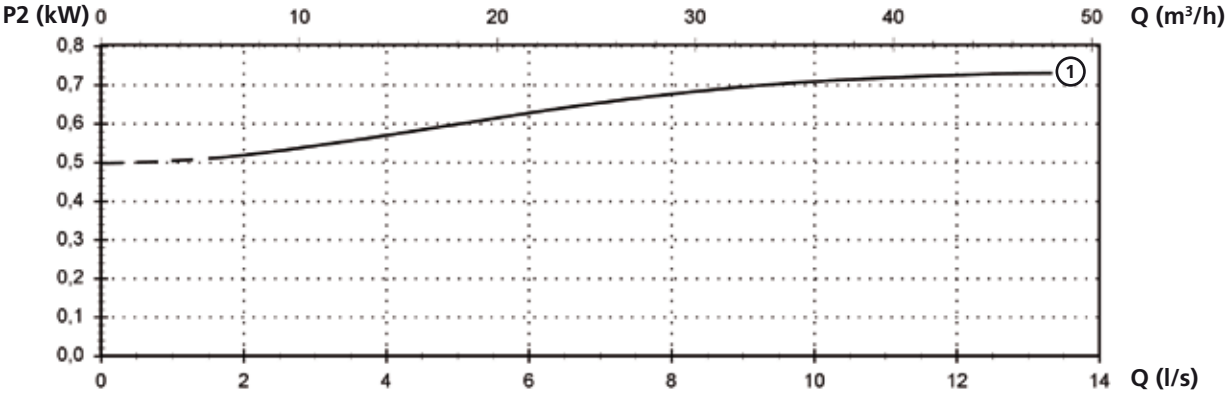

Технические данные

	V	Фазы	P1 (kW)	P2 (kW)	A	Rpm	Start	Ø	Свободный просвет
1 DRF 100/4/65 A1CT/50	400	3	1.1	0.74	2.2	1450	Dir	DN65 PN10 -16	50 mm

DRF

Модели с горизонтальным фланцевым напорным патрубком DN80 PN10-16 - 4 полюса

Характеристики

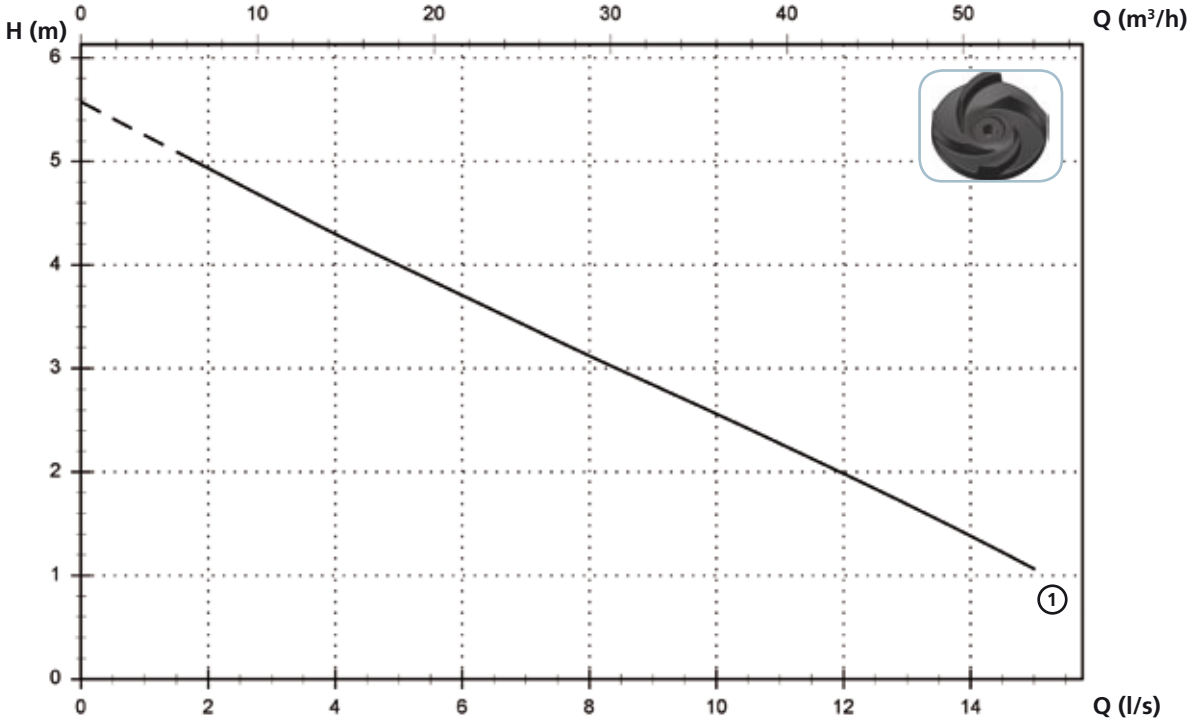

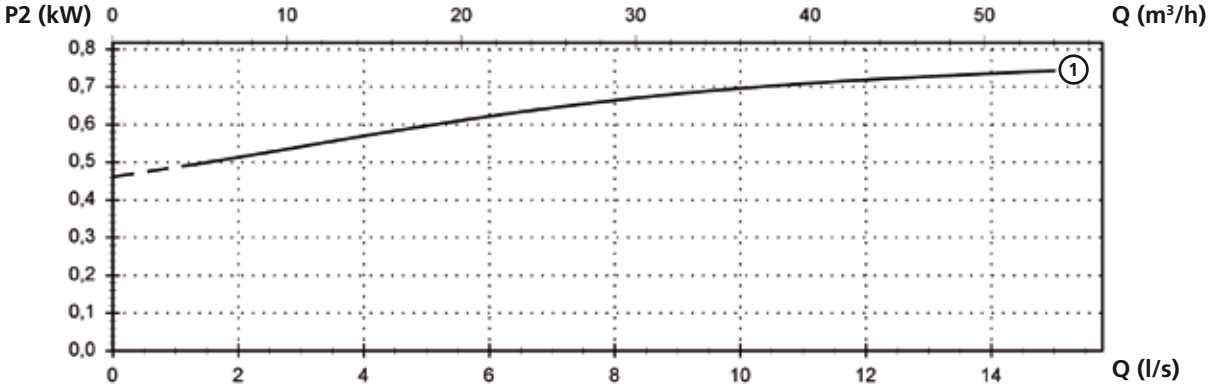

Технические данные

	V	Фазы	P1 (kW)	P2 (kW)	A	Rpm	Start	Ø	Свободный просвет
1 DRF 100/4/80 A1CT/50	400	3	1.1	0.74	2.2	1450	Dir	DN80 PN10-16	50 mm

DRF

Модели с горизонтальным фланцевым напорным патрубком DN100 PN10-16 - 4 полюса

Характеристики

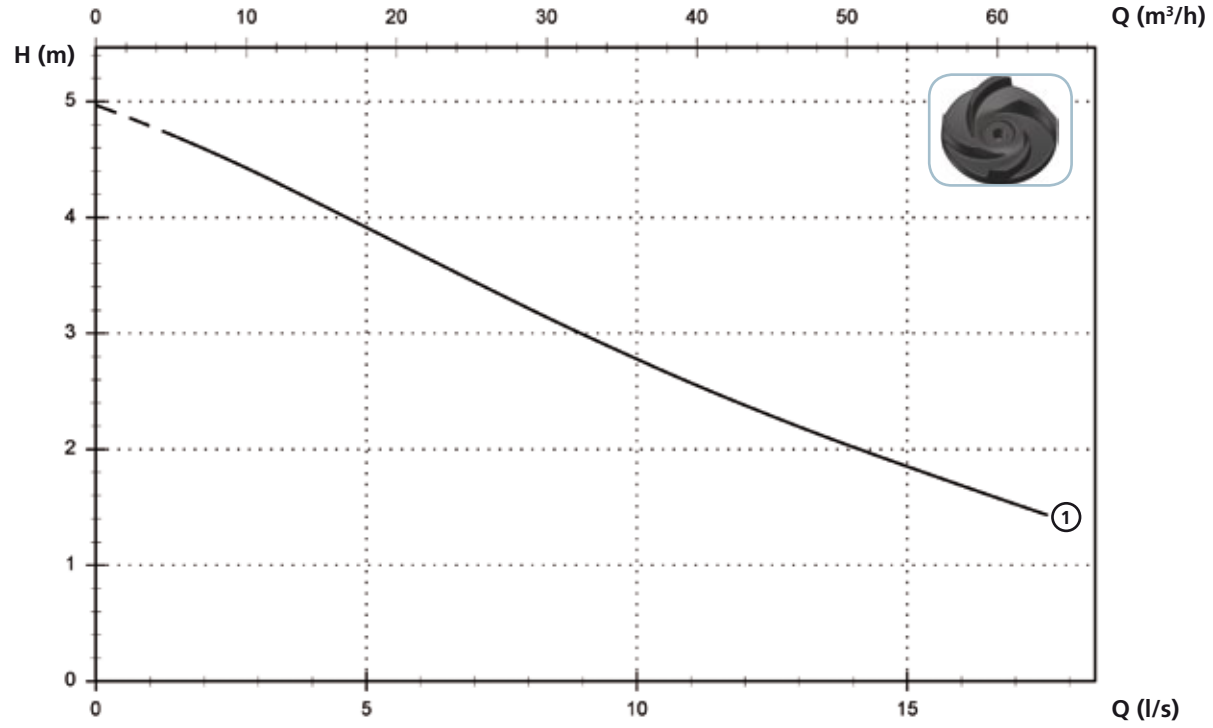

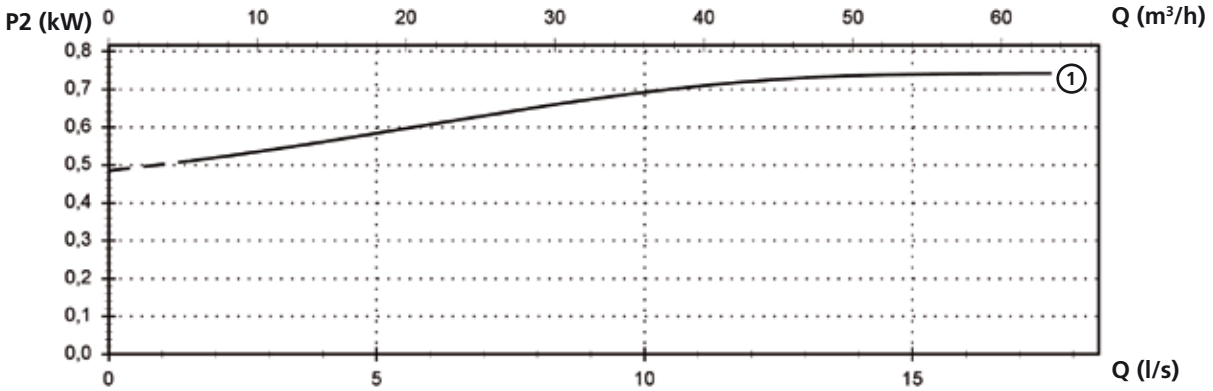

Технические данные

	V	Фазы	P1 (kW)	P2 (kW)	A	Rpm	Start	Ø	Свободный просвет
1 DRF 100/4/100 A1CT/50	400	3	1.1	0.74	2.2	1450	Dir	DN100 PN10-16	50 mm

DRF

Доступные версии

(Обозначения версий на стр. 16)

	Доступные версии												Охлаждение				Комплект уплотнений			
	NAE	T	TC	TCD	TCDT	TCDGT	TCG	TCST	TCSGT	TS	TR	TRG	N	CC CCE	FT	CGFT	2SIC	SICM	SICAL	2SICAL
DRF 75/2/G40V A1CM/50			●										●				●			
DRF 100/2/G40V A1CM/50			●										●				●			
DRF 150/2/G50V A1CM/50			●										●				●			
DRF 200/2/G50V A1CM/50			●										●				●			
DRF 75/2/G40H A1CM/50			●										●				●			
DRF 100/2/G40H A1CM/50			●										●				●			
DRF 150/2/G50H A1CM/50			●										●				●			
DRF 200/2/G50H A1CM/50			●										●				●			
DRF 75/2/G40V A1CT/50		●											●				●			
DRF 100/2/G40V A1CT/50		●											●				●			
DRF 150/2/G50V A1CT/50		●											●				●			
DRF 200/2/G50V A1CT/50		●											●				●			
DRF 75/2/G40H A1CT/50		●											●				●			
DRF 100/2/G40H A1CT/50		●											●				●			
DRF 150/2/G50H A1CT/50		●											●				●			
DRF 200/2/G50H A1CT/50		●											●				●			
DRF 100/4/65 A1CT/50		●											●				●			
DRF 100/4/80 A1CT/50		●											●				●			
DRF 100/4/100 A1CT/50		●											●				●			

ПРИМЕЧАНИЕ ДЛЯ ОДНОФАЗНЫХ ВЕРСИЙ: тепловая защита на обмотках должна быть подключена к электрическому щиту.
Конденсатор включен в поставку, но не подключен к кабелю насоса.
Для размещения конденсатора необходимо использовать электрический щит.
Для установки обращайтесь к руководству по эксплуатации и обслуживанию.

Габаритные размеры и вес

Модели с вертикальным напором - 2 полюса

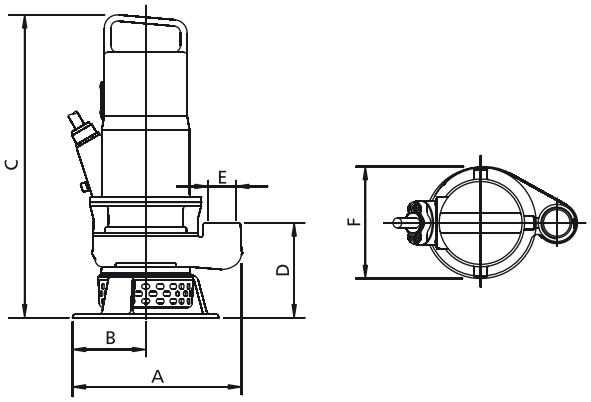

	A	B	C	D	E	F	kg
DRF 75/2/G40V A1CM(T)/50	225	80	455	145	G 1½"	170	27
DRF 100/2/G40V A1CM(T)/50	225	80	455	145	G 1½"	170	28
DRF 150/2/G50V A1CM(T)/50	265	100	465	165	G 2"	190	32
DRF 200/2/G50V A1CM(T)/50	265	100	465	165	G 2"	190	32

Размеры мм *Все размеры являются всего лишь ориентировочными*

DRF

Модели с горизонтальным напором - 2 полюса

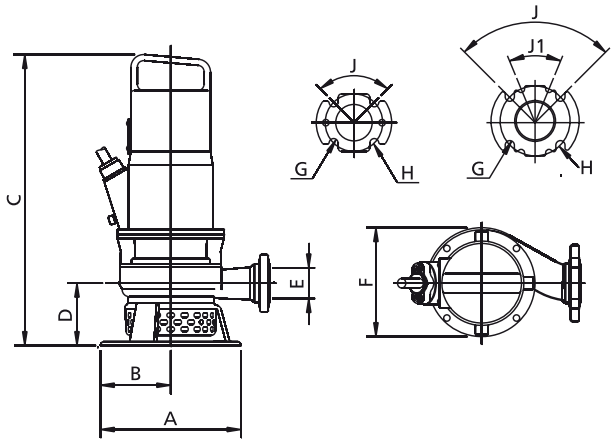

Модели с горизонтальным напором - 4 полюса

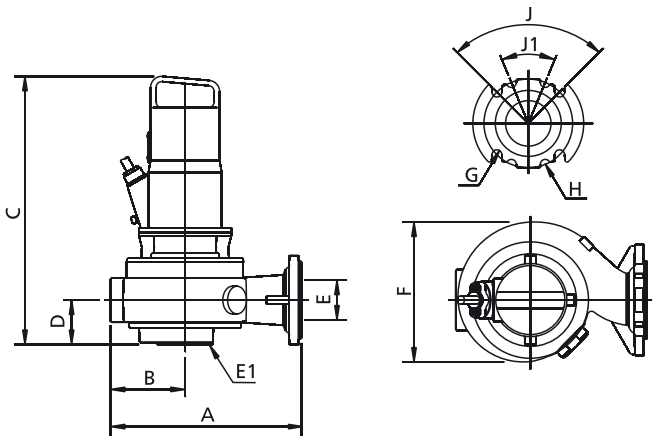

	A	B	C	D	E	E1(*)	F	G	H	J	J1	kg
DRF 75/2/G40H A1CM(T)/50	225	80	455	100	G 1½″	-	170	14	90	90°	-	28
DRF 100/2/G40H A1CM(T)/50	225	80	455	100	G 1½″	-	170	14	90	90°	-	31
DRF 150/2/G50H A1CM(T)/50	250	90	465	105	G 2″	-	195	18	125	90°	-	31
DRF 200/2/G50H A1CM(T)/50	250	90	465	105	G 2″	-	195	18	125	90°	-	32
DRF 100/4/65 A1CT/50	345	135	455	80	65	65	255	18	145	90°	-	41
DRF 100/4/80 A1CT/50	345	135	455	80	80	65	255	18	160	90°	45°	42
DRF 100/4/100 A1CT/50	430	170	475	90	100	80	325	18	180	45°	-	47

Размеры мм

Все размеры являются всего лишь ориентировочными

(*) DN всасывающего фланца - PN6

Размеры упаковки

	A	B	C
DRF 75/2/G40V A1CM(T)/50	580	310	310
DRF 100/2/G40V A1CM(T)/50	580	310	310
DRF 150/2/G50V A1CM(T)/50	580	310	310
DRF 200/2/G50V A1CM(T)/50	580	310	310
DRF 75/2/G40H A1CM(T)/50	580	310	310
DRF 100/2/G40H A1CM(T)/50	580	310	310
DRF 150/2/G50H A1CM(T)/50	580	310	310
DRF 200/2/G50H A1CM(T)/50	580	310	310
DRF 100/4/65 A1CT/50	725	445	415
DRF 100/4/80 A1CT/50	725	445	415
DRF 100/4/100 A1CT/50	725	445	415

Размеры мм

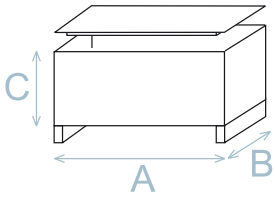

Все размеры являются всего лишь ориентировочными

Установка

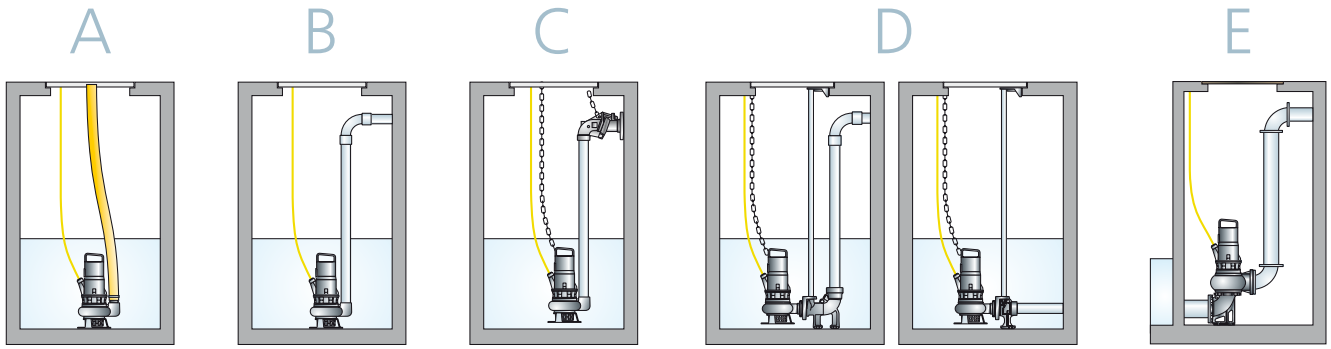

СУХАЯ установка разрешается в режиме S3 на моделях с всасывающим фланцем.
За более подробной информацией обращайтесь в Отдел работы с заказчиками.