MINIMAT - TURBOMAT - CENTRIMAT - GETTOMAT

Небольшие станции автоматического действия

calpeda®

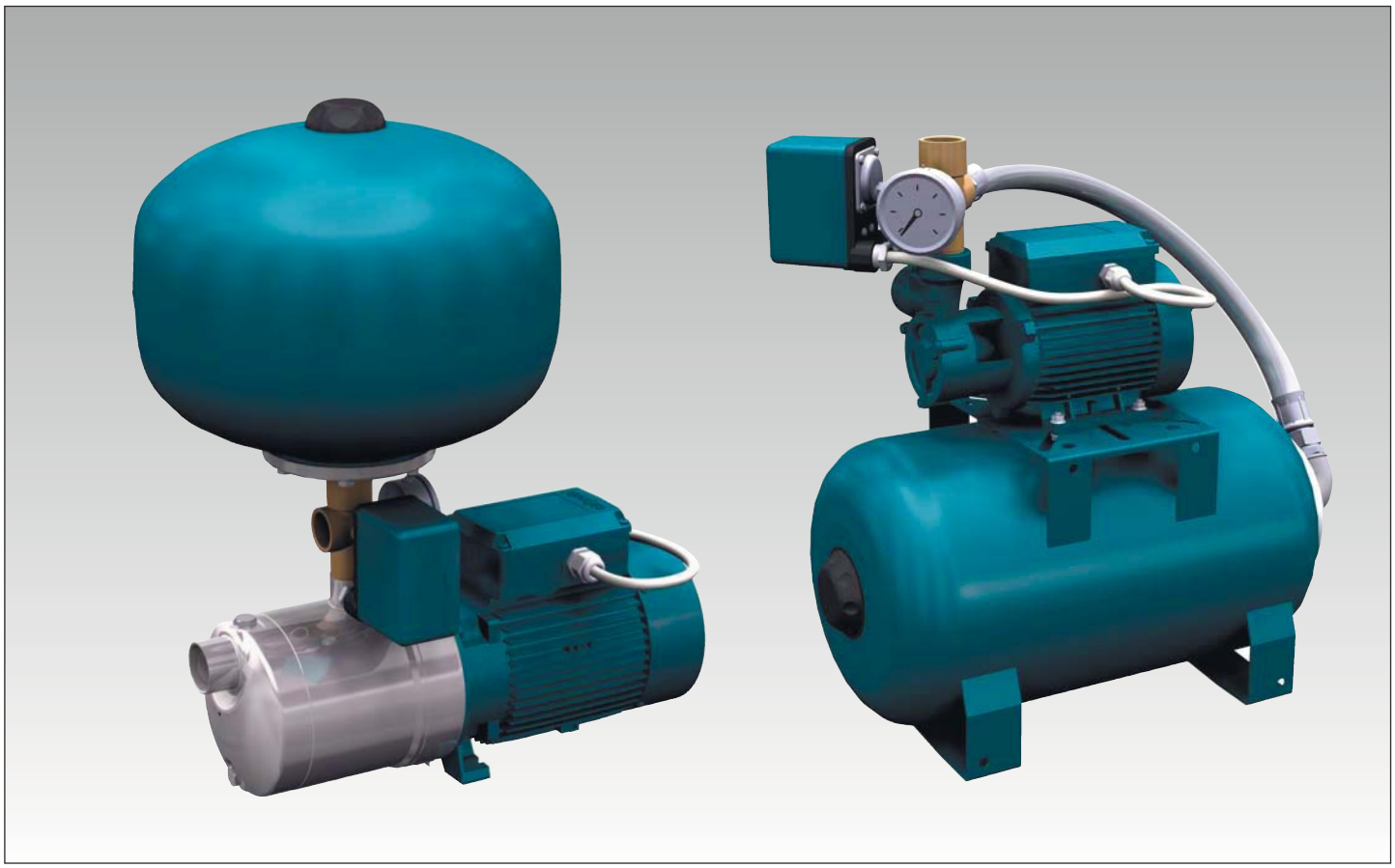

Исполнение

Автоматические автоклавы, предназначенные для бытовых систем водоснабжения.
Состав:
– электронасос
– бак с мембраной
– реле давления
– манометр (за исключением серии “Minimat”)
– специальное соединение
– шланг для станций с расположением “насос над баком”

Принцип работы

Исходя из снижения или увеличения давления реле давления включает или останавливает насос.

Область применения

Для водоснабжения с отбором воды из скважин.
Для увеличения давления, получаемого из общей водопроводной сети (с соблюдением требований местных норм).

Двигатели

Индукционный 2-полюсный двигатель, 50 Гц, 2900 об./мин.
Трехфазные 230/400 В ±10%.
Монофазные 230 В ±10%, с термозащитным устройством.
Изоляция класса “F”.
Класс защиты IP 54.
Исполнение по стандарту IEC 60034.
Исполнение с другими напряжениями под заказ.

Баки

Сферической формы емкостью 24 л или цилиндрической формы емкостью 20 л, с мембраной, с предварительной закачкой воздуха с давлением на 0,2 бар ниже, чем минимальное значение калибровки
реле давления.
Бак серии “Minimat” имеет емкость 1 литр.

Характеристические кривые

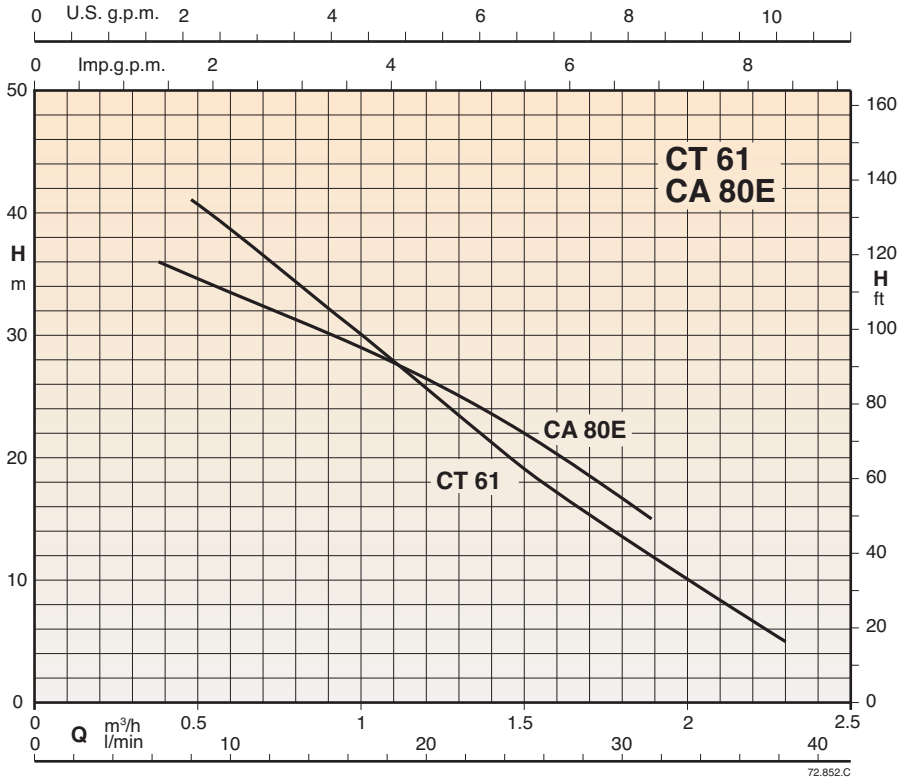

Тех. характеристики, габариты и вес

MINIMAT

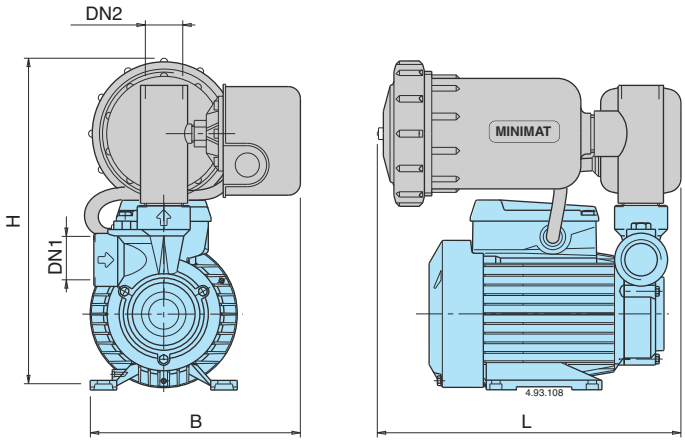

MINIMAT

3~ 230/400V	1~ 230V			Q макс.* л/мин.	Реле давления бар	DN1	DN2	мм			кг
		кВт	л.с.					B	L	H	
CT 61/1	**CTM 61/1**	0,33	0,45	30	1,4÷2,8	G1	G1	180	255	280	8
CA 80E/1	**CAM 80E/1**	0,45	0,6	32	1,4÷2,8	G 3/4	G1	180	255	330	11,5

* Максимальная производительность насоса при минимальном калибровочном давлении реле давления