GQR

Дренажные погружные насосы

calpeda®

Конструкция

Погружные насосы с одним рабочим колесом, с открытым рабочим колесом (с режущими лопастями).

GQR: с вертикальным подающим патрубком с резьбовыми раструбами (G 1 1/2").

GQR 10 32: с горизонтальным подающим патрубком с резьбовыми раструбами G 1 1/2 и фланцевыми раструбами DN 32 PN 6.

Двойное уплотнение на валу в масляной камере для надежной защиты двигателя от воды и для защиты от сухого хода.

Применение

Перекачка чистой воды, содержащей твердые тела диаметром до 10 мм.

Дренаж затопленных помещений или ванн.

Забор воды из прудов, водопотоков, скважин для дождевой воды; ирригация.

Эксплуатационные ограничения

Максимальная температура жидкости: 35°C.

Глубина погружения макс. 5 м.

Глубина погружения мин. 220 мм.

Непрерывная работа (с погружным двигателем).

Электродвигатель

Индукционный 2-полюсный двигатель, 50 Гц, 2900 об./мин.

GQR: трехфазный 230 В (±10%)
трехфазный 400 В (±10%).
Кабель: длина 10 м, 4 G 1 мм², тип H07RN–F без вилки.

GQRM: монофазный 230 В (±10%) с поплавковым выключателем и термозащитным устройством.
Встроенный конденсатор.
Кабель: длина 10 м, 3 G 1 мм², тип H07RN–F с вилкой CEI-UNEL 4716E.

Изоляция класса "F".

Защита IP X8 (для непрерывной работы в погруженном положении).

Обмотка сухая с тройной пропиткой, устойчивой к влаге.

Исполнение в соответствии со стандартом EN 60 335–2–41.

Конструкционные материалы

Составная часть	Материал
Корпус насоса Рабочее колесо	Чугун GJL 200 EN 1561
Фильтр Кожух двигателя Крышка кожуха Крышка корпуса	Хромоникелевая сталь 1.4301 EN 10088 (AISI 304)
Ручка	Полипропилен
Вал	Хромоникелевая сталь 1.4301 EN 10088 (AISI 304)
Мех. уплотнение верхнее нижнее	Алюмоксидная керамика, уголь, NBR
Смазка для уплотнения	Белое масло для пищевого и медицинского использования

Специальные исполнения под заказ

– другие напряжения – частота 60 Гц (см. каталог для частоты 60 Гц)
– другие механические уплотнения
– длина кабеля 20 м
– С фиксированным (магнитным) поплавковым выключателем.
– трехфазные насосы со встроенным поплавковым выключателем.
– двигатель предрасположен для работы с инвертором.

Область применения n ≈ 2900 об./мин.

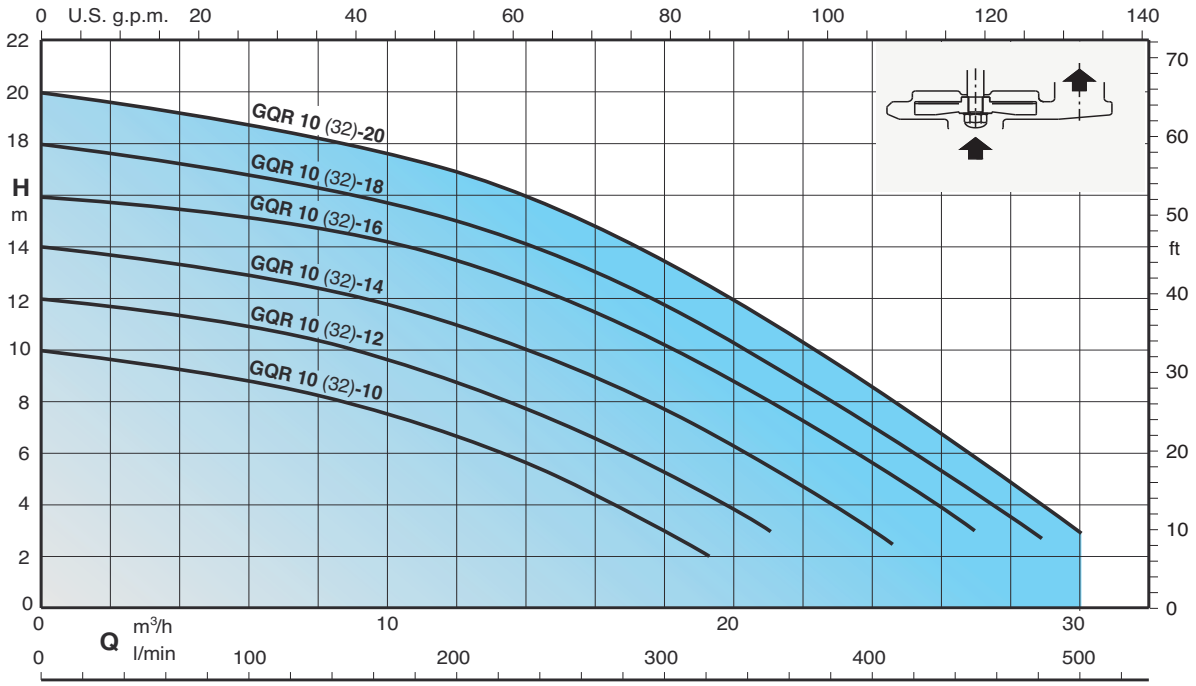

GQR

Дренажные погружные насосы

calpeda

Тех. характеристики n ≈ 2900 об./мин.

3~	230V	400V	1~	230V	Конденсатор		P_1	P_2		Q m^3/h	0	3	6	9	12	15	18	21	24	27	30
	A	A		A	µf	Vc	kW	kW	HP	l/min	0	50	100	150	200	250	300	350	400	450	500
GQR 10-10 **GQR 10 32-10**	2	1,2	**GQRM 10-10** **GQRM 10 32-10**	3,1	12,5	450	0,7	0,45	0,6	**H** m	10	9,5	8,8	8	6,7	5	3	-	-	-	-
GQR 10-12 **GQR 10 32-12**	2,4	1,4	**GQRM 10-12** **GQRM 10 32-12**	3,6	16	450	1	0,55	0,75		12	11,6	11	10,2	9	7,5	5,5	3,2	-	-	-
GQR 10-14 **GQR 10 32-14**	2,8	1,6	**GQRM 10-14** **GQRM 10 32-14**	4,6	16	450	1	0,75	1		14	13,5	12,8	12	10,8	9,3	7,5	5,5	3	-	-
GQR 10-16 **GQR 10 32-16**	4	2,3	**GQRM 10-16** **GQRM 10 32-16**	6	25	450	1,3	0,9	1,2		16	15,5	15	14,2	13,2	11,8	10,2	8	5,5	2,3	-
GQR 10-18 **GQR 10 32-18**	4,8	2,8	**GQRM 10-18** **GQRM 10 32-18**	8	30	450	1,7	1,1	1,5		18	17,5	17	16,2	15	13,7	11,8	9	7	4,3	1,5
GQR 10-20 **GQR 10 32-20**	6,6	3,8	**GQRM 10-20** **GQRM 10 32-20**	12	35	450	2,2	1,5	2		20	19,5	18,8	18	16,8	15,2	13,2	10,8	8,4	5,7	3

P_1 Максимальная потребляемая мощность. **H** Общая высота напора в м Плотность ρ = 1000 kg/m³ Кинематическая вязкость υ = макс. 20 мм²/сек.

P_2 Номинальная мощность двигателя.

Размеры и вес

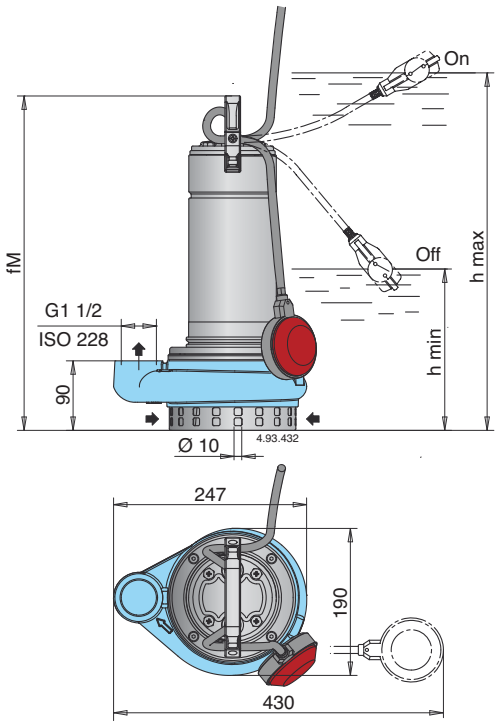

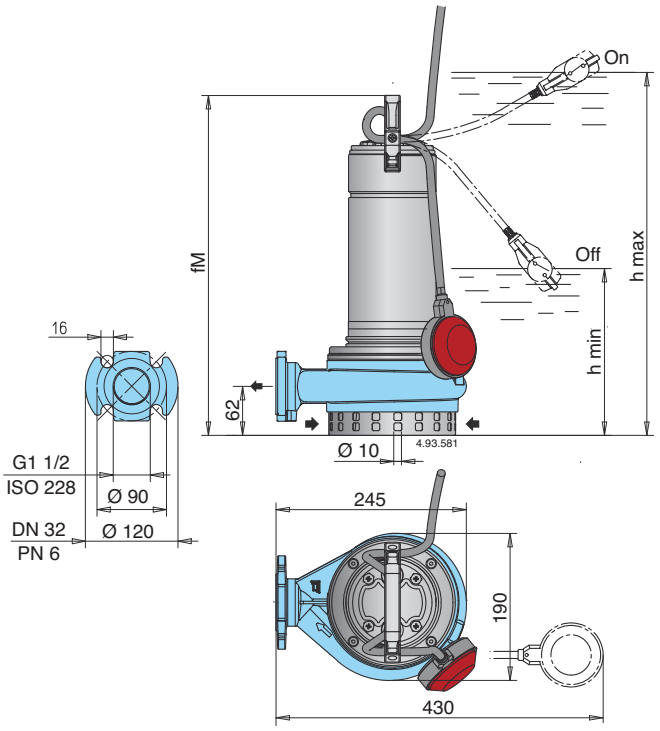

ТИП	mm			kg	
	fM	h max	h min	GQR	GQRM
GQR(M) **10-10**	390	410	205	14	15
GQR(M) **10-12**	405	425	220	14,5	15,5
GQR(M) **10-14**	405	425	220	14,5	15,5
GQR(M) **10-16**	430	450	245	16	18
GQR(M) **10-18**	450	470	265	17,5	19
GQR 10-20	450	470	265	19	-
GQRM 10-20	480	500	295	-	20,5

ТИП	mm			kg	
	fM	h max	h min	GQR	GQRM
GQR(M) **10 32-10**	395	415	210	14,7	15,7
GQR(M) **10 32-12**	410	430	225	15,2	16,2
GQR(M) **10 32-14**	410	430	225	15,2	16,2
GQR(M) **10 32-16**	435	455	250	16,7	18,7
GQR(M) **10 32-18**	455	475	270	18,2	19,7
GQR 10 32-20	455	475	270	19,7	-
GQRM 10 32-20	485	505	300	-	21,2