NMP

Самовсасывающие центробежные насосы
с предварительным фильтром

calpeda®

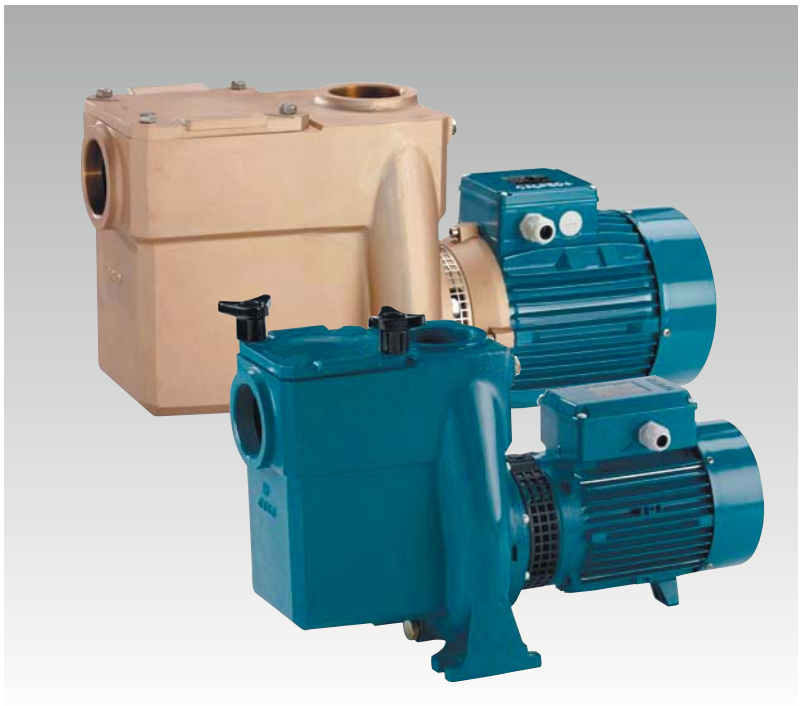

Конструкция
Самовсасывающие моноблочные центробежные насосы со встроенным предварительным фильтром с катафорезным покрытием.
Внутренний барабан с отверстиями диаметром 3 мм.
NMP: Версия с корпусом насоса и соединительной частью из чугуна.
B-NMP: Версия с корпусом насоса и соединительной частью из бронзы. Бронзовые насосы поставляются полностью окрашенными.

Применение
Для прокачки воды в фильтрационных установках бассейнов.
Для чистой или слегка загрязненной воды со взвешенными твердыми примесями.

Эксплуатационные ограничения
Температура жидкости не более 60°C.
Температура окружающего воздуха не более 40°C.
Манометрическая высота всасывания не более 7 м.
Максимально допустимое конечное давление в корпусе насоса: 6 бар.
Непрерывный режим эксплуатации.

Электродвигатель
Индукционный 2-полюсный двигатель, 50 Гц, 2900 об./мин.
NMP: трехфазный до 3 кВт – 230/400 В (10%);
от 4 до 11 кВт – 400/690 В (10%).
NMPM: монофазный 230 В (10%) с термозащитным устройством
Изоляция класса “F”.
Защитное устройство IP 54.
Класс энергосбережения IE2 для трехфазных двигателей мощностью от 0,75 кВт до 5,5 кВт, IE3 от 7,5 кВт.
Конструкция в соответствии со стандартом EN 60034-1; EN 60034-30. EN 60335-1, EN 60335-2-41.

Конструкционные материалы

Составная часть	NMP	B-NMP
Корпус насоса Соединит. часть	Чугун GJL 200 EN 1561	Бронза G-Cu Sn 10 EN 1982
Рабочее колесо	Чугун GJL 200 EN 1561	Бронза G-Cu Sn 10 EN 1982
	Латунь P- Cu Zn 40 Pb 2 UNI 5705 per NMP 32/12	
Вал	Хромоникелевая сталь 1.4305 EN 10088 (AISI 303)	Хромоникелевомолибденовая сталь 1.4401 EN 10088 (AISI 316)
Крышка фильтра	Чугун GJL 200 EN 1561	Бронза G-Cu Sn 10 EN 1982
Фильтр	Хромоникелевая сталь 1.4301 EN 10088 (AISI 304)	
Мех. уплотнение	Уголь – керамика – FPM	

Специальные исполнения под заказ
другие напряжения
частота 60 Гц (см. каталог для частоты 60 Гц)
с защитным устройством IP 55
специальные мех. уплотнения
для среды с более высокой или более низкой температурой.

Область применения n ≈ 2900 об./мин.

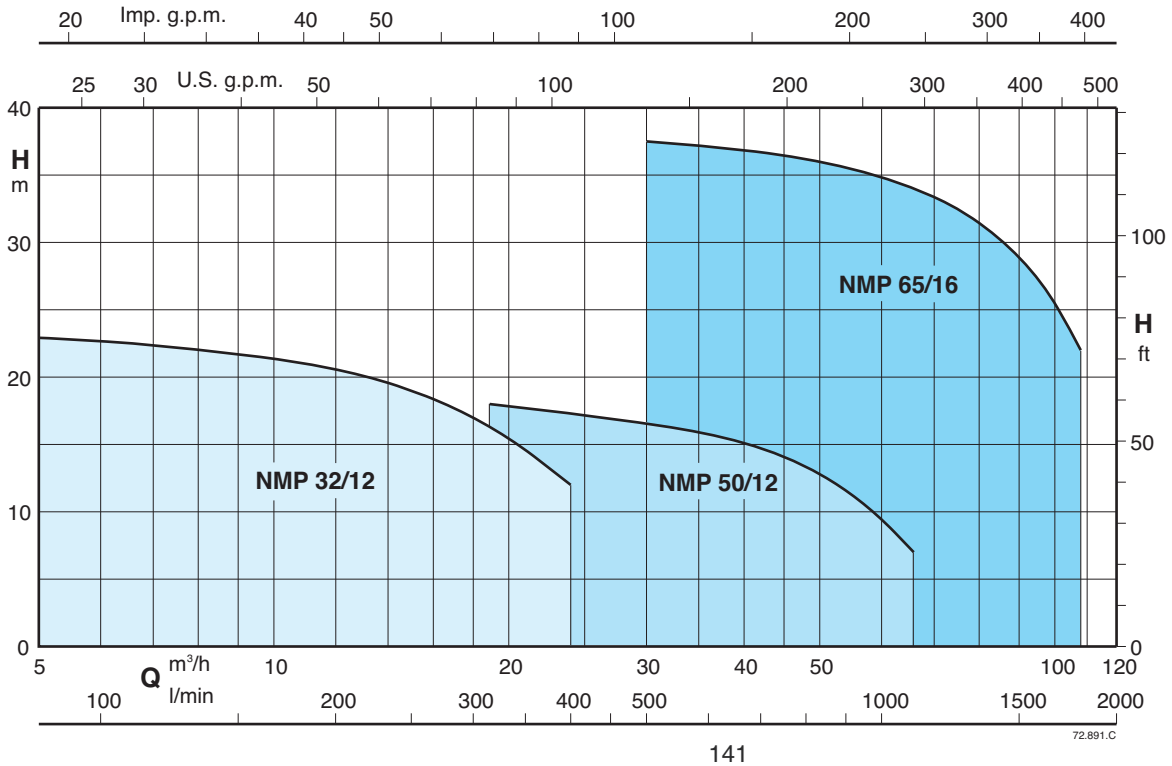

NMP

Самовсасывающие центробежные насосы
с предварительным фильтром

calpeda®

Тех. характеристики n ≈ 2900 об./мин.

3 ~	230V	400V	1 ~	230V	P1	P2		Q m³/h	6,6	9,6	10,8	12	13,2	15	18,9	21	24	30	42	48	54	60	66	75	84	96	108
	A	A		A	kW	kW	HP	l/min	110	160	180	200	220	250	315	350	400	500	700	800	900	1000	1100	1250	1400	1600	1800
B-**NMP 32/12FE**	3,3	1,9				0,55	0,75		13	12	11	10,5	10	9													
			B-**NMPM 32/12FE**	4,5	0,8	0,55	0,75		12	11	10	9,5	9	8													
B-**NMP 32/12DE**	3,3	1,9				0,75	1		18	17	16	15,5	15	14													
			B-**NMPM 32/12DE**	5,8	1,3	0,75	1		17	16	15	14,5	14	13													
B-**NMP 32/12AE**	4,7	2,7				1,1	1,5		22	21	20,5	20	19,5	18,5													
			B-**NMPM 32/12AE**	7,4	1,85	1,1	1,5		21,5	20,5	19,5	19	18,5	17,5													
B-**NMP 32/12SE**	7,5	4,3	B-**NMPM 32/12SE**	9,2	2	1,5	2		22,5	21,5	21	20,5	20	19	16*	15*	12*										
B-**NMP 50/12HE**	4,7	2,7	B-**NMPM 50/12HE**	7,4	1,85	1,1	1,5	**H**							9	9	8,5	7,5	5,5	4,5	3						
B-**NMP 50/12GE**	7,5	4,3	B-**NMPM 50/12GE**	9,2	2	1,5	2	m							12	12	11,5	10,5	8	7	5	3,5*					
B-**NMP 50/12F/A**	9,15	5,3				2,2	3								16	16	15,5	14,5	12	10,5	8,5	6,5*	5*				
B-**NMP 50/12D/A**	11,5	6,6				3	4								18	18	17,5	16,5	15	13	11,5	9,5*	7*				
B-**NMP 65/16F/A**		9,6				4	5,5											18	17	16,5	15,5	14,5	13,5	11,5	9,5	6,5*	
B-**NMP 65/16E/A**		12				5,5	7,5											20,5	19,5	19	18	17	16	14,5	12,5	9,5*	
B-**NMP 65/16D/A**		16				7,5	10											26	25	24,5	24	23	22	21	19	16*	11*
B-**NMP 65/16C/B**		18,5				9,2	12,5											29,5	28,5	28	27,5	27	26,5	25	23,5	20*	16*
B-**NMP 65/16A/B**		21,5				11	15											37,5	36,5	36	35,5	35	34	32,5	30,5	27*	22*

P1 Максимальная потребляемая мощность.
P2 Номинальная мощность двигателя.
B-NMP = Исполнение из бронзы
H Общая высота напора в м
* Максимальная высота всасывания 2–3 м
Допуски согласно стандарта UNI EN ISO 9906:2012.

Размеры и вес

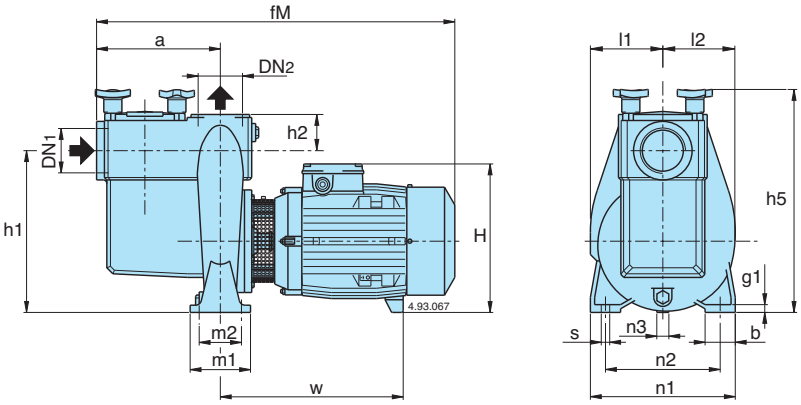

ТИП	DN1	DN2	mm																
	ISO 228		a	fM	h1	h2	H	h5	m1	m2	n1	n2	n3	b	s	l1	l2	w	g1
B-**NMP 32/12AE-DE-FE** B-**NMP 32/12SE**	G 2	G 2	195	510	230	50	228	320	100	70	190	140	30	50	14	106	99	220	12
B-**NMP 50/12GE-HE** B-**NMP 50/12F/A** B-**NMP 50/12D/A**	G 2½	G 2½	205	540 580 602	262	60	240 240 250	360	100	70	240	190	37 37 20	50	14	120	117	234 274 298	12
B-**NMP 65/16F/A** B-**NMP 65/16D/A-E/A** B-**NMP 65/16C/B** B-**NMP 65/16A/B**	G 3	G 3	320	717 748 858 908	360	80	298 320 345 345	470	125	95	280	212	60 49 43 43	65	14	165	164	298 319 408 458	15

ТИП	**NMP** kg	**B-NMP** kg
B-**NMP 32/12FE**	30	32
B-**NMP 32/12DE**	30	32
B-**NMP 32/12AE**	31	33
B-**NMP 32/12SE**	33	35
B-**NMP 50/12HE**	37	39
B-**NMP 50/12GE**	38,5	40
B-**NMP 50/12F/A**	41,5	44,5
B-**NMP 50/12D/A**	50,5	54,5
B-**NMP 65/16F/A**	79	89,5
B-**NMP 65/16E/A**	92	102
B-**NMP 65/16D/A**	97,5	107,5
B-**NMP 65/16C/B**	121	130
B-**NMP 65/16A/B**	127	137