MXV

Многорядные вертикальные многоступенчатые насосы



Электронасосы серии MXV, соответствуют европейскому регламенту N. 547/2012.

Конструкция

Многорядные вертикальные многоступенчатые насосы со всасывающим и подающим раструбами, имеющими одинаковый диаметр и расположенными на одном и том же валу (многорядное исполнение). Направляющие втулки устойчивы к коррозии и смазываются перекачиваемой жидкостью.
Простое снятие механического уплотнения-картриджа без демонтажа двигателя (для MXV 50 и MXV 100 с двигателями более 4 кВт).
Насос с упорным подшипником и соединением со втулкой для возможности использования любого стандартного двигателя конструктивной модели 1M V1.
Версия с инвертором I-MAT (по запросу)

Применение

Водоснабжение.
Для перекачивания чистых. невзрывоопасных жидкостей, не содержащих абразивных твердых или волокнистых примесей и не агрессивных к нержавеющей стали (по требованию, устанавливается уплотнение из особого материала).
Универсальный насос для использования в бытовой и промышленной сферах, в установках повышения давления, противопожарных установках, высоконапорных моечных устройствах, для полива, в сельском хозяйстве, в спортивных сооружениях.

Эксплуатационные ограничения

Температура жидкости от -15°C до +110 0 C (до +120 °C для MXV 50).
Температура окружающего воздуха не более 40°C.
Максимально допустимое конечное давление в корпусе насоса: 25 бар (16 бар MXV 50 для насосов с овальными фланцами).

Электродвигатель

Индукционный 2-полюсный двигатель, 50 Гц, 2900 об./мин.
Двигатель предрасположен для работы с инвертором.
Класс энергосбережения IE3 для трехфазных двигателей.
Конструкционная модель 1M V1 (IEC 60034-7).
Изоляция класса "F" (IEC 60085),
Защитное устройство IP 55 (IEC 60529),
Трехфазный, номинальное напряжение: до 3 кВт - 230/400 В; от 4 кВт - 400/690 В.

MXV 25, 32, 40, 50

Все части, контактирующие с водой, включая верхнюю часть, изготовлены из нержавеющей хромоникелевой стали AISI 304.

Конструкционные материалы

(части, контактирующие с жидкостью)

Составная часть	Материал
Фланец Наружный кожух Корпус всасывающей части Корпус подающей части Корпус каскада Рабочее колесо Нижняя крышка Верхняя крышка Распорная втулка	Хромоникелевая сталь 1.4301 EN 10088 (AISI 304)
Вал насоса Пробка	Хромоникелевая сталь 1.4305 EN 10088 (AISI 303) (для MXV 50 AISI 304)
Втулка подшипника/ Подшипник в корпусе каскада	Антикоррозийный карбид - нержавеющий/керамика
Мех. уплотнение по стандарту ISO 3069	твердый металл - уголь - EPOM
Уплотнительное кольцо на рабочем колесе	PPS, (PTFE (Тефлон) для MXV 40)
Уплотнительное кольцо	NBR (EPDM для MXV 50)

Направление вращения:

по часовой стрелке, если смотреть со стороны двигателя.

Модификации (уточняются при заказе)

Насос с резьбовыми раструбами (**G**) (для MXV 25, 32, 40).
Насос с фланцевыми раструбами (**F**).
Насос с овальными фланцевыми раструбами (**O**) (для MXV 50).
Насос без двигателя.
Насос со стандартным двигателем.

Специальные исполнения под заказ

- с контрфланцами из хромоникелевой стали.
- уплотнительные кольца из витона.
- частота 60 Гц (см. каталог для частоты 60 Гц).
- индукционный 4-полюсный двигатель (серия MXV4).
- специальные мех. уплотнения.
- двигатель на выбор заказчика (при наличии такой модели).
- с монофазным двигателем 230 В, до 2,2 кВт.

MXV 65, 80, 100

Внутренние части, контактирующие с водой, изготовлены из нержавеющей хромоникелевой стали AISI 304, а корпус насоса и верхняя крышка из чугуна.

Конструкционные материалы

(части, контактирующие с жидкостью)

Составная часть	Материал
Корпус насоса Верхняя крышка	Чугун GJL 250 EN 1561
Наружный кожух Корпус каскада Рабочее колесо Распорная втулка	Хромоникелевая сталь 1.4301 EN 10088 (AISI 304)
Вал насоса	Хромоникелевая сталь (AISI 303) сталь (AISI 431) для MXV 100
Пробка	Хромоникелевая сталь (AISI 303) сталь (AISI 431) для MXV 100
Втулка подшипника/ Подшипник в корпусе каскада	Антикоррозийный карбид - нержавеющий/ Алюмоксидная керамика (Антикоррозийный карбид - нержавеющий для MXV 100)
Мех. уплотнение по стандарту ISO 3069-KU	тверд. металл - уголь - EPDM
Уплотнительное кольцо на рабочем колесе	PTFE (Тефлон)
Уплотнительное кольцо	NBR (EPDM для MXV 100)

Направление вращения:

против часовой стрелки со стороны двигателя (по часовой стрелке, если смотреть со стороны двигателя для MXV 100).

Модификации (уточняются при заказе)

Насос без двигателя.
Насос со стандартным двигателем.

Специальные исполнения под заказ

- уплотнительные кольца из витона.
- специальные мех. уплотнения.
- частота 60 Гц (см. каталог для частоты 60 Гц).
- индукционный 4-полюсный двигатель (серия MXV4).
- двигатель на выбор заказчика (при наличии такой модели).
- с опорами для горизонтальной установки: H (1 или 2).
- с комплектом опор для горизонтальной установки.
- с контрфланцами из стали, которые привариваются (PN 25).

MXV

Многорядные вертикальные многоступенчатые насосы

MXV 25, 32, 40, 50

Маркировка

MXV 4 EI 25-205 G *

MXV – серия
4-полюсный (без обозначения = 2-полюсный)
EI – Версия с инвертором I-MAT
25 – внутренний диаметр раструба в мм
2 – номинальный расход в куб.м/ч
05 – количество ступеней

Конструкционные модификации:
_ – код специального уплотнения (без обозначения – стандартное уплотнение)
(G) – резьбовые раструбы
(F) – раструбы с фланцами
(O) – раструбы с овальными фланцами
(c) двигателем – (без) двигателя
(*) – без дальнейших указаний = со стандартным двигателем

MXV 65, 80, 100

Маркировка

MXV 4 EI 65-3205 H1 *

MXV – серия
4-полюсный (без обозначения = 2-полюсный)
EI – Версия с инвертором I-MAT
65 – внутренний диаметр раструба в мм
32 – номинальный расход в куб.м/ч
05 – количество ступеней

Конструкционные модификации:
код специального уплотнения (без обозначения – стандартное уплотнение)
С опорами для горизонт. установки “H”, вар. 1
(c) с двигателем – (без) без двигателя
(*) – без дальнейших указаний = со стандартным двигателем

Подсоединение труб

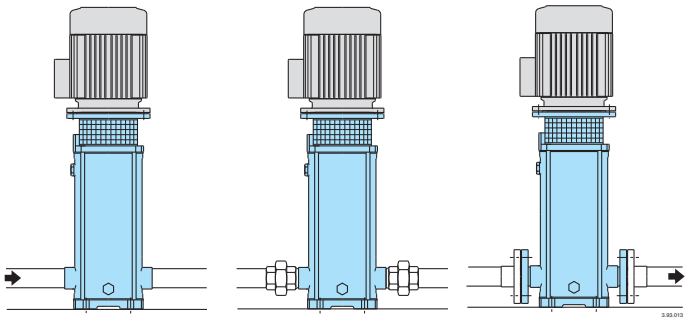

Насос с резьбовыми раструбами: трубы вкручиваются в раструбы

Насос с резьбовыми раструбами: трубы с муфтами (приобретаются у торговых организаций)

Насос с фланцевыми раструбами: трубы с контрфланцами

Типы установки

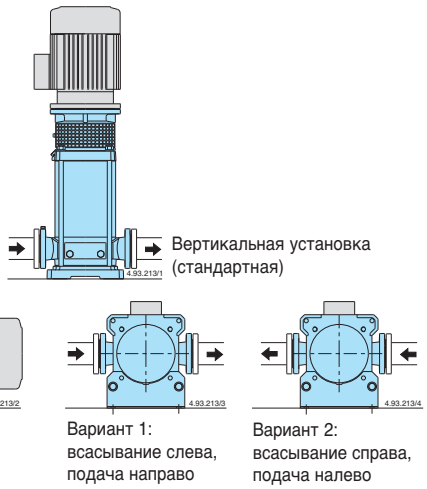

Вертикальная установка (стандартная)

Горизонтальная установка

Вариант 1: всасывание слева, подача направо

Вариант 2: всасывание справа, подача налево

Изменяющиеся компоненты

Размер насоса MXV			Кол–во ступеней	Корпус каскада с подшипником Кол–во
25-204	32-404	40-804	4	1
25-205	32-405	40-805	5	1
25-206	32-406	40-806	6	1
25-207	32-407	40-807	7	1
25-208	32-408	40-808	8	1
25-210	32-410	40-810	10	1
		40-811	11	2
25-212	32-412		12	2
		40-813	13	2
25-214	32-414		14	2
		40-815	15	2
25-216	32-416		16	2
25-218	32-418		18	2
		40-817	17	3
		40-819	19	3
25-220			20	3

Изменяющиеся компоненты

Размер насоса MXV				Кол–во ступеней	Корпус каскада с подшипником Кол–во
50-1501	50-2001		80-4801	1	1
50-1502	50-2002	65-3202	80-4802	2	1
50-1503	50-2003	65-3203	80-4803	3	1
50-1504	50-2004	65-3204	80-4804	4	1
50-1505	50-2005	65-3205	80-4805	5	1
50-1506	50-2006	65-3206		6	1
50-1507	50-2007	65-3207		7	1
50-1508	50-2008			8	1
			80-4806	6	2
			80-4807	7	2
		65-3208	80-4808	8	2
50-1509	50-2009	65-3209		9	2
50-1510	50-2010	65-3210		10	2
50-1511	50-2011			11	2
50-1512	50-2012	65-3212		12	2
50-1513	50-2013			13	2
50-1514	50-2014			14	3
50-1515	50-2015			15	3
50-1516	50-2016			16	3
50-1517	50-2017			17	3

MXV 50-15

Многорядные вертикальные многоступенчатые насосы

Характеристические кривые и тех. характеристики n ≈ 2900 об./мин.

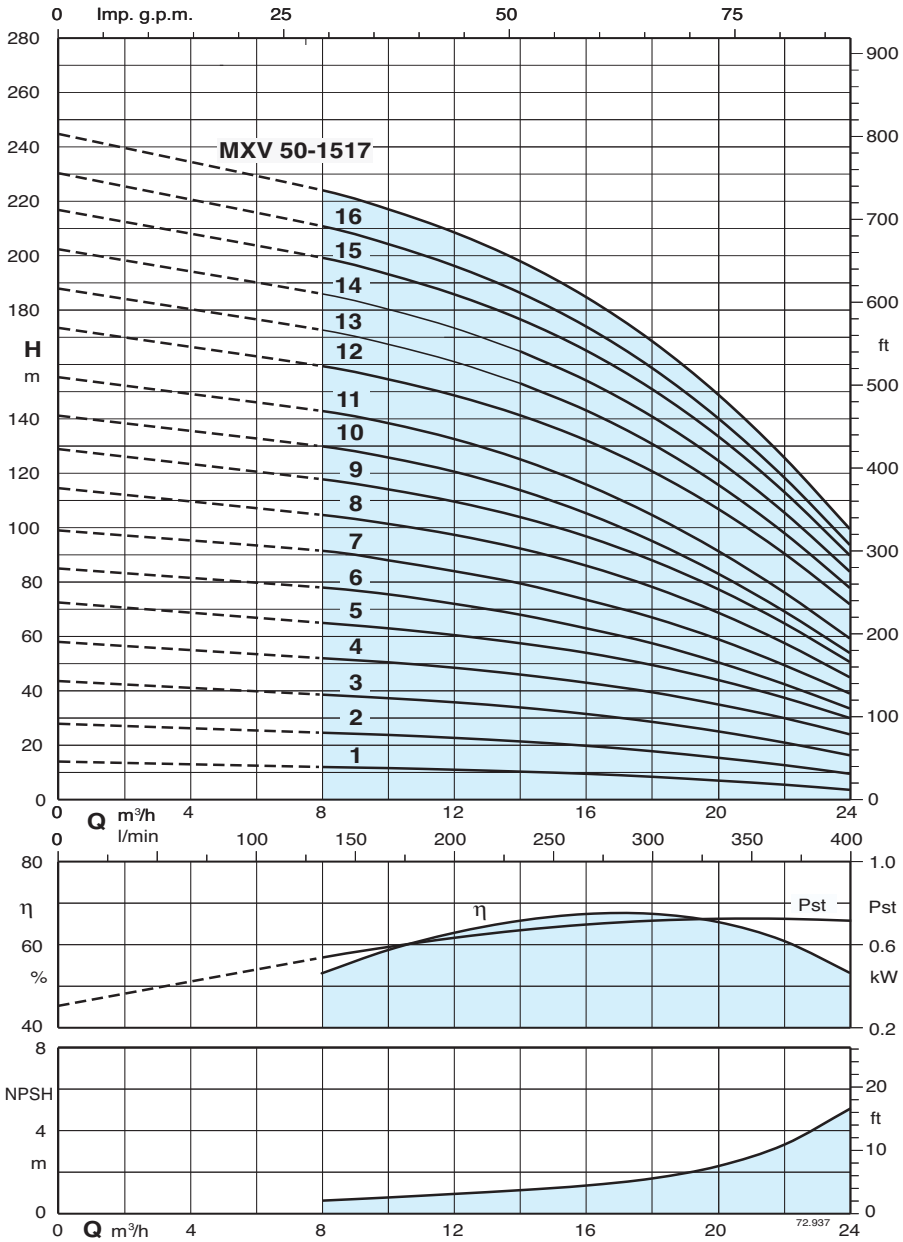

Результаты испытаний с холодной чистой водой, без газа.
Для значения положительной высоты напора рекомендуется запас в +0,5 м.

Допуски согласно стандарту UNI EN ISO 9906:2012.

Значения напора и мощности действительны для жидкостей с плотностью g = 1,0 кг/дм³ и кинематической вязкостью v = макс. 20 мм²/сек.

Pst = мощность относительно одной ступени

Тип насоса	230 V	400 V	Мощность двигателя		Q m³/h	0	8	10	12	14	16	18	20	22	24
	A*	A*	kW	HP	l/min	0	133,3	166,6	200	233	266	300	333	366	400
MXV 50-1501	4,7	2,7	1,1	1,5		14,0	12,0	11,6	11,0	10,3	9,5	8,4	7,0	5,5	3,6
MXV 50-1502	7,4	4,3	1,5	2		27,9	24,6	23,8	22,7	21,4	19,8	17,8	15,4	12,7	9,5
MXV 50-1503	9,2	5,3	2,2	3		43,6	38,6	37,3	35,8	33,9	31,5	28,6	25,1	21,0	16,3
MXV 50-1504	11,4	6,6	3	4		58,0	52,0	50,5	48,5	46,0	43,0	39,5	35,0	30,0	24,0
MXV 50-1505		9,6	4	5,5		72,5	65,0	63,0	60,5	57,5	54,0	49,5	44,0	37,5	30,0
MXV 50-1506		10,9	5,5	7,5		85,0	78,0	75,5	72,0	68,0	63,0	57,5	50,5	42,5	33,5
MXV 50-1507		10,9	5,5	7,5		99,0	91,5	88,0	84,0	79,5	73,5	67,0	59,0	49,5	39,0
MXV 50-1508		14,3	7,5	10	**H**	115	105	101	97	92	86	78	69	58	45
MXV 50-1509		14,3	7,5	10	m	129	118	114	110	104	97	88	77	65	51
MXV 50-1510		14,3	7,5	10		141	130	126	121	114	105	95	83	69	54
MXV 50-1511		18,5	9,2	12,5		155	143	138	133	125	116	105	91	76	59
MXV 50-1512		18,5	9,2	12,5		173	159	155	149	141	132	121	107	91	72
MXV 50-1513		21,5	11	15		188	173	167	161	153	143	131	116	98	78
MXV 50-1514		21,5	11	15		202	186	180	173	165	154	141	125	106	84
MXV 50-1515		21,5	11	15		217	199	193	186	177	165	151	134	113	90
MXV 50-1516		27,3	15	20		230	211	204	196	186	174	159	140	119	94
MXV 50-1517		27,3	15	20		245	224	217	209	198	185	169	149	126	100