макс. 61 м³/ч

Центробежные вентиляторы постоянного тока

97 x 93.5 x 33 мм

- **Материал изготовления:** Спиралевидный корпус: GRP[1)] Крыльчатка: GRP[1)]
- **Направление воздушного потока:** Осевое направление: всасывание Центробежное направление: нагнетание
- **Подключение:** С помощью одножильных проводов сечением AWG 26, TR 64
- **Особенности:** Лопатки крыльчатки изогнуты вперед
- **Масса:** 170 г

1) Пластмасса, армированная стекловолокном

- **Возможные специальные модификации:** (см. главу “Специальные вентиляторы постоянного тока”):
  - Сигнал контроля скорости
  - Сигнал нормального/ненормального режима работы
  - Сигнал соответствия скорости вращения
  - Внешний датчик температуры
  - Внутренний датчик температуры
  - Вход управления ШИМ
  - Вход для аналогового управляющего сигнала
  - Защита от влаги

Серия RL 65 **Паспортные данные**	Воздушный поток	Воздушный поток	**Номинальное напряжение**	Диапазон напряжений	Уровень звуковой мощности	Подшипники скольжения Sintec Шарикоподшипники	Потребляемая мощность	Номинальная скорость вращения	Диапазон температур	Стандартный срок службы L_{10}(40 °C) ebm-papst / Срок службы L_{10} (T_{max}) стандарт ebm-papst	Ожидаемый срок службы L_{10}IPC (40 °C) см. стр. 17	Кривая
Тип	м³/ч	куб. футов/мин	В пост. тока	В пост. тока	Бел(A)	□ / ■	Вт	об/мин	°C	Часы	Часы	
RL 65-21/12	56	32,9	**12**	6.8...13.8	6.6	■	15.0	4 500	-20...+70	60 000 / 30 000	102 500	①
RL 65-21/12 H	61	35,8	**12**	6.8...13.2	6.8	■	19.2	4 900	-20...+55	55 000 / 40 000	92 500	②
RL 65-21/14	56	32,9	**24**	12...26.4	6.6	■	14.0	4 500	-20...+70	60 000 / 30 000	102 500	①
RL 65-21/14 H	61	35,8	**24**	12...26.4	6.8	■	18.0	4 900	-20...+60	55 000 / 35 000	92 500	②

Возможны изменения

Самофиксирующиеся ребра для облегчения монтажа

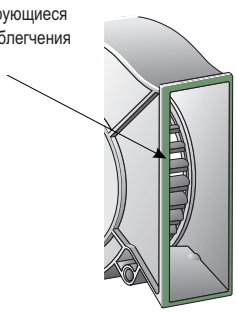

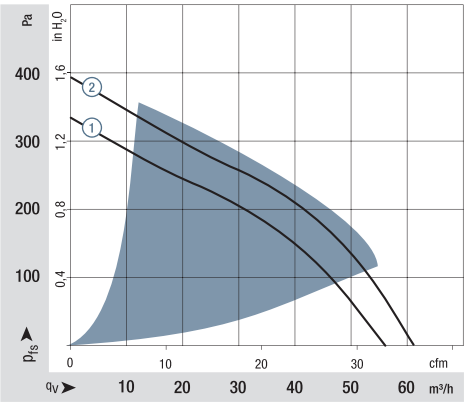

Производительность измерена по стандарту: ISO 5801.
Категория установки A, без защиты от случайного прикосновения.
Уровень шума: общий уровень звуковой мощности L_WA по ISO 103002 измерен на полусфере радиусом 2 м от вентилятора.
Уровень звукового давления L_pA измерен на расстоянии 1 м по оси вентилятора.
Приведенные акустические значения действительны только при перечисленных условиях измерения и могут изменяться в зависимости от условий установки.
При любом отклонении от стандартных условий установки конкретные значения должны быть проверены и рассмотрены после установки или подключения!
Подробную информацию можно найти в Интернете по адресу:
http://www.ebmpapst.com/general conditions

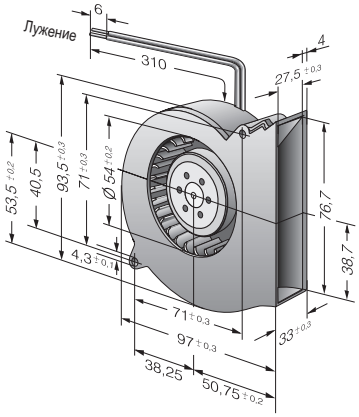

ebmpapst