макс. 54 м³/ч

Центробежные вентиляторы переменного тока (AC)

□ 135 x 38 мм

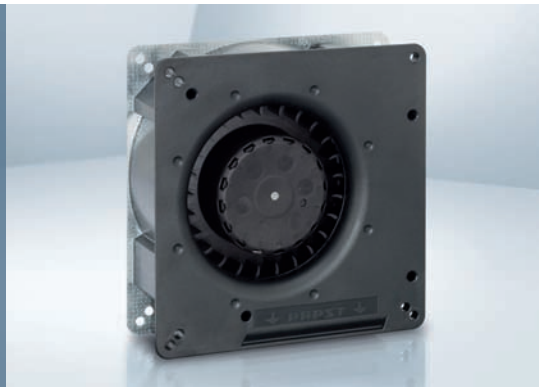

– **Материал изготовления:** Спиралевидный корпус: GRP[1)] (PBT)
Крыльчатка: GRP[1)] (PA)
Основание корпуса: листовая сталь

– **Направление воздушного потока:** Центробежное направление: нагнетание через отверстие в корпусе

– **Направление вращения:** По часовой стрелке, если смотреть на ротор

– **Подключение:** С помощью 2 отдельных проводов сечением AWG 22.

– **Особенности:** Лопатки крыльчатки изогнуты вперед

– **Масса:** 560 г

1) Пластмасса, армированная стекловолокном

– **Возможны специальные модификации:**
(см. стр. 12)
- Защита от влаги
- Защита от солевого тумана
- Степень защиты: IP 54

Серия RG 90 **Паспортные данные**	Воздушный поток	Воздушный поток	**Номинальное напряжение**	Частота	Уровень звукового давления	Подшипники скольжения Sintec шарикоподшипники	Потребляемая мощность	Номинальная скорость вращения	Диапазон температур	Срок службы L10 при 40 °C	при T max	Кривая
Тип	м³/ч	куб. футов/мин	В перем. тока	Гц	Бел(А)	□ / ■	Вт	об/мин	°C	Часы	Часы	
RG 90-18/50	54	32	**230**	**50**	5.8	□	22.0	2 200	-30...+60	35 000 / 22 500		①
RG 90-18/56	54	32	**230**	**50**	5.8	■	22.0	2 200	-30...+60	35 000 / 22 500		①
RG 90-18/00	47	28	**115**	**60**	6.2	□	22.0	1 900	-30...+65	35 000 / 20 000		②
RG 90-18/06	47	28	**115**	**60**	6.2	■	22.0	1 900	-30...+65	35 000 / 20 000		②

Возможны изменения

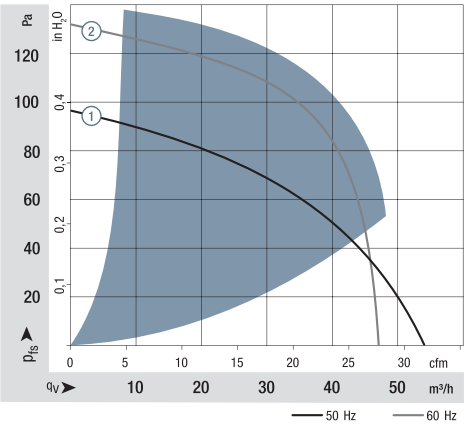
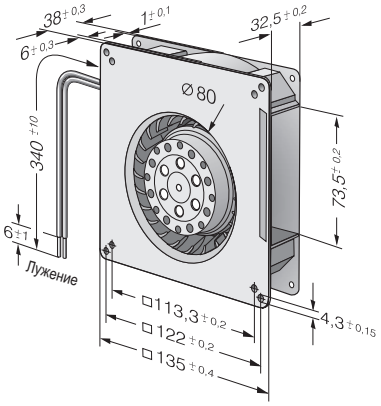
Производительность измерена по стандарту: ISO 5801.
Категория установки A, без защиты от случайного прикосновения.
Уровень шума: общий уровень звуковой мощности L_WA по ISO 103002 измерен на полусфере радиусом 2 м от вентилятора.
Уровень звукового давления L_pA измерен на расстоянии 1 м по оси вентилятора.
Приведенные акустические значения действительны только при перечисленных условиях измерения и могут изменяться в зависимости от условий установки.
При любом отклонении от стандартных условий установки конкретные значения должны быть проверены и рассмотрены после установки или подключения!
Подробную информацию можно найти в Интернете по адресу:
http://www.ebmpapst.com/general conditions