макс. 980 м³/ч

S-Force

Центробежные вентиляторы постоянного тока

Ø 175 x 69 мм

- **Материал изготовления:** Крыльчатка: GRP[1)]
- **Направление воздушного потока:** Осевое направление: всасывание Центробежное направление: нагнетание
- **Направление вращения:** По часовой стрелке, если смотреть на ротор
- **Подключение:** С помощью одножильных проводов сечением AWG 18, 20 или AWG 22, TR 64, сигнал контроля скорости и вход управления AWG 22
- **Особенности:** 3-фазный привод вентилятора с очень плавной работой и высоким КПД Лопатки крыльчатки изогнуты назад
- **Масса:** 775 г

1) Пластмасса, армированная стекловолокном

- **Возможные специальные модификации:** (см. главу “Специальные вентиляторы постоянного тока”)
  - Сигнал контроля скорости
  - Сигнал нормального/ненормального режима работы
  - Сигнал соответствия скорости вращения
  - Внешний датчик температуры
  - Внутренний датчик температуры
  - Вход управления ШИМ
  - Вход для аналогового управляющего сигнала
  - Многофункциональный управляющий вход
  - Защита от влаги
  - Защита от солевого тумана
  - Степень защиты: IP 54

Серия RER 175 TD

Паспортные данные

Тип	Воздушный поток м³/ч	Воздушный поток куб. футов/мин	**Номинальное напряжение** В пост. тока	Диапазон напряжений В пост. тока	Уровень звуковой мощности Бел(А)	Подшипники скольжения Sintec □ / Шарикоподшипники ■	Потребляемая мощность Вт	Номинальная скорость вращения об/мин	Диапазон температур °C	Стандартный срок службы L_{10}(40 °C) ebm-papst / Срок службы L_{10} (T_{max}) стандарт ebm-papst Часы	Ожидаемый срок службы L_{10}IPC (40 °C) см. стр. 17 Часы	Кривая
RER 175-42/14/2 TDMLP	600	353	**24**	16...30	7.3	■	48	3 400	-20...+65	72 500 / 40 000	122 500	①
RER 175-42/14/2 TDMP	865	509	**24**	16...36	8.2	■	110	4 800	-20...+65	70 000 / 40 000	117 500	②
RER 175-42/18/2 TDMLP	600	353	**48**	36...57	7.3	■	46	3 400	-20...+65	72 500 / 40 000	122 500	①
RER 175-42/18/2 TDMP*	865	509	**48**	36...72	8.2	■	110	4 800	-20...+65	70 000 / 40 000	117 500	②
RER 175-42/18/2 TDP	980	577	**48**	36...72	8.5	■	166	5 400	-20...+65	60 000 / 32 500	102 500	③

Возможны изменения

* По запросу

Диапазон регулирования скорости вращения от 800 об/мин при ШИМ = 7% до номинальной скорости при ШИМ > 90%.
Неподвижное состояние при ШИМ = 0%, максимальная скорость при размыкании датчика.

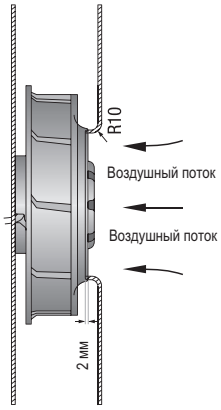

Воздушный поток и уровень шума центробежных вентиляторов без внешнего корпуса зависят от конкретных условий монтажа.
Указанный воздушный поток и уровень шума были измерены при следующих условиях:
Центробежный вентилятор, смонтированный на опорной плите размерами 180 x 180 мм.
Дефлектор 180 x 180 мм, с отверстием для забора воздуха
Ø 125,5 мм, расположенный по центру крыльчатки.

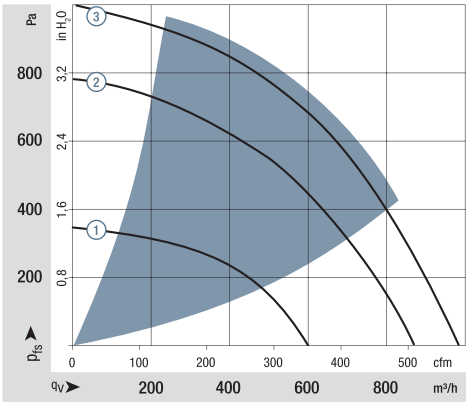
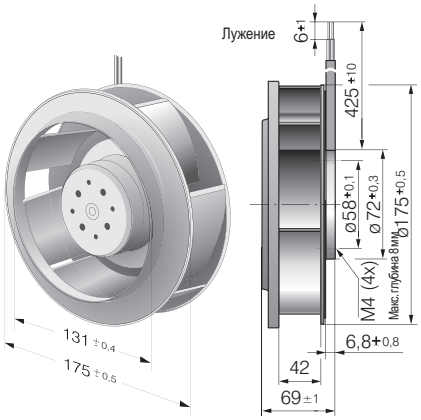
Производительность измерена по стандарту: ISO 5801.
Категория установки A с диффузором ebm-papst без защиты от случайного прикосновения.
Уровень шума: общий уровень звуковой мощности L_{WA} по ISO 103002
измерен на полусфере радиусом 2 м от вентилятора.
Уровень звукового давления L_{pA} измерен на расстоянии 1 м по оси вентилятора.
Приведенные акустические значения действительны только при перечисленных условиях измерения и могут изменяться в зависимости от условий установки.
При любом отклонении от стандартных условий установки конкретные значения должны быть проверены и рассмотрены после установки или подключения!
Подробную информацию можно найти в Интернете по адресу: http://www.ebmpapst.com/general conditions