макс. 255 м³/ч

Центробежные вентиляторы постоянного тока

Ø 165 x 51 мм

- **Материал изготовления:** Крыльчатка: GRP[1)]
- **Направление воздушного потока:** Осевое направление: всасывание Центробежное направление: нагнетание
- **Направление вращения:** Против часовой стрелки, если смотреть на ротор
- **Подключение:** С помощью одножильных проводов сечением AWG 22, TR 64
- **Особенности:** Лопатки крыльчатки изогнуты назад
- **Масса:** 590 г

1) Пластмасса, армированная стекловолокном

- **Возможные специальные модификации:**
(см. главу “Специальные вентиляторы постоянного тока”)
- Сигнал контроля скорости
- Сигнал нормального/ненормального режима работы
- Сигнал соответствия скорости вращения
- Внешний датчик температуры
- Внутренний датчик температуры
- Вход управления ШИМ
- Вход для аналогового управляющего сигнала
- Защита от влаги
- Защита от солевого тумана
- Степень защиты: IP 54

Серия RER 160 N

Паспортные данные

Тип	Воздушный поток м³/ч	Воздушный поток куб. футов/мин	**Номинальное напряжение** В пост. тока	Диапазон напряжений В пост. тока	Уровень звуковой мощности Бел(А)	Подшипники скольжения Sintec □/■	Потребляемая мощность Вт	Номинальная скорость вращения об/мин	Диапазон температур °C	Стандартный срок службы L_{10}(40 °C) ebm-papst / Срок службы L_{10} (T_{max}) стандарт ebm-papst Часы	Ожидаемый срок службы L_{10}IPC (40 °C) см. стр. 17 Часы	Кривая
RER 160-28/12 N	255	150	**12**	7...14	6.4	■	19.0	3 000	-20...+70	75 000 / 37 500	127 500	①
RER 160-28/14 N	255	150	**24**	12...28	6.4	■	19.0	3 000	-20...+70	75 000 / 37 500	127 500	①
RER 160-28/18 N	255	150	**48**	28...60	6.4	■	19.0	3 000	-20...+70	75 000 / 37 500	127 500	①

Возможны изменения

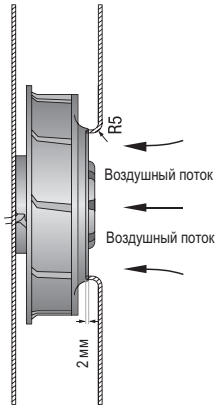

Воздушный поток и уровень шума центробежных вентиляторов без внешнего корпуса зависят от конкретных условий монтажа.
Указанный воздушный поток и уровень шума были измерены при следующих условиях:
Центробежный вентилятор, смонтированный на опорной плите 260 x 260 мм.
Дефлектор 260 x 260 мм, с отверстием для забора воздуха Ø 100 мм, расположенный по центру крыльчатки.

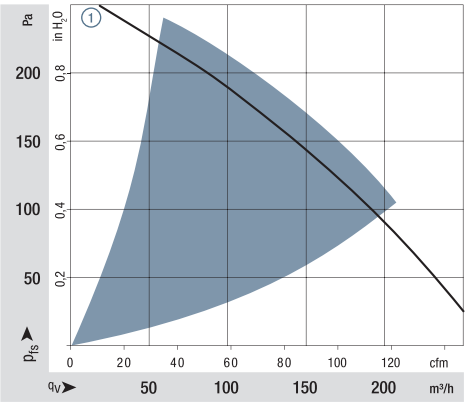

Производительность измерена по стандарту: ISO 5801.
Категория установки A с диффузором ebm-papst без защиты от случайного прикосновения.
Уровень шума: общий уровень звуковой мощности L_{WA} по ISO 103002
измерен на полусфере радиусом 2 м от вентилятора.
Уровень звукового давления L_{pA} измерен на расстоянии 1 м по оси вентилятора.
Приведенные акустические значения действительны только при перечисленных условиях измерения и могут изменяться в зависимости от условий установки.
При любом отклонении от стандартных условий установки конкретные значения должны быть проверены и рассмотрены после установки или подключения!
Подробную информацию можно найти в Интернете по адресу: http://www.ebmpapst.com/general conditions

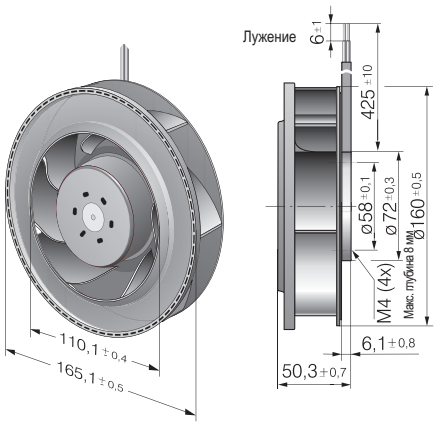

Диффузоры стр. 252