макс. 930 м³/ч

S-Force

Центробежные вентиляторы постоянного тока

□ 226 x 85 мм

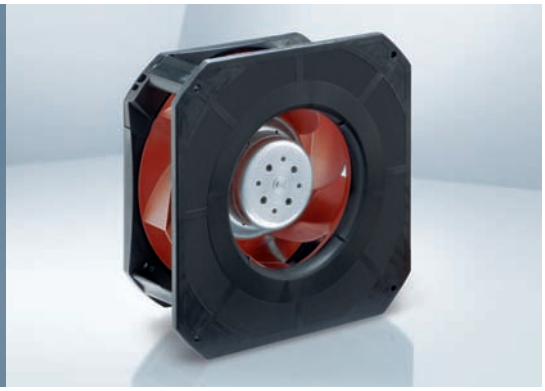

- **Материал изготовления:** Спиралевидный корпус: GRP[1)] Крыльчатка: GRP[1)]
- **Направление воздушного потока:** Осевое направление: всасывание Центробежное направление: нагнетание
- **Направление вращения:** По часовой стрелке, если смотреть на ротор
- **Подключение:** С помощью одножильных проводов сечением AWG 18, 20 или AWG 22, TR 64. Для сигнала контроля скорости вращения и управляющего входа используется провод сечением AWG 22
- **Особенности:** 3-фазный привод вентилятора с очень плавной работой и высоким КПД Лопатки крыльчатки RadiCal изогнуты назад
- **Масса:** 1210 г

1) Пластмасса, армированная стекловолокном

- **Возможные специальные модификации:** (см. главу “Специальные вентиляторы постоянного тока”)
  - Сигнал контроля скорости
  - Сигнал нормального/ненормального режима работы
  - Сигнал соответствия скорости вращения
  - Внешний датчик температуры
  - Внутренний датчик температуры
  - Вход управления ШИМ
  - Вход для аналогового управляющего сигнала
  - Многофункциональный управляющий вход
  - Защита от влаги
  - Защита от солевого тумана
  - Степень защиты: IP 54

Серия RG 190 TD

Паспортные данные

Тип	Воздушный поток м³/ч	Воздушный поток куб. футов/мин	**Номинальное напряжение** В пост. тока	Диапазон напряжений В пост. тока	Уровень звуковой мощности Бел(А)	Подшипники скольжения Sintec □/■	Шарикоподшипники Потребляемая мощность Вт	Номинальная скорость вращения об/мин	Диапазон температур °C	Стандартный срок службы L_{10}(40 °C) ebm-papst / Срок службы L_{10} (T_{max}) стандарт ebm-papst Часы	Ожидаемый срок службы L_{10}IPC (40 °C) см. стр. 17 Часы	Кривая
RG 190-39/14/2 TDMLO	630	371	**24**	16...30	7.6	■	54	3 000	-20...+60	55 000 / 35 000	92 500	①
RG 190-39/14/2 TDMO	820	482	**24**	16...36	7.9	■	113	3 900	-20...+65	52 500 / 30 000	87 500	②
RG 190-39/18/2 TDMLO*	630	371	**48**	36...57	7.6	■	52	3 000	-20...+65	55 000 / 30 000	92 500	①
RG 190-39/18/2 TDMO	820	482	**48**	36...72	7.9	■	113	3 900	-20...+65	52 500 / 30 000	87 500	②
RG 190-39/18/2 TDO	930	547	**48**	36...72	8.3	■	140	4 400	-20...+65	40 000 / 22 500	67 500	③

Возможны изменения

* По запросу

Диапазон регулирования скорости вращения от 800 об/мин при ШИМ = 7% до номинальной скорости при ШИМ > 90%.
Неподвижное состояние при ШИМ = 0%.
Неподвижное состояние при размыкании датчика.

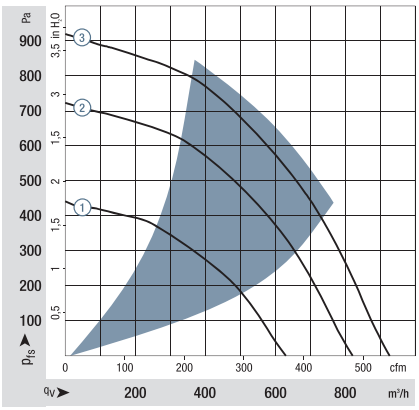

Производительность измерена по стандарту: ISO 5801.
Категория установки A, без защиты от случайного прикосновения.
Уровень шума: общий уровень звуковой мощности L_{WA} по ISO 103002
измерен на полусфере радиусом 2 м от вентилятора.
Уровень звукового давления L_{pA} измерен на расстоянии 1 м по оси вентилятора.
Приведенные акустические значения действительны только при перечисленных условиях измерения и могут изменяться в зависимости от условий установки.
При любом отклонении от стандартных условий установки конкретные значения должны быть проверены и рассмотрены после установки или подключения!
Подробную информацию можно найти в Интернете по адресу: http://www.ebmpapst.com/general conditions

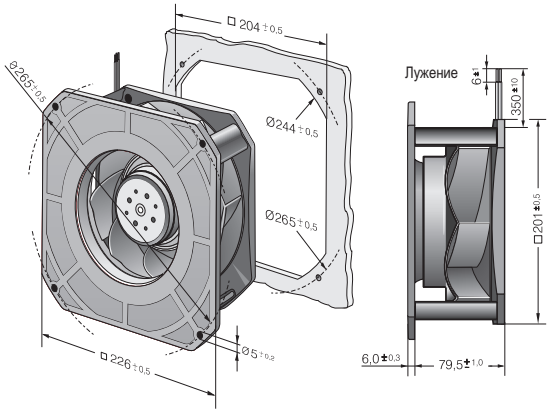

Защитные решетки
стр. 249

ebmpapst