макс. 118 м³/ч

Центробежные вентиляторы постоянного тока

Ø 180 x 40 мм

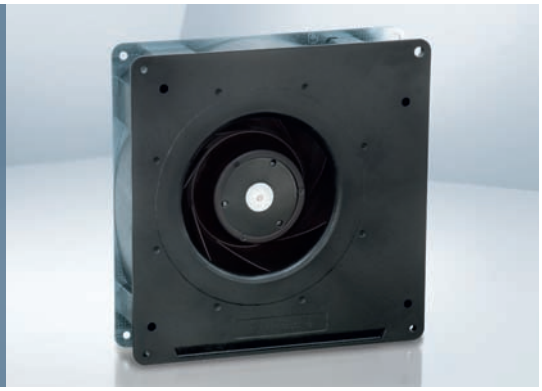

- **Материал изготовления:** Спиралевидный корпус: GRP[1)] Крыльчатка: GRP[1)] Основание корпуса: листовая сталь
- **Направление воздушного потока:** Осевое направление: всасывание Центробежное направление: нагнетание
- **Подключение:** С помощью одножильных проводов сечением AWG 22, TR 64
- **Особенности:** Лопатки крыльчатки изогнуты назад 3-фазный привод вентилятора со специальной коммутационной электроникой и чрезвычайно низким уровнем шума
- **Масса:** 750 г

1) Пластмасса, армированная стекловолокном

- **Возможные специальные модификации:** (см. главу “Специальные вентиляторы постоянного тока”)
  - Сигнал контроля скорости
  - Сигнал нормального/ненормального режима работы
  - Сигнал соответствия скорости вращения
  - Внешний датчик температуры
  - Вход управления ШИМ
  - Вход для аналогового управляющего сигнала
  - Многофункциональный управляющий вход
  - Защита от влаги
  - Защита от солевого тумана
  - Степень защиты: IP 54

Серия RG 140 NTD

Паспортные данные

	Тип	Воздушный поток м³/ч	Воздушный поток куб. футов/мин	**Номинальное напряжение** В пост. тока	Диапазон напряжений В пост. тока	Уровень звуковой мощности Бел(A)	Подшипники скольжения Sintec □ / Шарикоподшипники ■	Потребляемая мощность Вт	Номинальная скорость вращения об/мин	Диапазон температур °C	Стандартный срок службы L_{10}(40 °C) ebm-papst Часы	Срок службы L_{10} (T_{max}) стандарт ebm-papst Часы	Ожидаемый срок службы L_{10}PC (40 °C) см. стр. 17 Часы	Кривая
НОВЫЙ	RG 140-22/14 N/2 TDPU	118	69.4	**24**	20.4...27.6	6.0	■	9.3	2 500	-20...+70	62 500 / 32 500		105 000	①

Возможны изменения

Вентиляторы с более высоким уровнем эффективности по запросу.

		n об/мин	P_{ed} Вт	Lw_A дБ(A)
①	❶	2504	9	61
①	❷	2504	9	61
①	❸	2504	9	62
①	❹	2504	9	64

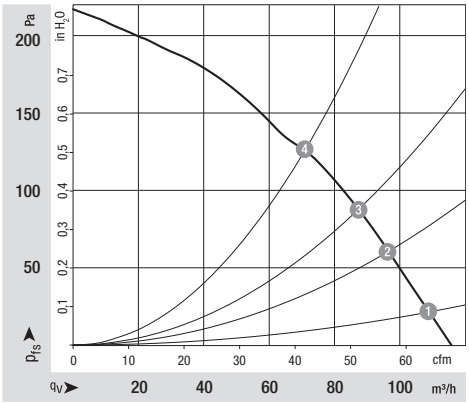
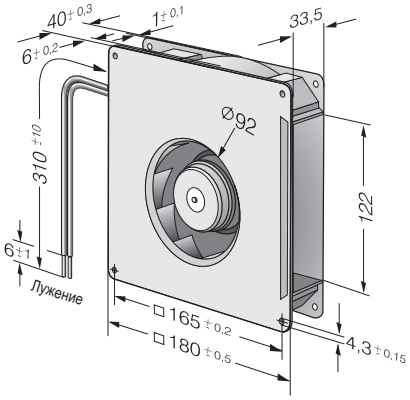
Производительность измерена по стандарту: ISO 5801.
Категория установки A, без защиты от случайного прикосновения.
Уровень шума: общий уровень звуковой мощности L_{WA} по ISO 103002 измерен на полусфере радиусом 2 м от вентилятора.
Уровень звукового давления L_{pA} измерен на расстоянии 1 м по оси вентилятора.
Приведенные акустические значения действительны только при перечисленных условиях измерения и могут изменяться в зависимости от условий установки.
При любом отклонении от стандартных условий установки конкретные значения должны быть проверены и рассмотрены после установки или подключения!
Подробную информацию можно найти в Интернете по адресу: http://www.ebmpapst.com/general conditions