макс. 137 м³/ч

Центробежные вентиляторы постоянного тока

□ 180 x 40 мм

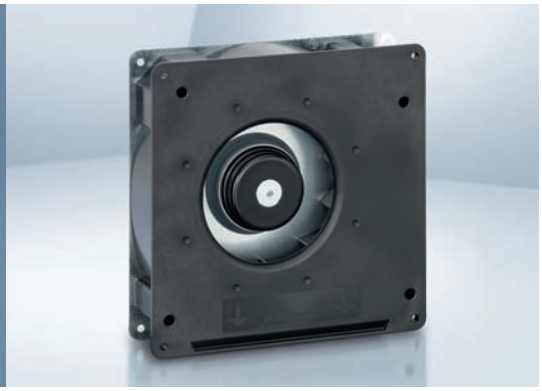

- **Материал изготовления:** Спиралевидный корпус: GRP[1)] Крыльчатка: GRP[1)] Основание корпуса: листовая сталь
- **Направление воздушного потока:** Осевое направление: всасывание Центробежное направление: нагнетание
- **Подключение:** С помощью одножильных проводов сечением AWG 22, TR 64 Модификация 48 В: плоская клемма 6,3 x 0,8 мм для подключения защитного заземления
- **Особенности:** Лопатки крыльчатки изогнуты назад
- **Масса:** 730 г

1) Пластмасса, армированная стекловолокном

- **Возможные специальные модификации:** (см. главу “Специальные вентиляторы постоянного тока”)
  - Сигнал контроля скорости
  - Сигнал нормального/ненормального режима работы
  - Сигнал соответствия скорости вращения
  - Внешний датчик температуры
  - Внутренний датчик температуры
  - Вход управления ШИМ
  - Вход для аналогового управляющего сигнала
  - Защита от влаги
  - Защита от солевого тумана
  - Степень защиты: IP 54 / IP 68

Серия RG 125 N

Паспортные данные

Тип	Воздушный поток м³/ч	Воздушный поток куб. футов/мин	**Номинальное напряжение** В пост. тока	Диапазон напряжений В пост. тока	Уровень звуковой мощности Бел(A)	Подшипники скольжения Sintec □/■	Шарикоподшипники Потребляемая мощность Вт	Номинальная скорость вращения об/мин	Диапазон температур °C	Стандартный срок службы L_{10}(40 °C) ebm-papst / Срок службы L_{10} (T_{max}) стандарт ebm-papst Часы	Ожидаемый срок службы L_{10}IPC (40 °C) см. стр. 17 Часы	Кривая
RG 125-19/12 NM	60.0	35.3	**12**	7...15	4.8	■	2.0	1 750	-30...+75	70 000 / 30 000	117 500	①
RG 125-19/12 N	87.5	51.5	**12**	7...15	5.8	■	5.2	2 550	-30...+75	62 500 / 27 500	105 000	②
RG 125-19/14 NM	60.0	35.3	**24**	12...28	4.8	■	2.0	1 750	-30...+75	70 000 / 30 000	117 500	①
RG 125-19/14 N	87.5	51.5	**24**	12...28	5.8	■	4.9	2 550	-30...+75	62 500 / 27 500	105 000	②
RG 125-19/18 N	87.5	51.5	**48**	36...56	5.8	■	4.8	2 550	-30...+75	62 500 / 27 500	105 000	②
RG 125-19/18 NH	137	80.6	**48**	36...56	7.0	■	19.0	4 000	-20...+70	55 000 / 27 500	92 500	③

Возможны изменения

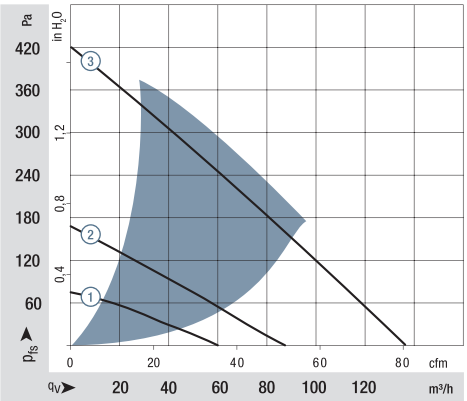

Производительность измерена по стандарту: ISO 5801.
Категория установки A, без защиты от случайного прикосновения.
Уровень шума: общий уровень звуковой мощности L_WA по ISO 103002
измерен на полусфере радиусом 2 м от вентилятора.
Уровень звукового давления L_pA измерен на расстоянии 1 м по оси вентилятора.
Приведенные акустические значения действительны только при перечисленных условиях измерения и могут изменяться в зависимости от условий установки.
При любом отклонении от стандартных условий установки конкретные значения должны быть проверены и рассмотрены после установки или подключения!
Подробную информацию можно найти в Интернете по адресу:
http://www.ebmpapst.com/general conditions

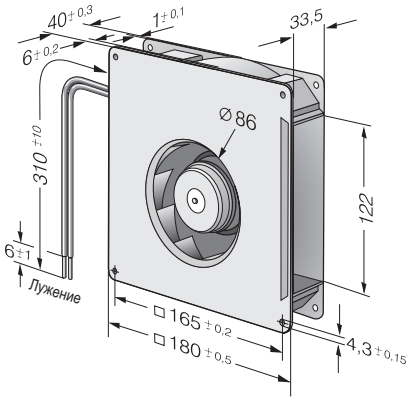

ebmpapst