## АЭРОДИНАМИЧЕСКИЕ ХАРАКТЕРИСТИКИ ВО 13-284-4

### ВО 13-284-4/(15°, 20 °, 25°, 30°)-4

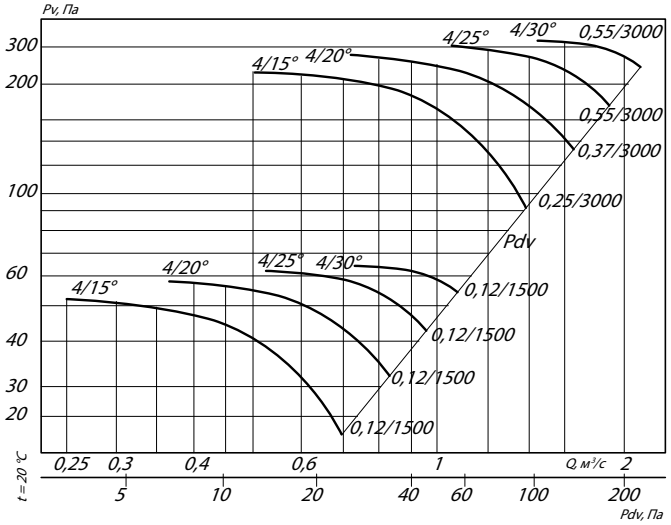


### ВО 13-284-6/(15°, 20 °, 25°, 30°)-4

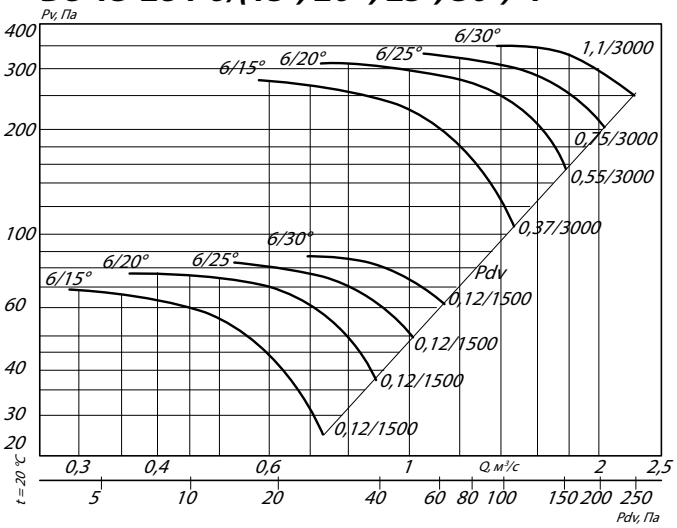


*Условные обозначения:*
*4/30° – ВО с четырьмя лопатками и углом установки 30°*
*0,55/3000 – электродвигатель (для ВО) мощностью 0,55 кВт и частотой вращения 3000 об./мин*

### ВО 13-284-8/(20 °, 25°, 30°)-4

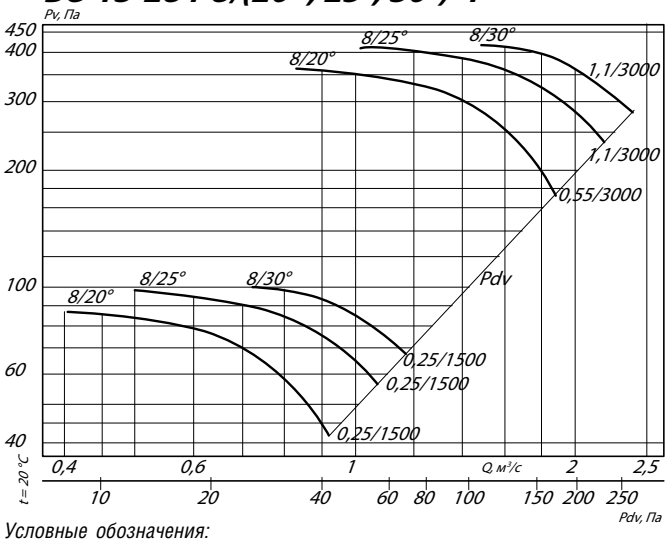


### ВО 13-284-10/(20 °, 25°, 30°)-4

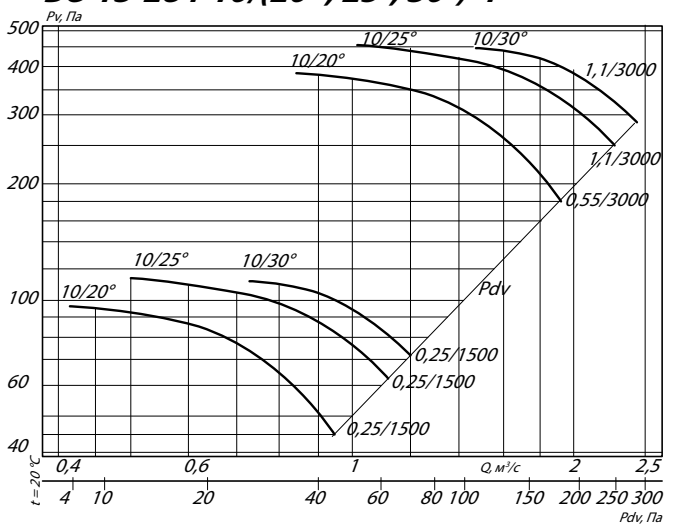


*Условные обозначения:*
*8/30° – ВО с восемью лопатками и углом установки 30°*
*0,55/3000 – электродвигатель (для ВО) мощностью 0,55 кВт и частотой вращения 3000 об./мин*

### ВО 13-284-12к/(25°, 30°, 35°, 40°, 45°)-4

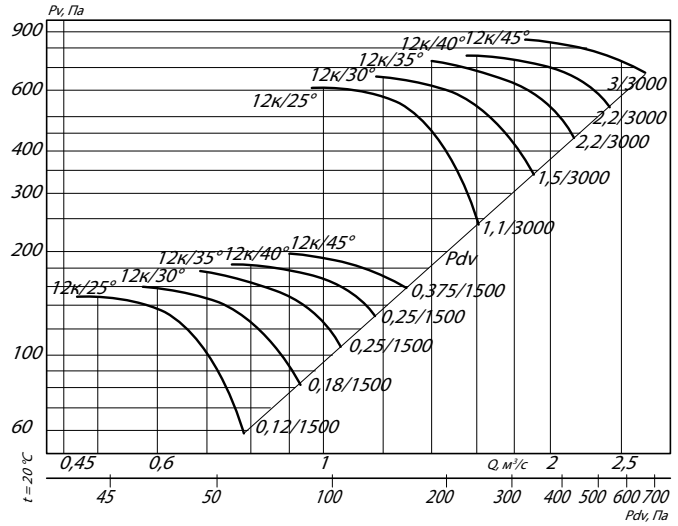

## ТЕХНИЧЕСКИЕ ХАРАКТЕРИСТИКИ ВО 13-284-9

| Исполнение 121 | Типоразмер двигателя | Установочная мощность, кВт | Частота вращения РК, об/мин | Производительность, м³/с | Полное давление, Па | Масса, кг |
|---|---|---|---|---|---|---|
| **4/15°-9** | 100L6 | 2,2 | 1000 | 1,9 - 5,2 | 115 - 45 | 160 |
| **4/20°-9** | 100L6 | 2,2 | 1000 | 2,7 - 6,1 | 130 - 70 | 160 |
| **4/25°-9** | 100L6 | 2,2 | 1000 | 3,9 - 7,1 | 140 - 95 | 160 |
| **4/30°-9** | 100L6 | 2,2 | 1000 | 5,4 - 7,9 | 145 - 120 | 160 |
| **4/15°-9** | 100S4 | 3 | 1500 | 2,9 - 8,0 | 270 - 115 | 155 |
| **4/20°-9** | 100L4 | 4 | 1500 | 4,1 - 9,5 | 310 - 170 | 160 |
| **4/25°-9** | 112M4 | 5,5 | 1500 | 6,0 - 10,0 | 330 - 220 | 175 |
| **4/30°-9** | 132S4 | 7,5 | 1500 | 8,3 - 12,2 | 340 - 290 | 175 |
| **6/15°-9** | 100L6 | 2,2 | 1000 | 2,1 - 5,5 | 150 - 55 | 160 |
| **6/20°-9** | 100L6 | 2,2 | 1000 | 2,7 - 6,6 | 170 - 85 | 160 |
| **6/25°-9** | 100L6 | 2,2 | 1000 | 3,9 - 7,6 | 185 - 110 | 160 |
| **6/30°-9** | 112MA6 | 3 | 1000 | 5,1 - 8,5 | 195 - 140 | 175 |
| **6/15°-9** | 100L4 | 4 | 1500 | 3,3 - 8,5 | 365 - 135 | 160 |
| **6/20°-9** | 112M4 | 5,5 | 1500 | 4,1 - 10,2 | 400 - 200 | 175 |
| **6/25°-9** | 132S4 | 7,5 | 1500 | 6,1 - 12,9 | 450 - 275 | 195 |
| **6/30°-9** | 132M4 | 11 | 1500 | 8,0 - 13,3 | 470 - 2340 | 210 |
| **8/20°-9** | 100L6 | 2,2 | 1000 | 3,0 - 6,9 | 190 - 90 | 160 |
| **8/25°-9** | 112MA6 | 3 | 1000 | 3,7 - 8,1 | 215 - 120 | 175 |
| **8/30°-9** | 112MA6 | 3 | 1000 | 5,4 - 8,8 | 220 - 150 | 175 |
| **8/20°-9** | 112M4 | 5,5 | 1500 | 4,7 - 10,7 | 455 - 215 | 175 |
| **8/25°-9** | 132M4 | 11 | 1500 | 5,8 - 12,6 | 530 - 300 | 195 |
| **8/30°-9** | 132M4 | 11 | 1500 | 8,5 - 13,8 | 545 - 365 | 210 |
| **10/20°-9** | 100L6 | 2,2 | 1000 | 3,1 - 7,1 | 210 - 95 | 160 |
| **10/25°-9** | 112MA6 | 3 | 1000 | 3,8 - 8,5 | 245 - 135 | 175 |
| **10/30°-9** | 112MB6 | 4 | 1000 | 5,5 - 9,1 | 250 - 115 | 175 |
| **10/20°-9** | 132S6 | 7,5 | 1500 | 4,8 - 11,1 | 510 - 235 | 195 |
| **10/25°-9** | 132M4 | 11 | 1500 | 6,0 - 13,3 | 600 - 330 | 210 |
| **10/30°-9** | 132M4 | 11 | 1500 | 8,5 - 14,2 | 605 - 385 | 210 |

## АЭРОДИНАМИЧЕСКИЕ ХАРАКТЕРИСТИКИ ВО 13-284-9

### ВО 13-284-4/(15°, 20 °, 25°, 30°)-9

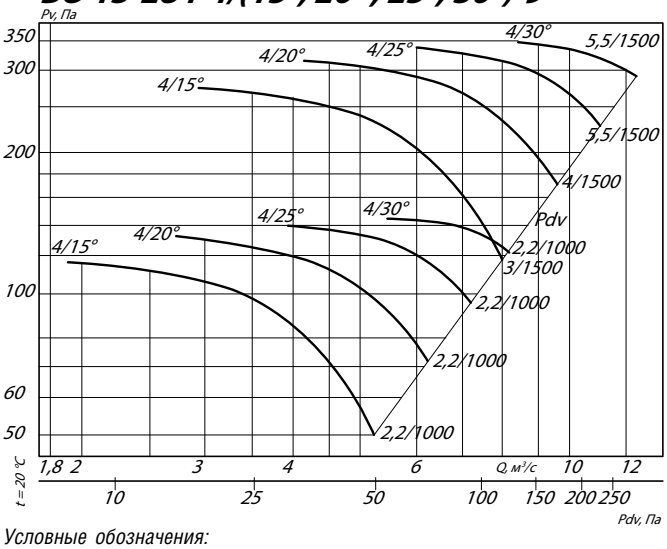


### ВО 13-284-6/(15°, 20 °, 25°, 30°)-9

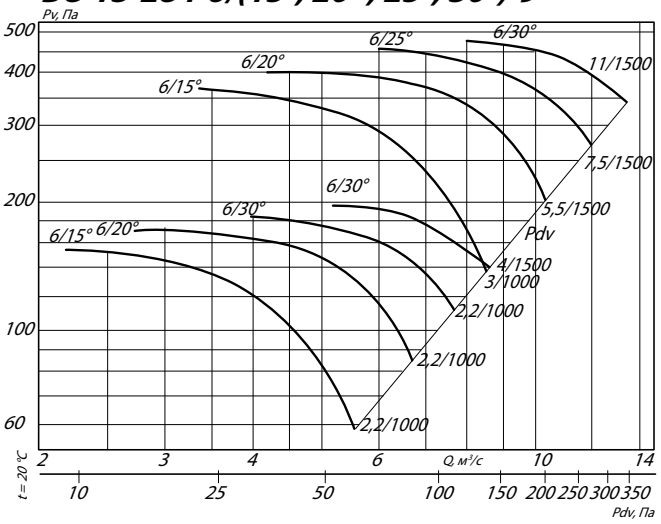


*Условные обозначения:*
*4/30° – ВО с четырьмя лопатками и углом установки 30°*
*5,5/1500 – электродвигатель (для ВО) мощностью 5,5 кВт и частотой вращения 1500 об./мин*

### ВО 13-284-8/(20 °, 25°, 30°)-9

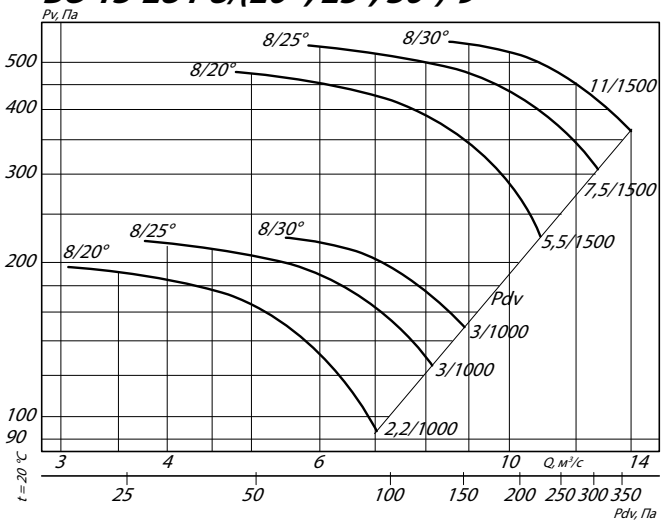


### ВО 13-284-10/(20 °, 25°, 30°)-9

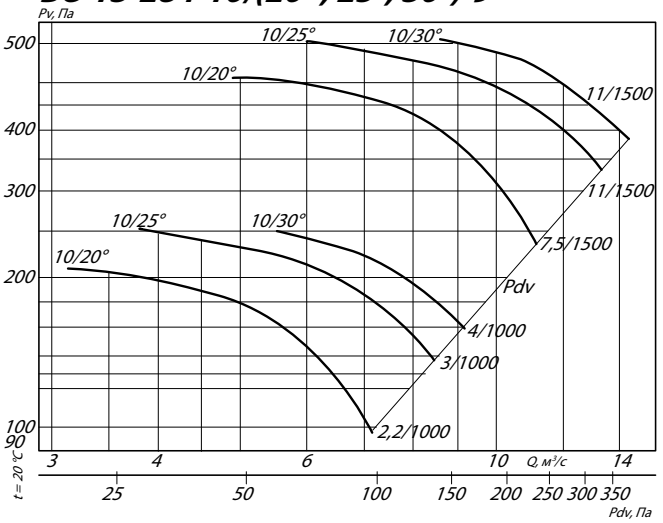


*Условные обозначения:*
*8/30° – ВО с восемью лопатками и углом установки 30°*
*3/1000 – электродвигатель (для ВО) мощностью 3 кВт и частотой вращения 15000 об./мин*

## ГАБАРИТНЫЕ И ПРИСОЕДИНИТЕЛЬНЫЕ РАЗМЕРЫ ВО 13-284-9

***Исполнение 1***

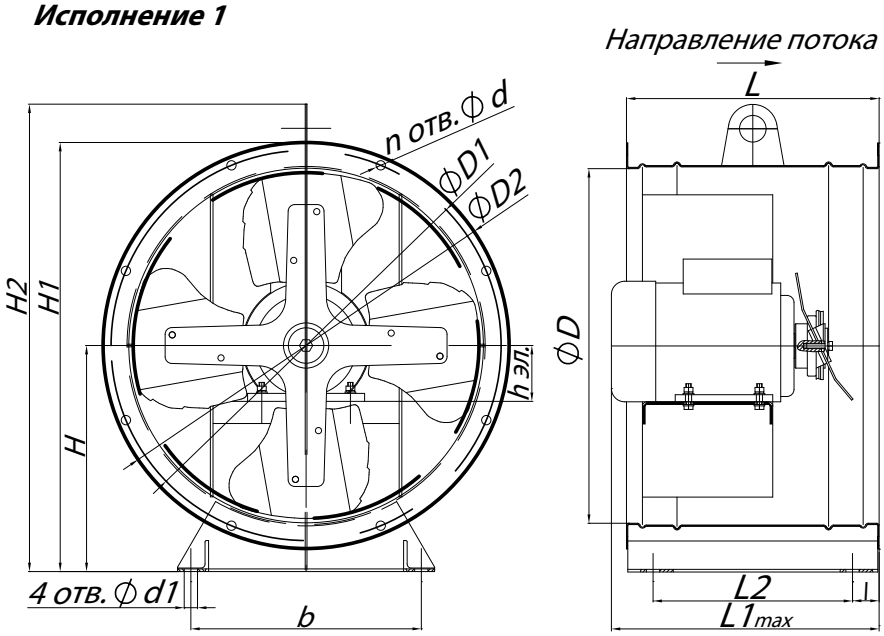


***Исполнение 2***

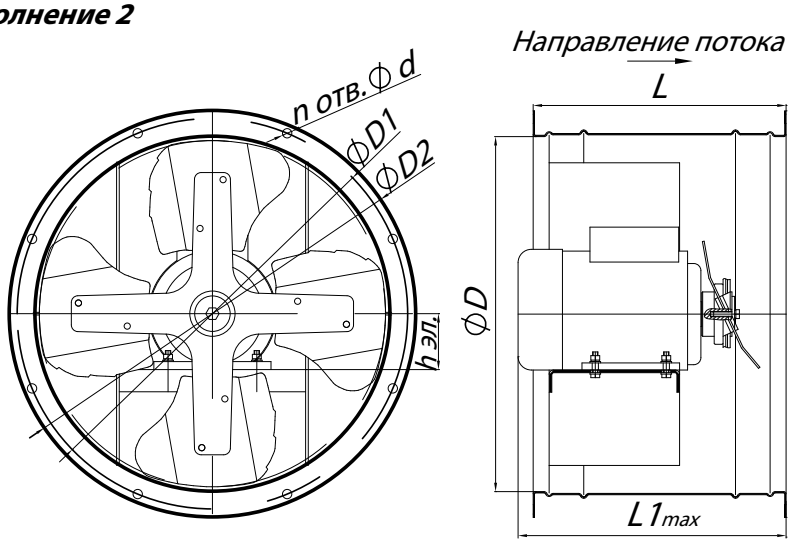


## ГАБАРИТНО-ПРИСОЕДИНИТЕЛЬНЫЕ РАЗМЕРЫ ВЕНТИЛЯТОРА ВО 13-284-9

| Типоразмер ВО 13-284 | h эл., мм | D, мм | D1, мм | D2, мм | H, мм | H1, мм | H2, мм | l, мм | L, мм | $L1_{max}$, мм | L2, мм | b, мм | d, мм | d1, мм | n, мм |
|---|---|---|---|---|---|---|---|---|---|---|---|---|---|---|---|
| **№9** | 112 - 160 | 910 | 950 | 1020 | 510 | 1020 | - | 25 | 600 | 699 | 550 | 750 | 10 | 15 | 32 |

## АКУСТИЧЕСКИЕ ХАРАКТЕРИСТИКИ ВЕНТИЛЯТОРОВ ВО 13-284-9

| Типоразмер ВО 13-284 | Частота вращения, об/мин | Значение Lpl, дБ в октавных полосах f, Гц | | | | | | | Lpa, дБА |
|---|---|---|---|---|---|---|---|---|---|
| | | 125 | 250 | 500 | 1000 | 2000 | 4000 | 8000 | |
| **№9** | 960 | 87 | 98 | 97 | 93 | 87 | 79 | 71 | 98 |
| | 1500 | 93 | 96 | 97 | 94 | 90 | 85 | 80 | 95 |

## Аксессуары и комплектующие

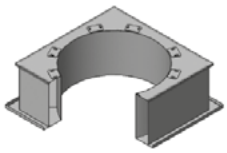

***Стакан монтажный СТМ ОСВ,*** *стр. 246*

***Преобразователи частоты,*** *стр. 249*

***Клапан к стакану монтажному СТМ ОСВ,*** *стр. 251*