Аэродинамические характеристики

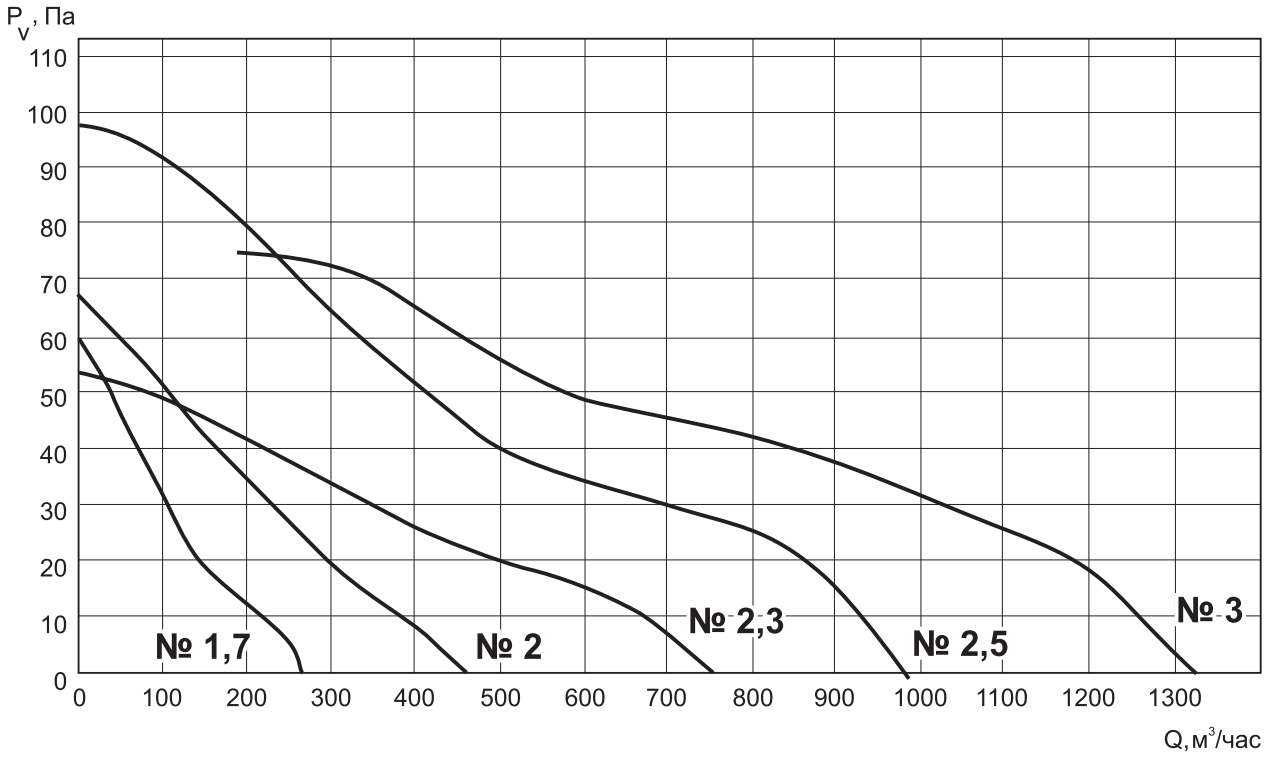

Габаритно-присоединительные размеры

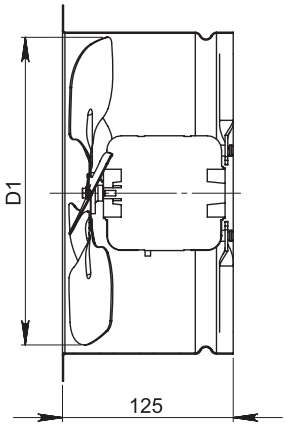

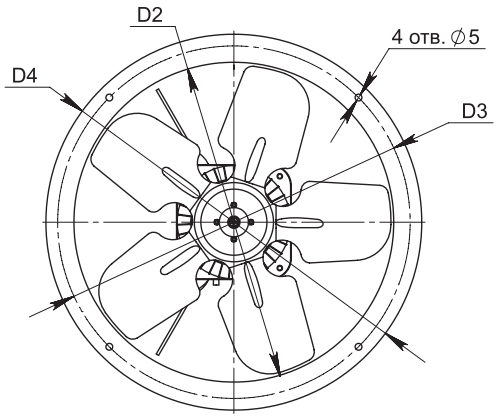

Модель вентилятора	Размер, мм				Количество лопаток
	D1	D2	D3	D4	
ВО-1,7	170	176	200	216	5
ВО-2	200	203	228	244	
ВО-2,3	230	234	258	274	
ВО-2,5	250	257	282	298	
ВО-3	300	306	326	344	

Вентиляторы осевые компактные с внешнероторным двигателем

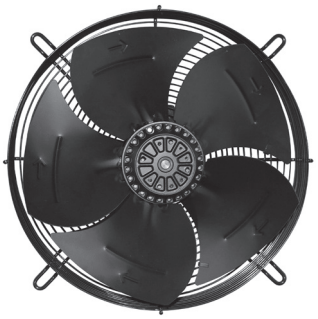

Общие сведения

- ТУ 28.25.20-043-54365100-2018
- низкого давления
- внешнероторный электродвигатель со встроенной термозащитой
- лопатки приварены к ротору
- количество лопаток – 5
- крепление статора к защитной решётке
- направление потока от решётки на рабочее колесо или от колеса на решетку
- класс защиты – IP44
- ротор имеет отверстие для отвода конденсата
- ротор установлен на шарикоподшипниках, не требующих обслуживания
- лопатки, решётка и ротор защищены чёрным лаковым покрытием

Назначение

- системы вентиляции производственных, общественных и жилых зданий
- холодильная техника
- другие технологические установки: перемещение воздуха не содержащего липких веществ и волокнистых материалов, с концентрацией пыли и других твёрдых примесей не более 10 мг/м³.

Условия эксплуатации

Климатическое исполнение вентиляторов У2 (температура перемещаемой среды от -30 °С до +60 °С).

Декларация соответствия

Изготовлен и принят в соответствии с требованиями государственных стандартов и признан годным к эксплуатации. Декларация о соответствии ЕАЭС N RU Д-RU. НА 10. В. 01304 от 15.08.2018.

Электрическая схема

Схема А. Подключение к сети 220 В 50 Гц

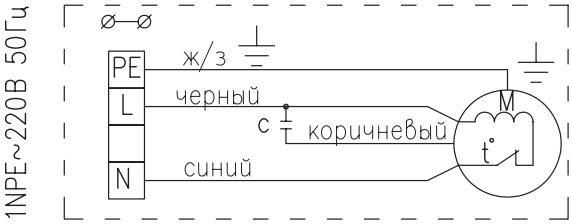
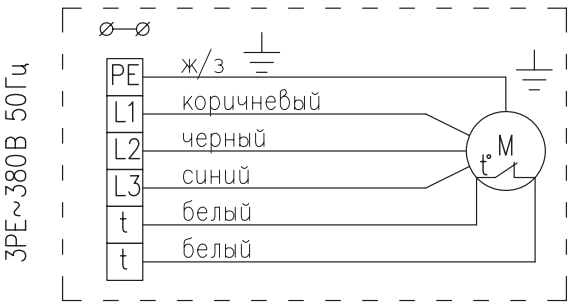
Схема В. Подключение к сети 380 В 50 Гц