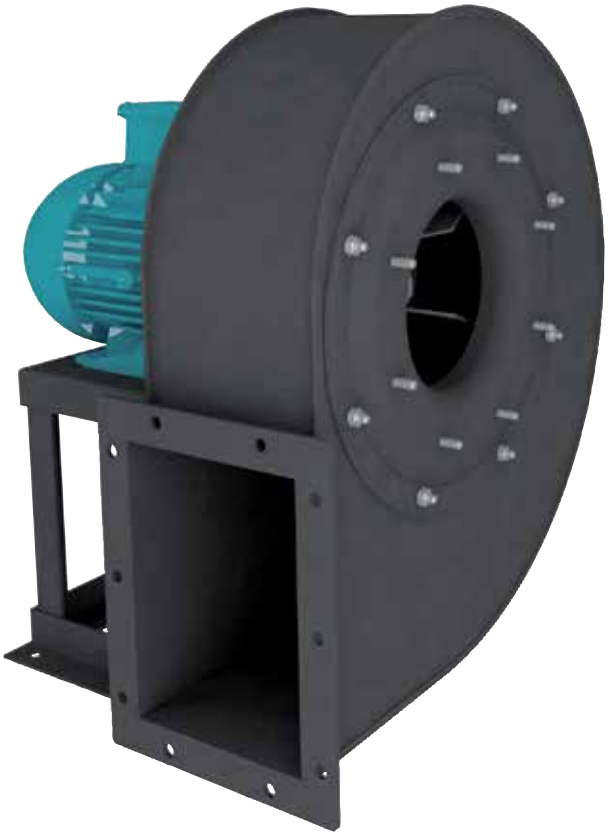

Рабочие колеса с радиально направленными лопатками

Модели от 221 до 451

Модели от 631 до 901

120°C

Продолжительная работа

Возможно изготовление вентиляторов во взрывозащищенном исполнении:
- Повышенная безопасность:
  Ex II2G EExeIIT3.
- Взрывонепроницаемая оболочка:
  Ex II2G EExdIIBT5
  Ex II2G EExdIICT4
- Для взрывоопасной пыли:
  Ex II3D tD 125ºC
  Ex II3D tD 135ºC

Мощность двигателя и ток у вентиляторов во взрывозащищенном исполнении могут отличаться от данных, приведенных для стандартной общепромышленной версии.

Центробежные вентиляторы одностороннего всасывания с прямым приводом серии CKCT предназначены для применения в системах технологической вентиляции. Стандартно, вентиляторы рассчитаны для продолжительной работы при температуре перемещаемого воздуха до +120°C.
Корпуса вентиляторов CKCT изготавливаются из листовой стали и защищены от коррозии полиэфирной краской.
Также, доступна облегченная версия CKCTL с корпусом из оцинкованной листовой стали (только с 2 полюсными электродвигателями до 451 типоразмера и с 4 полюсными электродвигателями до 801 типоразмера).
Вентиляторы комплектуются рабочими колесами с радиально направленными лопатками.

Электродвигатели
Вентиляторы оснащаются 2 или 4 полюсными электродвигателями.
Класс защиты IP55, класс изоляции F, класс эффективности IE2.
Параметры электропитания:
3ф - 400 В - 50 Гц
Трехфазные односкоростные электродвигатели имеют возможность регулирования скорости при помощи преобразователя частоты.

Дополнительная информация
Стандартное положение корпуса: LG270. Остальные положения корпуса поставляются по запросу.

По запросу
- Вентилятор с положением корпуса RD.
- Отверстие для отвода конденсата.
- Инспекционная дверца на корпусе вентилятора.
- Версия без опорной рамы (MB).
- Исполнение из нержавеющей стали (AISI 304, 316 или 316L).
- Вентилятор в звукоизолированном корпусе.
- Вентилятор с корпусом повышенной герметичности.
- Абразивостойкое покрытие вентилятора.
- Химически стойкое покрытие вентилятора.
- Тефлоновое покрытие вентилятора.
- Вентилятор, оцинкованный методом горячего погружения.
- Высокотемпературное исполнение (R), с температурой перемещаемого воздуха до +250°C.
- Исполнение для работы при низких температурах.
- 2-х скоростные электродвигатели.
- Электродвигатель с терморезисторами (PTC), для подключения к внешнему устройству защиты.
- Вентилятор с ременным приводом.

ТЕХНИЧЕСКИЕ ХАРАКТЕРИСТИКИ

Модель	Частота вращения (об/мин)	Мощность двигателя (кВт)	Ток при 400В (А)	Максимальный расход воздуха (м³/ч)	Уровень звукового давления* (дБ(А))
Трехфазные 2-х полюсные электродвигатели (3ф - 400 В - 50 Гц)					
СКСТ/2-221 0,55	2760	0,55	1,20	1022	64,5
СКСТ/2-251 0,75	2770	0,75	1,56	1352	67,3
СКСТ/2-282 0,75	2770	0,75	1,56	1520	68,5
СКСТ/2-281 1,1	2800	1,1	2,26	1906	71
СКСТ/2-312 1,5	2845	1,5	3,01	2277	72,9
СКСТ/2-311 2,2	2855	2,2	4,42	3832	75,3
СКСТ/2-352 3	2890	3	5,64	3522	77,6
СКСТ/2-351 4	2890	4	7,49	4196	79,3
СКСТ/2-402 5,5	2930	5,5	10,20	5203	81,7
СКСТ/2-401 7,5	2920	7,5	13,07	6015	83,1
СКСТ/2-452 11	2930	11	20,40	7124	84,9
СКСТ/2-451 15	2945	15	27,60	8351	86,5
Трехфазные 4-х полюсные электродвигатели (3ф - 400 В - 50 Гц)					
СКСТ/4-631 5,5	1460	5,5	10,40	6579	71,7
СКСТ/4-712 7,5	1460	7,5	13,90	7913	73,6
СКСТ/4-711 7,5	1460	7,5	13,90	9025	74,9
СКСТ/4-802 11	1465	11	21,20	11062	77,1
СКСТ/4-801 15	1460	15	28,70	13425	79
СКСТ/4-901 22	1460	22	40,50	18696	81,9

* Уровень звукового давления измерен на расстоянии 1,5 м от вентилятора с подсоединенными воздуховодами, в свободном пространстве.

РАБОЧИЕ ХАРАКТЕРИСТИКИ

– Приведены характеристики вентиляторов с подсоединенными воздуховодами на входе и выходе воздуха.
– q_v: Расход воздуха в м³/ч.
– p_{sf}: Статическое давление в Па и мм вод. ст.

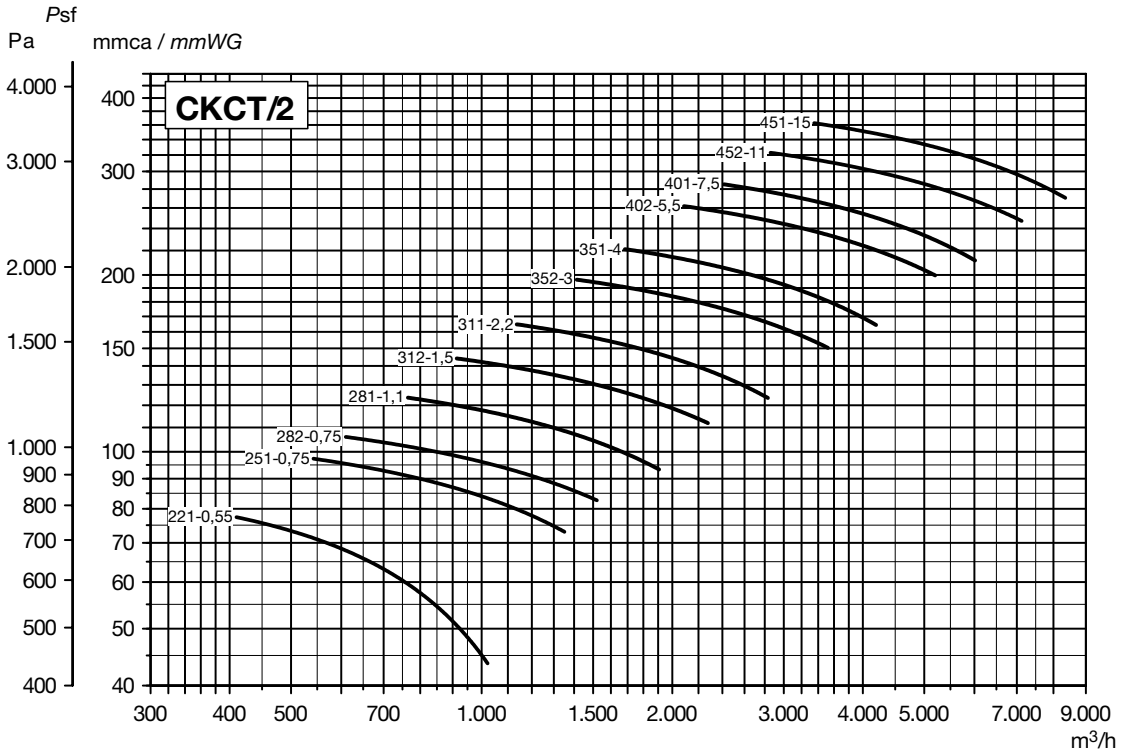

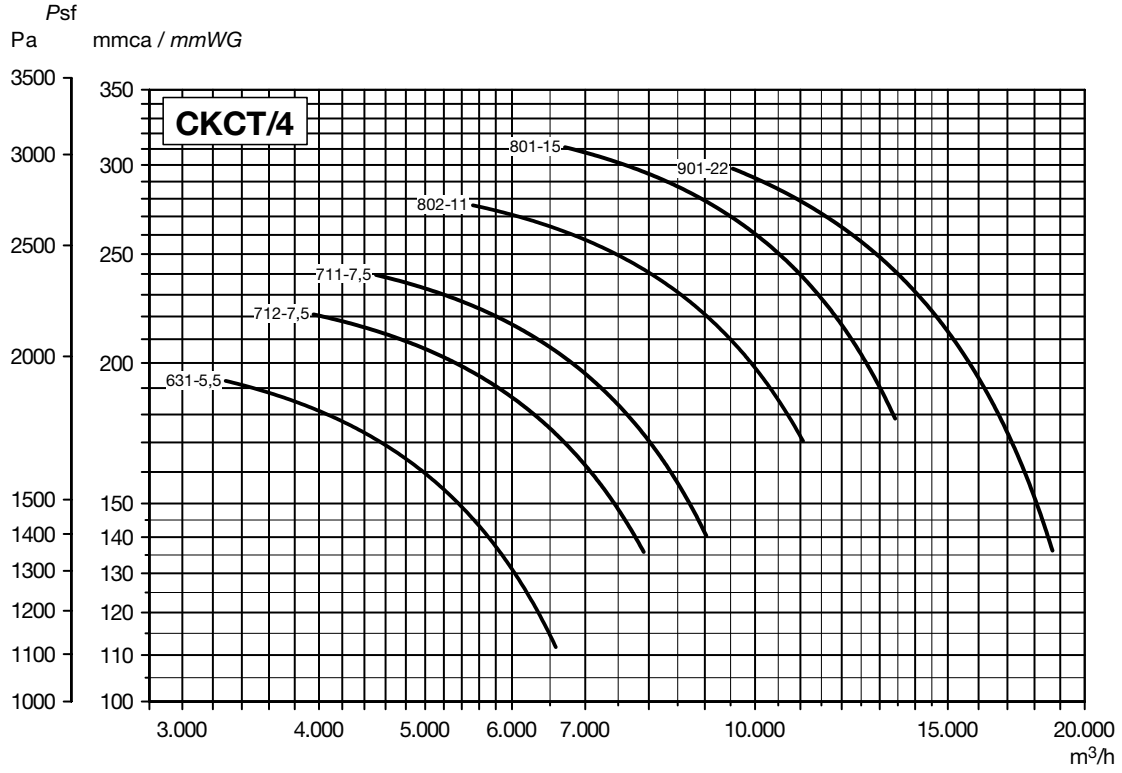

РАЗМЕРЫ (мм) (типоразмеры от 561 до 801)

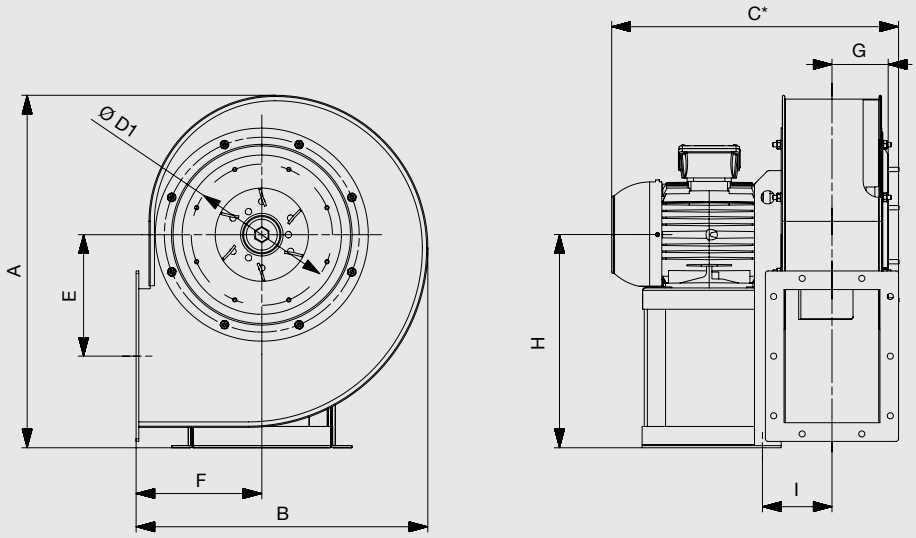

* Компания Soler&Palau оставляет за собой право комплектовать вентиляторы электродвигателями разных производителей. В связи с чем данный размер может варьироваться.

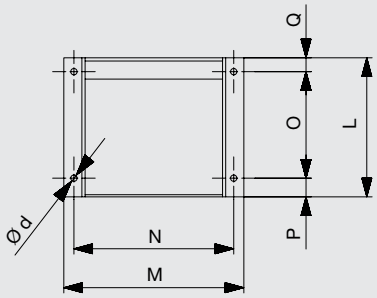

ПОЛОЖЕНИЯ КОРПУСА (вид со стороны электродвигателя)

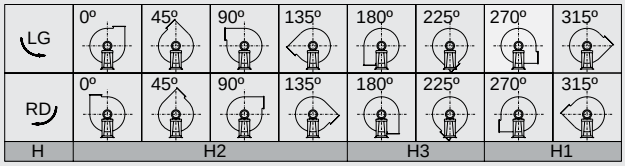

Стандартное положение корпуса: LG270.
Остальные положения корпуса поставляются по запросу.

Модель	Вентилятор										Опорная рама							Размер*		
	A	B	C	E	F	G	H			I	L	M	N	O	P	Q	Ød	C	Q	L
							H1	H2	H3											
CKCT/2-221 0,55	416	347	357	130	160	61,5	250	250	160	104,5	190	235	215	125	50	15	10	397	55	230
CKCT/2-251 0,75	524	444	416	170	200	81,5	315	315	200	125,5	190	235	215	125	50	15	10	456	55	230
CKCT/2-281 1,1	588	490	436	202	212	93,5	355	355	212	135,5	190	235	215	125	50	15	10	476	55	230
CKCT/2-282 0,75	588	490	436	202	212	93,5	355	355	212	135,5	190	235	215	125	50	15	10	476	55	230
CKCT/2-311 2,2	662	548	501	228	236	105,5	400	400	236	155,5	215	270	245	137	60	18	10	546	63	260
CKCT/2-312 1,5	662	548	501	228	236	105,5	400	400	236	155,5	215	270	245	137	60	18	10	546	63	260
CKCT/2-351 4	742	617	579	263	265	119	450	450	265	141	260	335	300	200	35	25	12	624	70	305
CKCT/2-352 3	742	617	562	263	265	119	450	450	265	141	260	335	300	200	35	25	12	607	70	305
CKCT/2-401 7,5	828	694	680	292	300	131	500	500	300	163	320	392	360	250	45	25	12	730	75	370
CKCT/2-402 5,5	828	694	680	292	300	131	500	500	300	163	320	392	360	250	45	25	12	730	75	370
CKCT/2-451 15	926	776	784	328	335	144	560	560	335	186	425	437	400	340	55	30	14	844	90	485
CKCT/2-452 11	926	776	784	328	335	144	560	560	335	186	425	437	400	340	55	30	14	844	90	485

* Включая охлаждающий диск (для версии R).

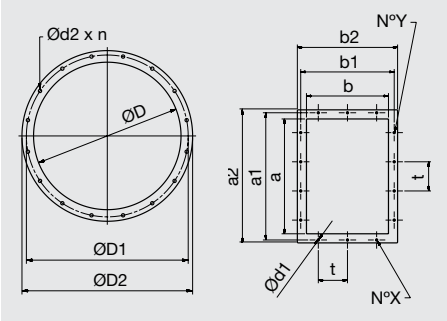

Модель	Фланец на входе воздуха					Фланец на выходе воздуха									
	ØD	ØD1	ØD2	Ød2	n	NºY	a	a¹	a²	NºX	b	b¹	b²	t*	Ød1
CKCT-221	129	165	189	11	4	2	140	182	210	1	100	141	170	112	11,5
CKCT-251	185	219	255	11	8	2	200	241	270	2	140	182	210	112	11,5
CKCT-281	205	241	275	11	8	2	224	265	294	2	160	200	230	112	11,5
CKCT-282	205	241	275	11	8	2	224	265	294	2	160	200	230	112	11,5
CKCT-311	229	265	299	11	8	3	250	292	320	2	180	219	250	112	11,5
CKCT-312	229	265	299	11	8	3	250	292	320	2	180	219	250	112	11,5
CKCT-351	255	292	325	11	8	3	280	332	360	2	200	249	280	125	11,5
CKCT-352	255	292	325	11	8	3	280	332	360	2	200	249	280	125	11,5
CKCT-401	286	332	366	11	8	3	315	366	395	2	224	273	304	125	11,5
CKCT-402	286	332	366	11	8	3	315	366	395	2	224	273	304	125	11,5
CKCT-451	321	366	401	11	8	3	355	405	435	2	250	300	330	125	11,5
CKCT-452	321	366	401	11	8	3	355	405	435	2	250	300	330	125	11,5

* Если NºX или NºY = 1, только одно отверстие по центру фланца.

РАЗМЕРЫ (мм) (типоразмер от 631 до 901)

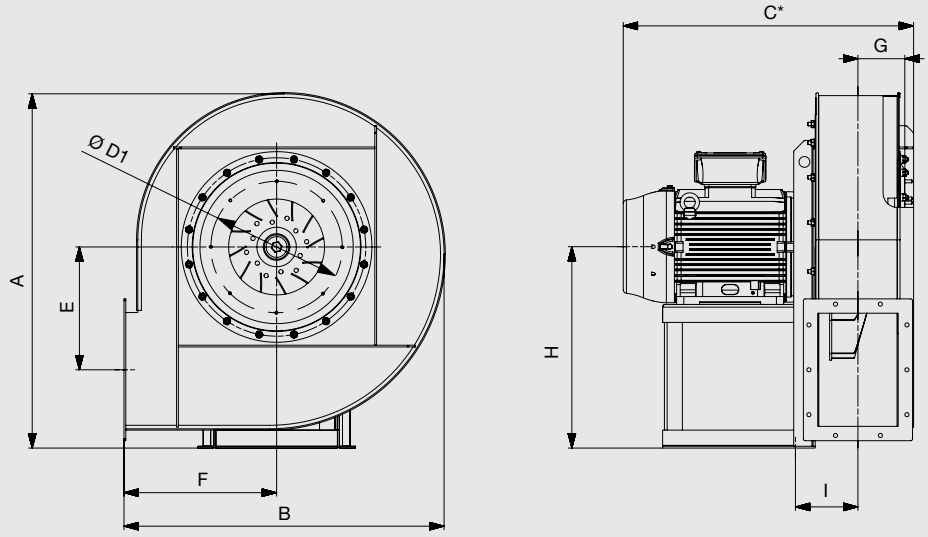

* Компания Soler&Palau оставляет за собой право комплектовать вентиляторы электродвигателями разных производителей. В связи с чем данный размер может варьироваться.

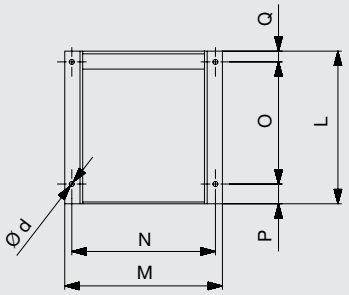

ПОЛОЖЕНИЯ КОРПУСА (вид со стороны электродвигателя)

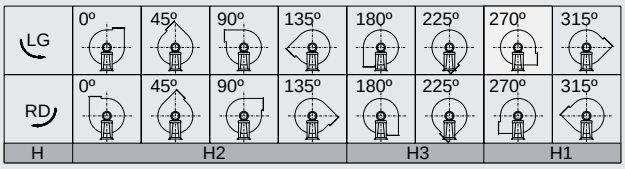

Стандартное положение корпуса: LG270.
Остальные положения корпуса поставляются по запросу.

Модель	Вентилятор										Опорная рама							Размер*		
	A	B	C	E	F	G	H			I	L	M	N	O	P	Q	Ød	C	Q	L
							H1	H2	H3											
СКСТ/4-631 5,5	990	895	681	342	425	130,5	560	560	425	164	320	392	360	250	45	25	12	731	75	370
СКСТ/4-711 7,5	1110	1000	708	382	475	145,5	630	630	475	178	320	392	360	250	45	25	12	758	75	370
СКСТ/4-712 7,5	1110	1000	708	382	475	145,5	630	630	475	178	320	392	360	250	45	25	12	758	75	370
СКСТ/4-801 15	1250	1120	860	430	530	160,5	710	630	530	203	425	437	400	340	55	30	14	920	90	485
СКСТ/4-802 11	1250	1120	816	430	530	160,5	710	630	530	203	425	437	400	340	55	30	14	876	90	485
СКСТ/4-901 22	1250	1120	955	405	530	181	710	630	530	230,5	470	497	450	370	65	35	14	1015	95	530

* Включая охлаждающий диск (для версии R).

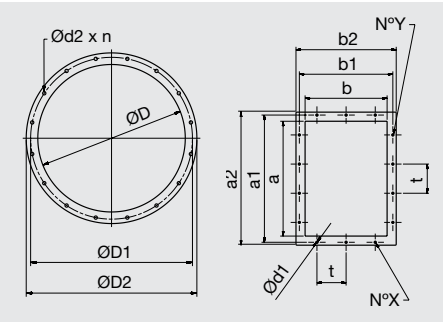

Модель	Фланец со стороны входа воздуха					Фланец со стороны выхода воздуха									
	ØD	ØD1	ØD2	Ød2	n	NºY	a	a¹	a²	NºX	b	b¹	b²	t*	Ød1
СКСТ-631	321	366	401	11	8	3	315	366	395	2	224	273	304	125	11,5
СКСТ-711	361	405	441	11	8	3	355	405	435	2	250	300	330	125	11,5
СКСТ-712	361	405	441	11	8	3	355	405	435	2	250	300	330	125	11,5
СКСТ-801	405	448	485	11	12	4	400	448	480	3	280	332	360	125	11,5
СКСТ-802	405	448	485	11	12	4	400	448	480	3	280	332	360	125	11,5
СКСТ-901	505	551	585	11	12	4	450	497	530	3	315	366	395	125	11,5

* Если NºX или NºY = 1, только одно отверстие по центру фланца.