Предел огнестойкости 400°C / 2 часа

Продолжительная работа

Промышленные кухни

Вентиляторы серии CHXT предназначены для применения в системах дымоудаления с пределом огнестойкости 400°C / 2 часа. Также, все вентиляторы могут работать в продолжительном режиме при температуре перемещаемого воздуха до 120°C.
Корпус вентилятора изготавливается из оцинкованной листовой стали с теплозвукоизоляцией из негорючего стекловолокна толщиной 17 мм (класс M0). Панели корпуса легкосъемные, что упрощает чистку и обслуживание.
Вентиляторы оборудованы центробежными рабочими колесами с загнутыми назад лопатками и вынесенными клеммными коробками. Электродвигатель располагается вне потока перемещаемого воздуха.
Рабочие температуры от -40°C до +40°C.

Электродвигатели
В зависимости от модели, вентиляторы комплектуются односкоростными 4 полюсными или двухскоростными 4/6 и 4/8 полюсными трехфазными электродвигателями.
Класс защиты IP55, класс изоляции H.
Параметры электропитания:
3ф - 400 В - 50 Гц

Универсальная конструкция

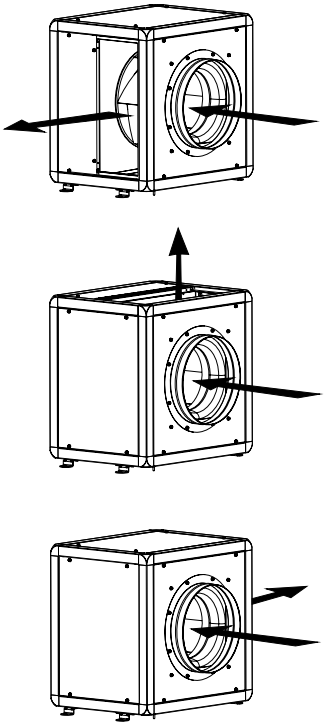

Рабочие колеса с загнутыми назад лопатками
Устойчивы к отложению пыли. Динамически сбалансированы.

Прочные угловые элементы
Высокую прочность конструкции придает использование алюминиевых угловых элементов.

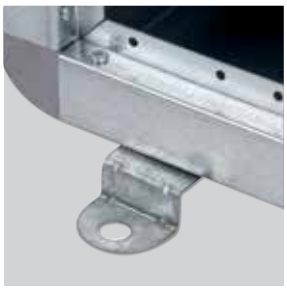

Удобство монтажа
Для облегчения монтажа все модели оборудованы монтажными опорами.

ТЕХНИЧЕСКИЕ ХАРАКТЕРИСТИКИ

Модель	Частота вращения (об/мин)		Потр. мощность (кВт)		Ток (А)		Макс. расход воздуха ($м^3$/ч)	Уровень звукового давления* (дБ(А))	Вес (кг)
	Выс. скор.	Низк. скор.	Выс. скор.	Низк. скор.	Выс. скор.	Низк. скор.			
Трехфазные односкоростные 4-х полюсные электродвигатели (3ф - 400 В - 50 Гц)									
CHXT/4-3000/315	1430	-	0,55	-	1,36	-	2770	58	46
CHXT/4-4000/355	1435	-	0,75	-	1,85	-	4310	64	75
CHXT/4-6000/400	1420	-	1,1	-	2,44	-	6560	70	90
Трехфазные двухскоростные 4/6-ти полюсные электродвигатели (3ф - 400 В - 50 Гц)									
CHXT/4/6-3000/315	1450	970	0,55	0,2	1,75	1,05	2770/1650	58	46
CHXT/4/6-4000/355	1430	970	0,75	0,25	1,94	1,32	4310/2020	64	75
CHXT/4/6-6000/400	1440	970	1,1	0,3	2,92	1,51	6560/4420	70	90
Трехфазные двухскоростные 4/8-ми полюсные электродвигатели (3ф - 400 В - 50 Гц)									
CHXT/4/8-3000/315	1440	710	0,55	0,09	1,76	0,76	2770/1370	58	46
CHXT/4/8-4000/355	1415	690	0,75	0,12	1,86	0,83	4310/2100	64	75
CHXT/4/8-6000/400	1430	705	1,1	0,18	2,73	1,21	6560/3230	70	90

* Уровень звукового давления измерен на расстоянии 1,5 м от вентиляторов, в свободном пространстве.

АКУСТИЧЕСКИЕ ХАРАКТЕРИСТИКИ

Уровни звуковой мощности в дБ(А) в трех рабочих точках вентилятора: низкое давление (LP), среднее давление (MP), высокое давление (HP).

4-3000/315		63	125	250	500	1000	2000	4000	8000	LwA
На входе	LP	44	70	67	67	69	68	63	60	76
	MP	44	64	69	60	61	60	57	52	72
	HP	44	62	64	71	71	67	63	55	76
На выходе	LP	42	72	67	68	69	69	63	60	77
	MP	40	66	64	66	68	66	61	54	73
	HP	39	62	63	64	67	66	61	53	72
К окруж.	LP	37	63	60	55	55	55	54	48	66
	MP	37	57	62	48	47	47	48	40	64
	HP	37	55	57	59	57	54	54	43	64

4-6000/400		63	125	250	500	1000	2000	4000	8000	LwA
На входе	LP	51	70	70	73	83	78	71	74	85
	MP	50	64	68	73	75	71	69	65	79
	HP	55	68	71	75	79	75	71	64	82
На выходе	LP	53	73	73	75	84	82	73	75	87
	MP	49	68	68	70	72	69	70	66	78
	HP	58	70	72	72	72	70	70	63	79
К окруж.	LP	47	59	58	60	64	58	53	55	68
	MP	46	53	56	60	56	51	51	46	64
	HP	51	57	59	62	60	55	53	45	67

4-4000/355		63	125	250	500	1000	2000	4000	8000	LwA
На входе	LP	51	69	71	70	72	71	69	75	80
	MP	50	67	69	70	72	67	67	69	78
	HP	51	67	67	72	76	71	68	63	79
На выходе	LP	50	74	73	73	72	72	69	66	80
	MP	47	74	70	70	70	68	64	60	78
	HP	48	65	66	66	67	65	63	56	73
К окруж.	LP	46	65	63	58	56	54	56	58	69
	MP	45	63	61	58	56	50	54	52	67
	HP	46	63	59	60	60	54	55	46	67

РАБОЧИЕ ХАРАКТЕРИСТИКИ

– q_v: расход воздуха в м³/ч и м³/с.
– p_{sf}: статическое давление в Па.
- Lp: уровень звукового давления в дБ(А), на расстоянии 1,5 м от вентилятора (на входе воздуха - черный шрифт и на выходе воздуха - синий шрифт).
– Данные приведены: в соответствии со стандартами: ISO 5801 и AMCA 210-99.
при температуре сухого воздуха 20°C и атмосферном давлении 760 мм рт. ст.

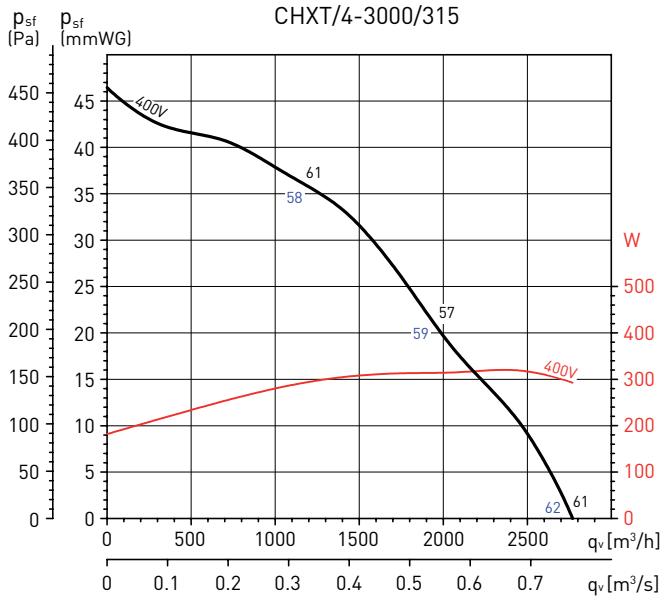

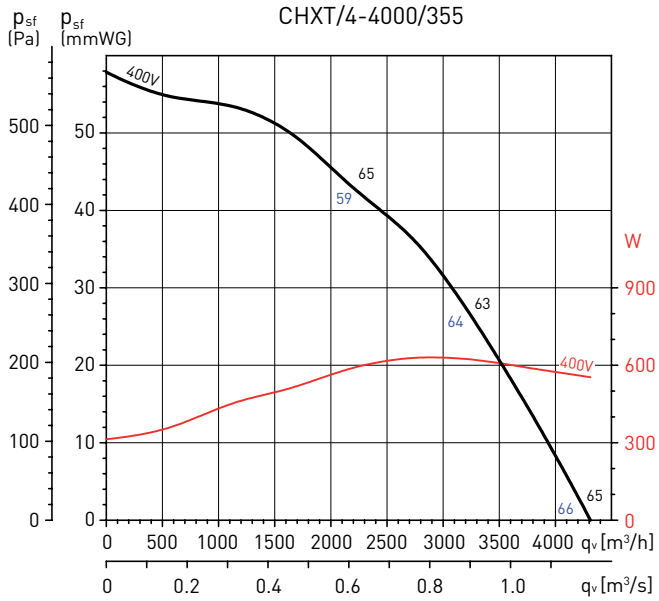

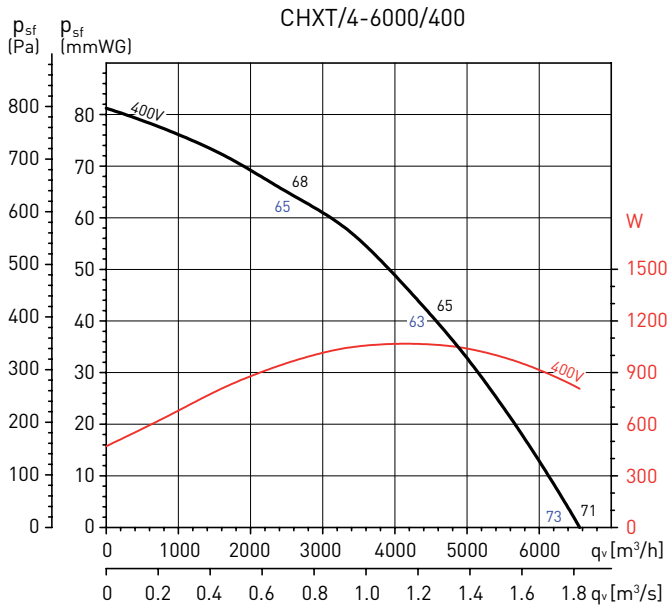

РАЗМЕРЫ (мм)

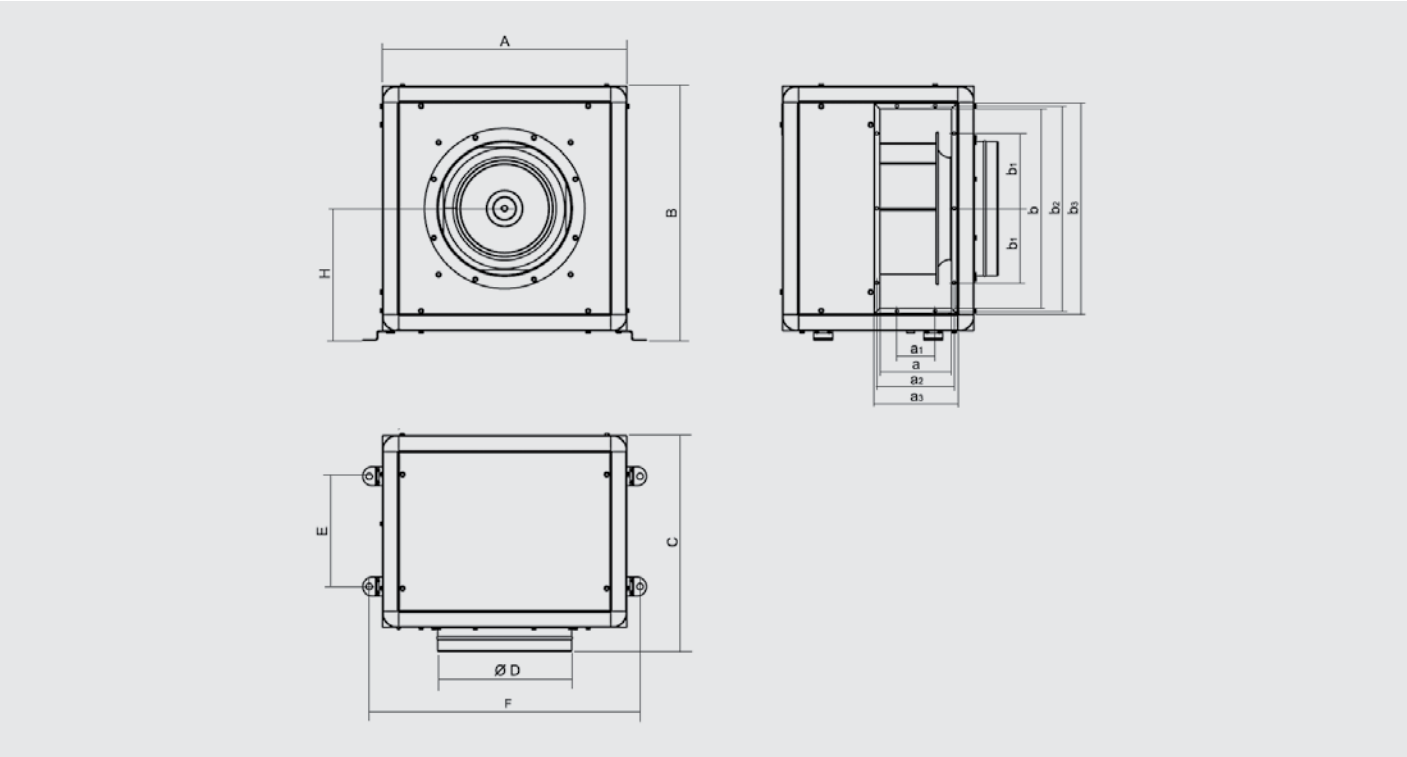

Модель	A	B	C	D	E	F	H	a	a1	a2	a3	b	b1	b2	b3	N
CHXT/4-3000/315	548	573	555	315	247	618	299	148	118	160	182	429	154	441	462	12
CHXT/4-4000/355	648	673	620	355	292	718	349	187	166	199	221	529	187	541	562	12
CHXT/4-6000/400	798	823	620	400	292	858	499	196	169	208	230	679	237	691	712	12

ДОПОЛНИТЕЛЬНЫЕ ПРИНАДЛЕЖНОСТИ

FD
Адаптер на стороне выхода воздуха.

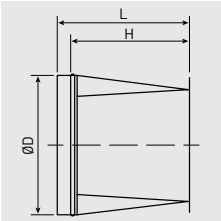

Модель	Ø D	L	H
FD-3000	315	450	400
FD-4000	355	450	400
FD-6000	400	450	400

ACOPEL F400 N
Круглая гибкая вставка.

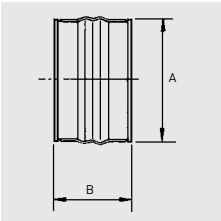

Модель	Ø A	B
ACOPEL F400-315/160 N	315	160
ACOPEL F400-355/160 N	355	160
ACOPEL F400-400/160 N	400	160

ACOP RECT F400
Прямоугольная гибкая вставка.

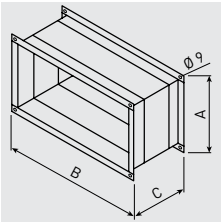

Модель	A	B	C
ACOP RECT F400-3000	150	415	140
ACOP RECT F400-4000	150	520	180
ACOP RECT F400-6000	150	670	185