Внутренние блоки напольно-потолочного типа

EACU/I-12/18/24 FMI/N3_ERP

SUPER DC INVERTER

Преимущества

- Возможность подключения до 9 внутренних блоков
- Режимы работы: охлаждение/обогрев/осушение/вентиляция
- Стабильная работа от -20 до +48 °C
- Турбо-режим
- Автоматическая разморозка
- Автоочистка
- Авторестарт
- Горячий старт
- Проводной пульт*
- Пульт ДУ с режимом реального времени и подсветкой
- Таймер 24 часа
- Многоразовые моющиеся фильтры
- Гарантия — 3 года

Расширенный функционал

Система свободной компоновки

Ночной режим

Комплекс само-диагностики

Защита от перепадов напряжения

Уникальные преимущества

SEER A++ — Рекордно эффективное охлаждение SEER (A++)

SCOP A+ — Рекордно эффективный обогрев SCOP (A+)

Низкий уровень шума

	EACU/I-12 FMI/N3_ERP	EACU/I-18 FMI/N3_ERP	EACU/I-24 FMI/N3_ERP
Характеристики			
Производительность (охлаждение/обогрев), BTU/h	12000/13100	17000/18800	24200/28000
Напряжение питания, В/Гц	220-240/50	220-240/50	220-240/50
Уровень звукового давления, дБ(А)	36	40	40
Расход воздуха (внутренний блок), м³/час	650	950	1250
Габаритные размеры блока, мм	1220×700×225	1220×700×225	1220×700×225
Размер упаковки, мм	1340×820×300	1340×820×300	1340×820×300
Вес (нетто/брутто), кг	40.0/50.0	40.0/50.0	45.0/54.0
Диаметр жидкостных труб, дюйм	1/4	1/4	3/8
Диаметр газовых труб, дюйм	3/8	1/2	5/8

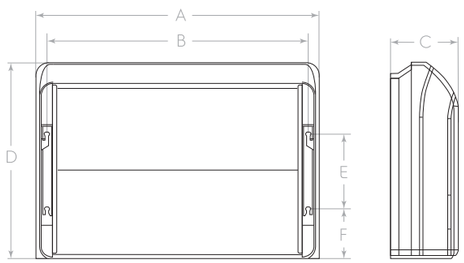

Модель (внутренний блок)	A, мм	B, мм	C, мм	D, мм	E, мм	F, мм
EACU/I-12 FMI/N3_ERP	1 220	1 158	225	700	280	198
EACU/I-18 FMI/N3_ERP	1 220	1 158	225	700	280	198
EACU/I-24 FMI/N3_ERP	1 220	1 158	225	700	280	198

* Опция;
Кондиционеры Electrolux работают на озонобезопасном фреоне R410A

Внутренние блоки кассетного типа

EACC/I-12/18/24 FMI/N3_ERP

SUPER DC INVERTER

Преимущества

- Возможность подключения до 9 внутренних блоков
- Режимы работы: охлаждение/обогрев/осушение/вентиляция
- Стабильная работа от -20 до +48 °C
- Турбо-режим
- Автоматическая разморозка
- Автоочистка
- Авторестарт
- Горячий старт
- Проводной пульт*
- Пульт ДУ с режимом реального времени и подсветкой
- Таймер 24 часа
- Многоразовые моющиеся фильтры
- Гарантия — 3 года

Расширенный функционал

Компактный дизайн

Система свободной компоновки

Возможность подмеса свежего воздуха

Ночной режим

Комплекс само-диагностики

Защита от перепадов напряжения

Уникальные преимущества

SEER A++ — Рекордно эффективное охлаждение SEER (A++)

SCOP A+ — Рекордно эффективный обогрев SCOP (A+)

Низкий уровень шума

	EACC/I-12 FMI/N3_ERP	EACC/I-18 FMI/N3_ERP	EACC/I-24 FMI/N3_ERP
Характеристики			
Производительность (охлаждение/обогрев), BTU/h	12000/13650	15350/17060	24250/27300
Напряжение питания, В/Гц	220-240/50	220-240/50	220-240/50
Уровень звукового давления, дБ(А)	33	33	35
Расход воздуха (внутренний блок), м³/час	500	500	1180
Габаритные размеры блока, мм	570×570×230	570×570×230	840×840×240
Габаритные размеры панели, мм	650×650×50	650×650×50	950×950×60
Размер упаковки, мм	848×728×310	848×728×310	960×960×310
Размер упаковки панели, мм	730×670×102	730×670×102	1040×1025×115
Вес (нетто/брутто), кг	18.0/25.0	18.0/25.0	28.0/35.0
Вес (нетто/брутто) панели, кг	2.5/3.5	2.5/3.5	6.5/10
Диаметр жидкостных труб, дюйм	1/4	1/4	3/8
Диаметр газовых труб, дюйм	3/8	1/2	5/8

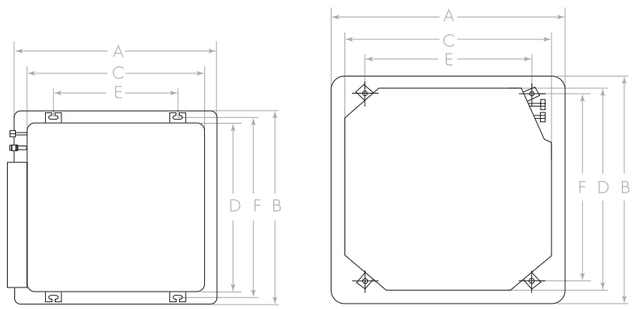

Модель (внутренний блок)	A, мм	B, мм	C, мм	D, мм	E, мм	F, мм
EACC/I-12 FMI/N3_ERP	650	650	570	570	400	604
EACC/I-18 FMI/N3_ERP	650	650	570	570	400	604
EACC/I-24 FMI/N3_ERP	950	950	840	840	680	780

* Опция;
Кондиционеры Electrolux работают на озонобезопасном фреоне R410A