Центробежные вентиляторы
EC – RadiCal
с обратно загнутыми лопатками, Ø 500

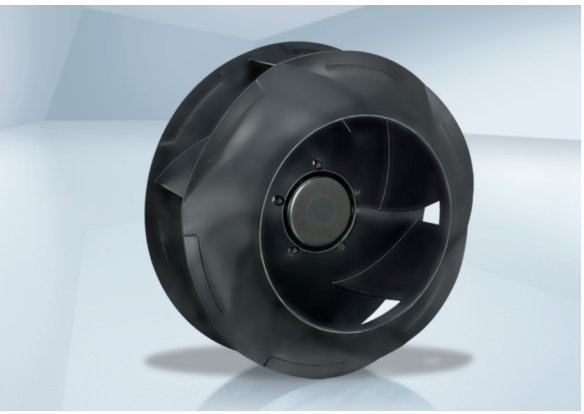

- **Материал:** несущий кронштейн ("паук"): сталь, окрашена в черный цвет
  Несущая пластина: оцинкованный стальной лист
  Входной диффузор: ABS-пластик
  Рабочее колесо: полипропилен/ротор: окрашен в черный цвет
  Корпус электроники: алюминий, литье под давлением
- **Количество лопаток:** 7
- **Направление вращения:** правое со стороны ротора
- **Степень защиты:** IP 54
- **Класс изоляции:** “F”
- **Монтажное положение:** вал горизонтально или ротор внизу, ротор вверху по запросу
- **Отверстия для слива конденсата:** со стороны ротора
- **Режим работы:** непрерывная работа (S1)
- **Подшипники:** необслуживаемые шарикоподшипники

Номинальные данные		Характеристика	Диапазон номинальных напряжений	Частота тока	Частота вращения (1)	Макс. потребляемая мощность (1)	Макс. ток потребления (1)	Допуст. температура окруж. среды	Техническое оснащение и схема подключения
Тип	Мотор		В перем.	Гц	об/мин	Вт	А	°C	
*3G 500	M3G 084-FA	A	1~ 200-277	50/60	750	250	1,10	-25..+60	стр. 166 / P5)
*3G 500	M3G 084-GF	B	1~ 200-277	50/60	900	460	2,00	-25..+40	стр. 166 / P5)
*3G 500	M3G 112-GA	C	1~ 200-277	50/60	1100	750	3,30	-25..+60	стр. 166 / P5)
*3G 500	M3G 112-IA	D	3~ 380-480	50/60	1350	1320	2,10	-25..+50	стр. 167 / P6)
*3G 500	M3G 150-FF	E	3~ 380-480	50/60	1700	2600	4,00	-25..+60	стр. 169 / M5)

Оставляем за собой право на изменения

(1) Номинальные параметры в рабочей точке при максимальной нагрузке и 230 В или 400 В перем.

Характеристика

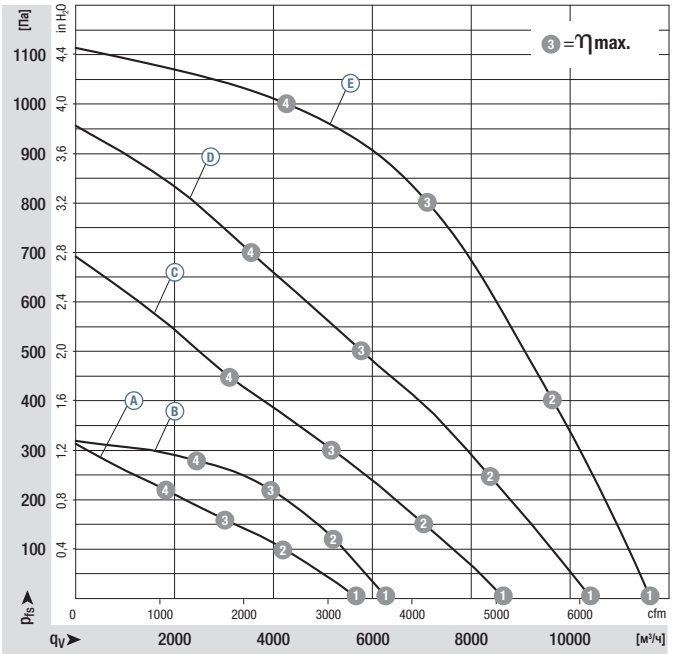

		n об/мин	P_{ed} Вт	I А	L_WA дБ(А)
A	1	825	230	1,00	68
A	2	765	250	1,10	62
A	3	750	250	1,10	56
A	4	795	250	1,10	59
B	1	900	300	1,30	70
B	2	900	410	1,80	66
B	3	900	460	2,00	62
B	4	900	400	1,75	61
C	1	1250	750	3,30	77
C	2	1155	750	3,30	73
C	3	1100	750	3,30	67
C	4	1150	750	3,30	69
D	1	1495	1215	1,90	82
D	2	1410	1320	2,10	77
D	3	1350	1320	2,10	71
D	4	1420	1320	2,10	76
E	1	1695	1790	2,80	86
E	2	1695	2300	3,60	82
E	3	1700	2600	4,00	77
E	4	1695	2230	3,50	81

Производительность по воздуху: ISO 5801, класс A изоляции, с входным диффузором от ebm-papst без защиты от прикосновения. Уровень шума со стороны всасывания: LWA согласно ISO 13347. LpA измерено на расстоянии в 1 м от оси вентилятора. Данные действительны только для указанных условий измерения и могут меняться в зависимости от условий монтажа. При отклонении от стандартной конструкции параметры должны быть проверены в смонтированном состоянии! Подробная информация см. стр.172 и далее.

- **Техническое оснащение:** см. схему подключения на стр. 166 и далее
- **ЭМС:** излучение помех согласно EN 61000-6-3
  Помехоустойчивость согласно EN 61000-6-2
  Обратное воздействие на сеть согласно EN 61000-3-2/3
- **Ток прикосновения:** < 3,5 мА согласно IEC 60990 (схема измерения, рис. 4)
- **Кабельный ввод:** Ⓐ Ⓑ Ⓒ Ⓓ изменяемый
– **Исполнение клеммной коробки:** Ⓔ электрическое подключение с помощью клеммника
- **Класс защиты:** I (при подключении клиентом защитного заземления)
- **Соответствие стандартам:** Ⓐ Ⓑ Ⓒ Ⓓ EN 60335-1, EN 61800-5-1, CE; Ⓔ EN 61800-5-1, CE
- **Допуски:** Предусмотрены VDE, UL, CSA, CCC, ГОСТ

	Масса центробежного вентилятора	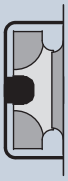	Масса центробежного модуля с несущим креплением "паук"
Центробежный вентилятор	кг	Центробежный модуль с несущим креплением "паук"	кг
R3G 500-RS06 -G1	8,6	**K3G 500-RS06 -G2**	18,9
R3G 500-RT04 -H1	9,5	**K3G 500-RT04 -H2**	19,7
R3G 500-RK55 -21	12,6	**K3G 500-RK55 -21**	23,1
R3G 500-RL96 -01	14,1	**K3G 500-RL96 -01**	24,6
R3G 500-RA24 -71	21,0	**K3G 500-RA24 -71**	35,0

Центробежные вентиляторы
EC – RadiCal
с обратно загнутыми лопатками, Ø 500

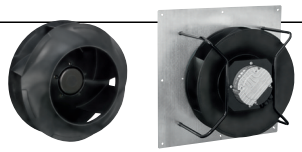

R3G 500-RS06-G1 (центробежный вентилятор)

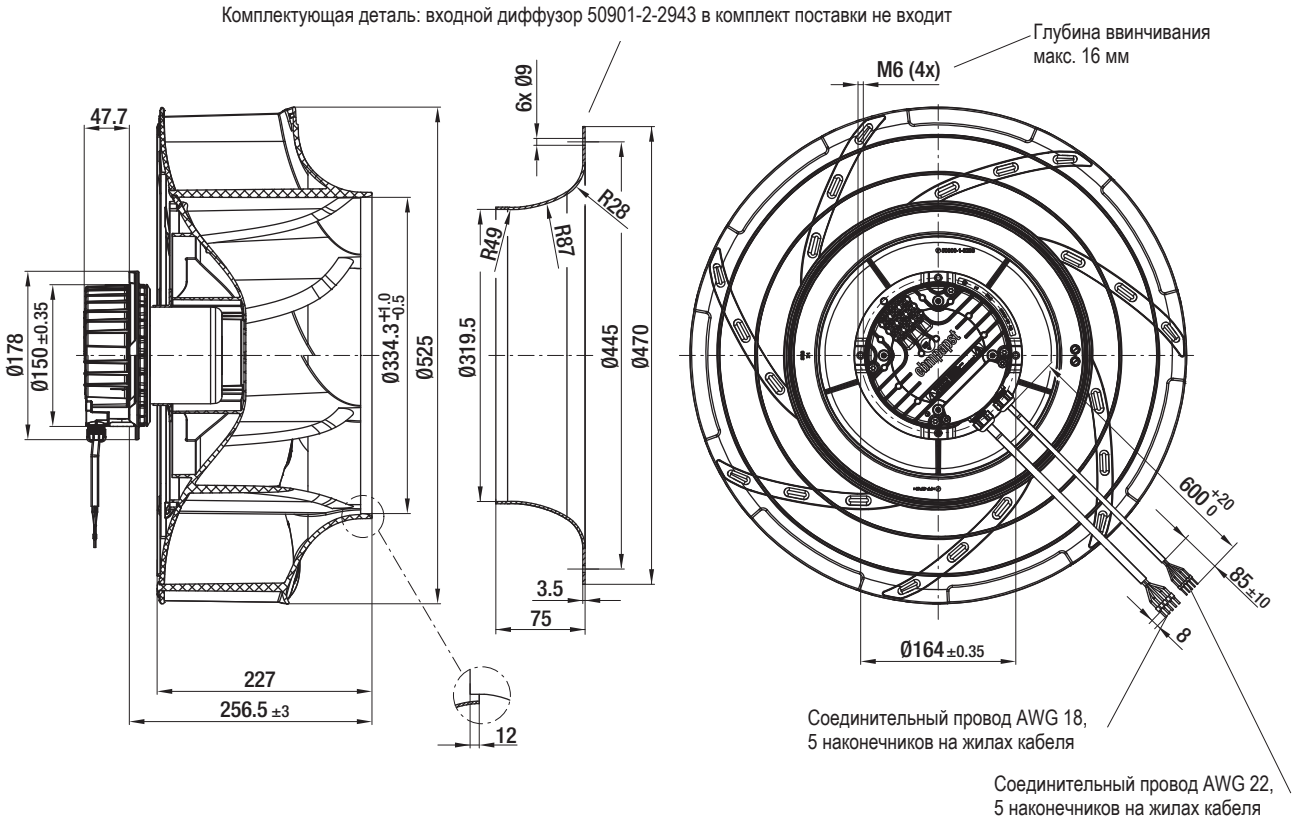

K3G 500-RS06-G2 (центробежный модуль с несущим креплением “паук”)

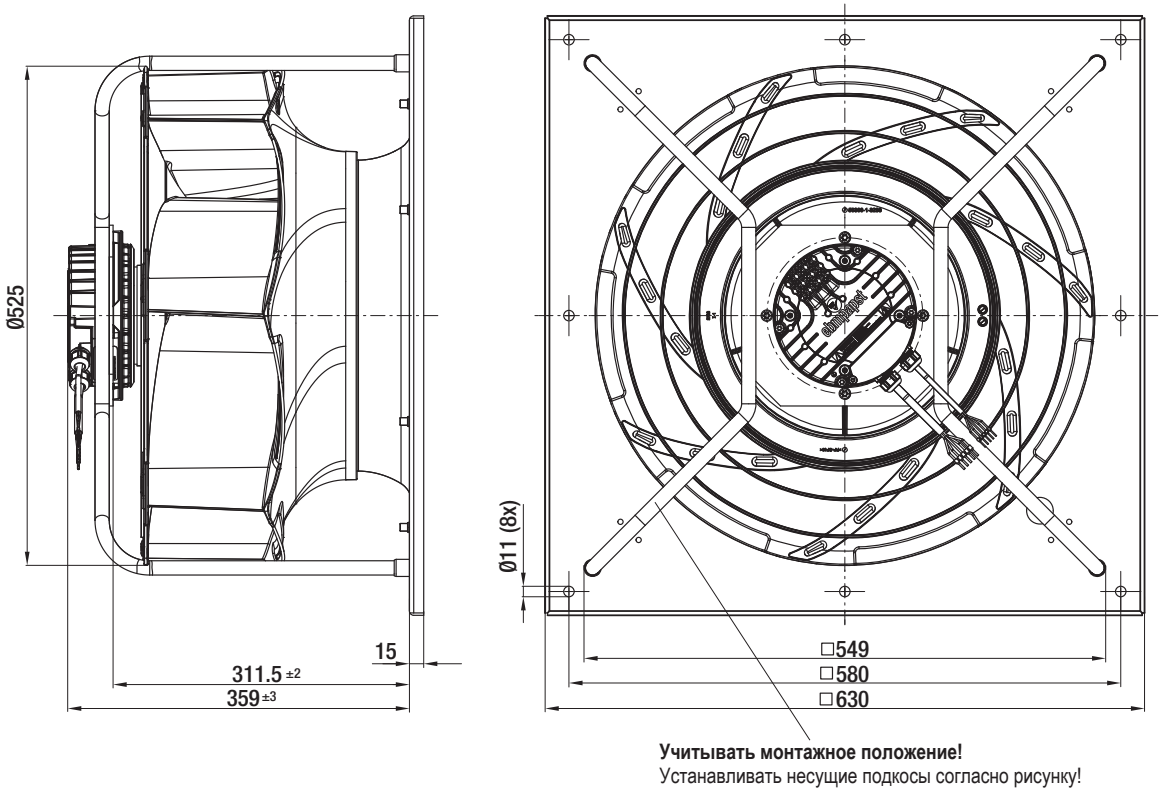

ebmpapst

Центробежные вентиляторы
EC – RadiCal
с обратно загнутыми лопатками, Ø 500

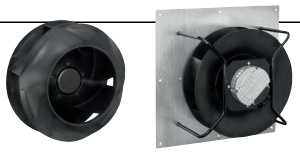

R3G 500-RT04-H1 (центробежный вентилятор)

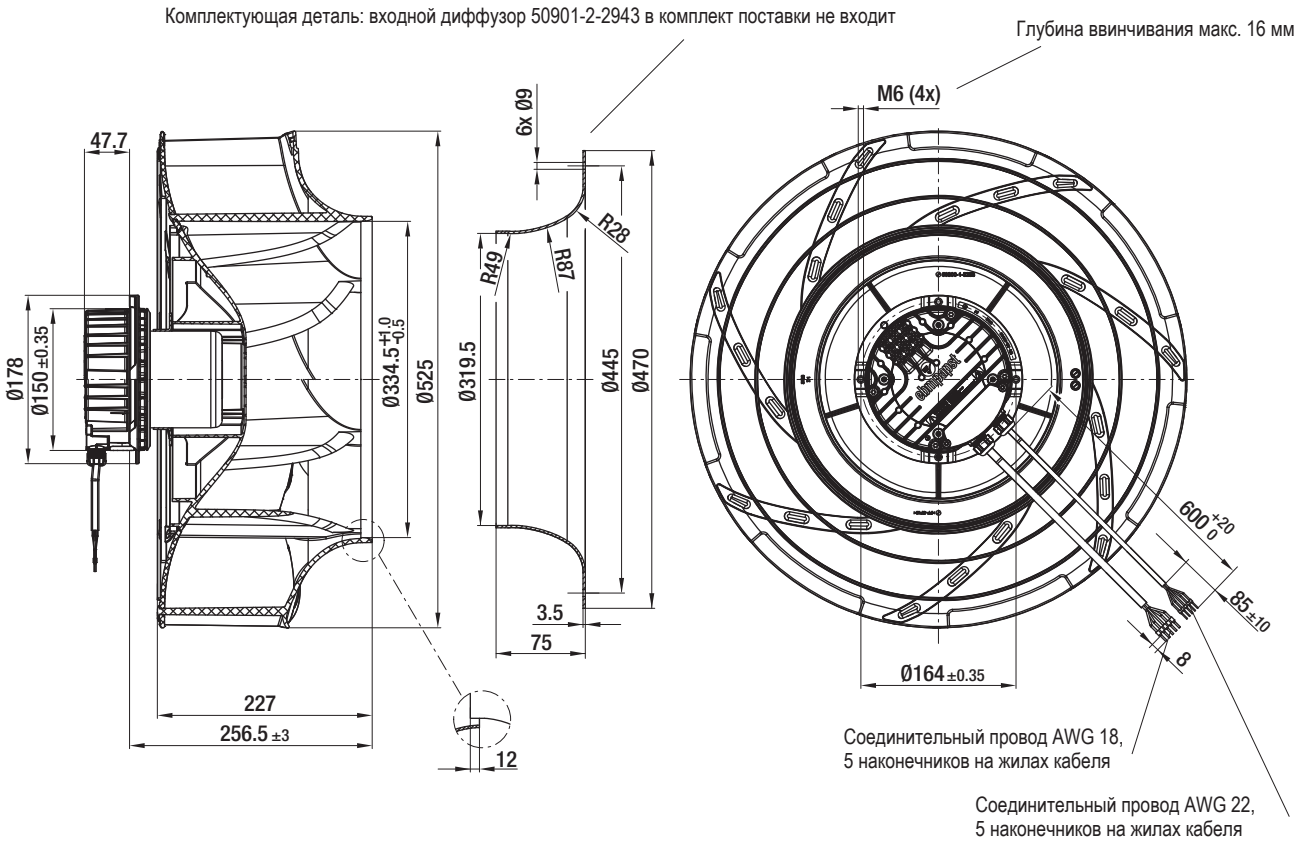

K3G 500-RT04-H2 (центробежный модуль с несущим креплением “паук”)

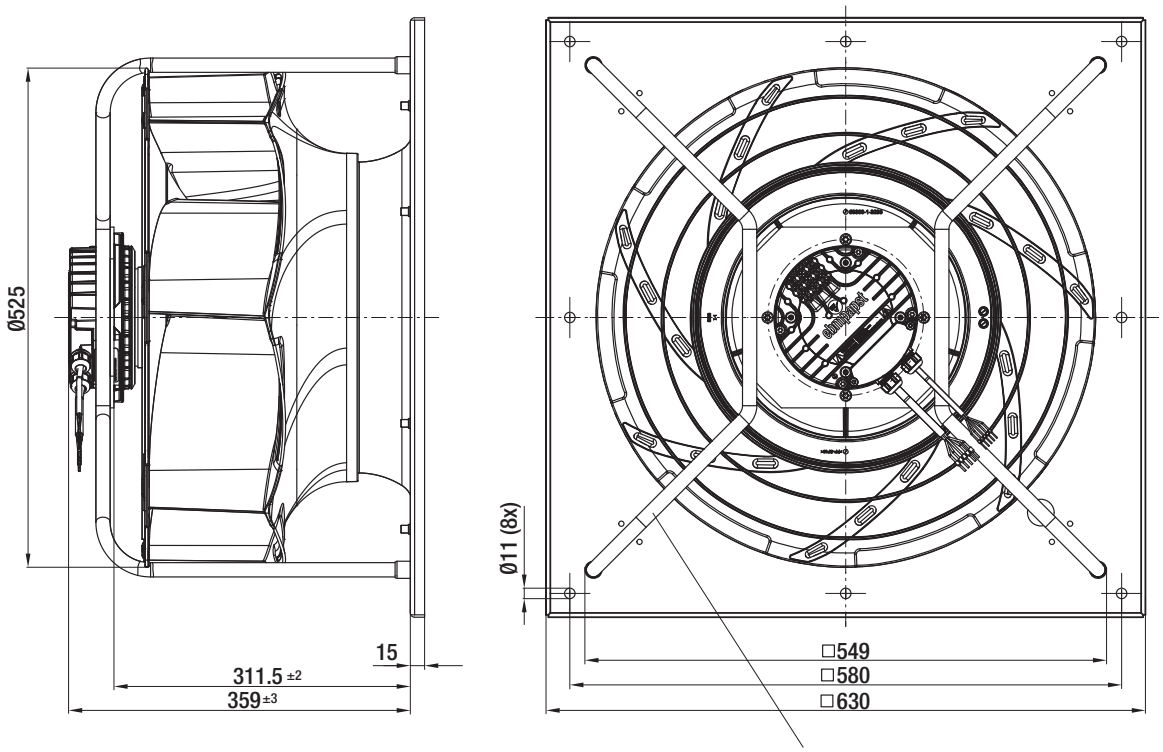

Учитывать монтажное положение!
Устанавливать несущие подкосы согласно рисунку!

Центробежные вентиляторы
EC – RadiCal
с обратно загнутыми лопатками, Ø 500

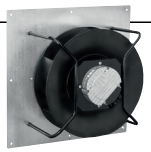

R3G 500-RK55-21 (центробежный вентилятор)

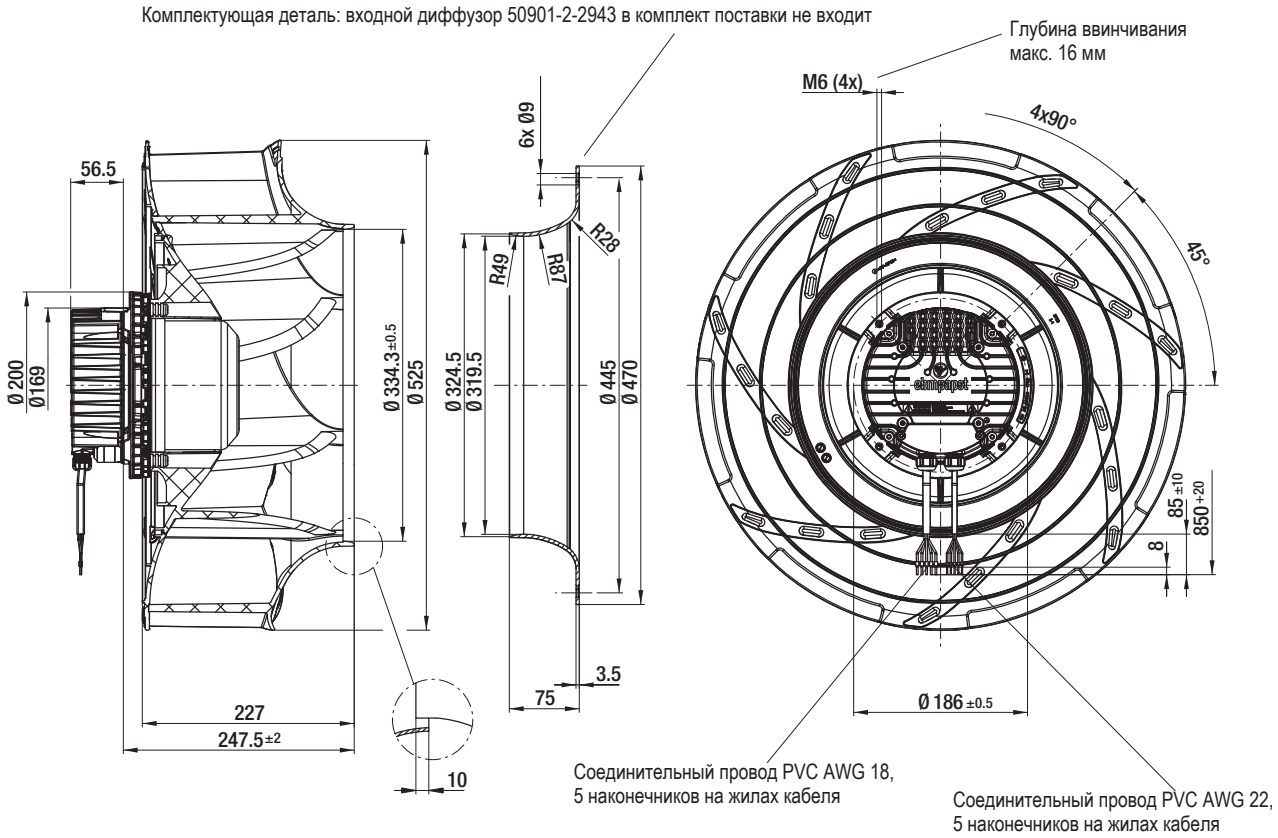

K3G 500-RK55-21 (центробежный модуль с несущим креплением “паук”)

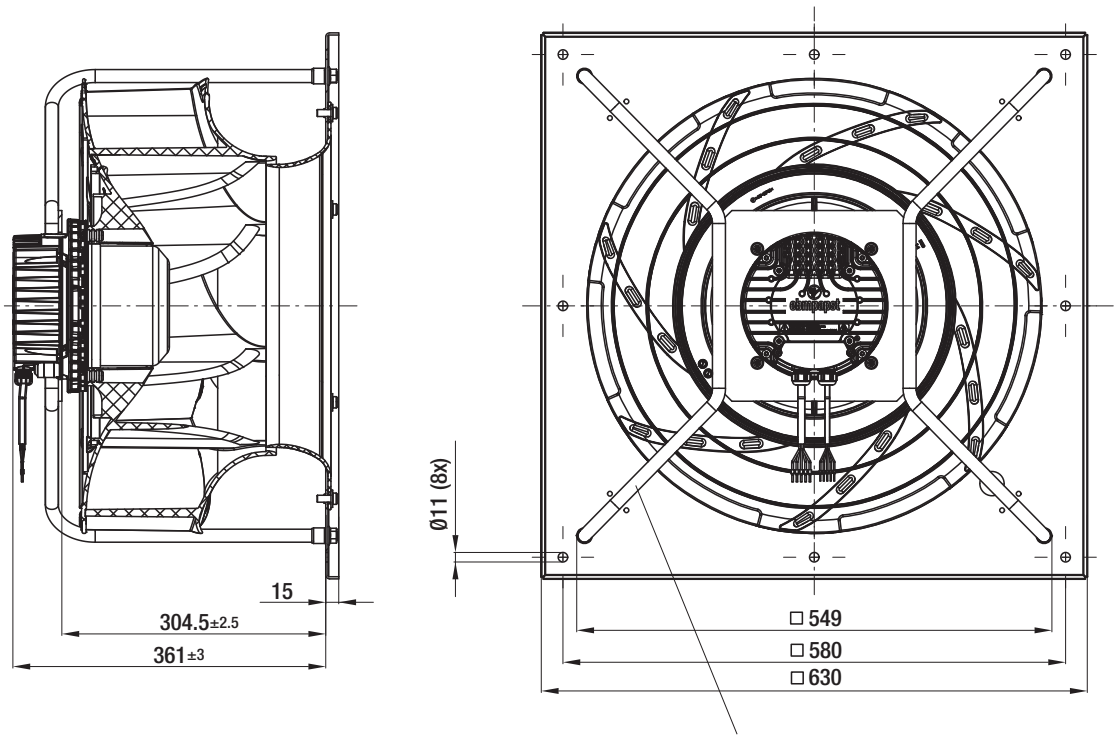

Учитывать монтажное положение!
Устанавливать несущие подкосы согласно рисунку!

ebmpapst

Центробежные вентиляторы
EC – RadiCal
с обратно загнутыми лопатками, Ø 500

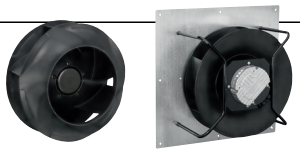

R3G 500-RL96-01 (центробежный вентилятор)

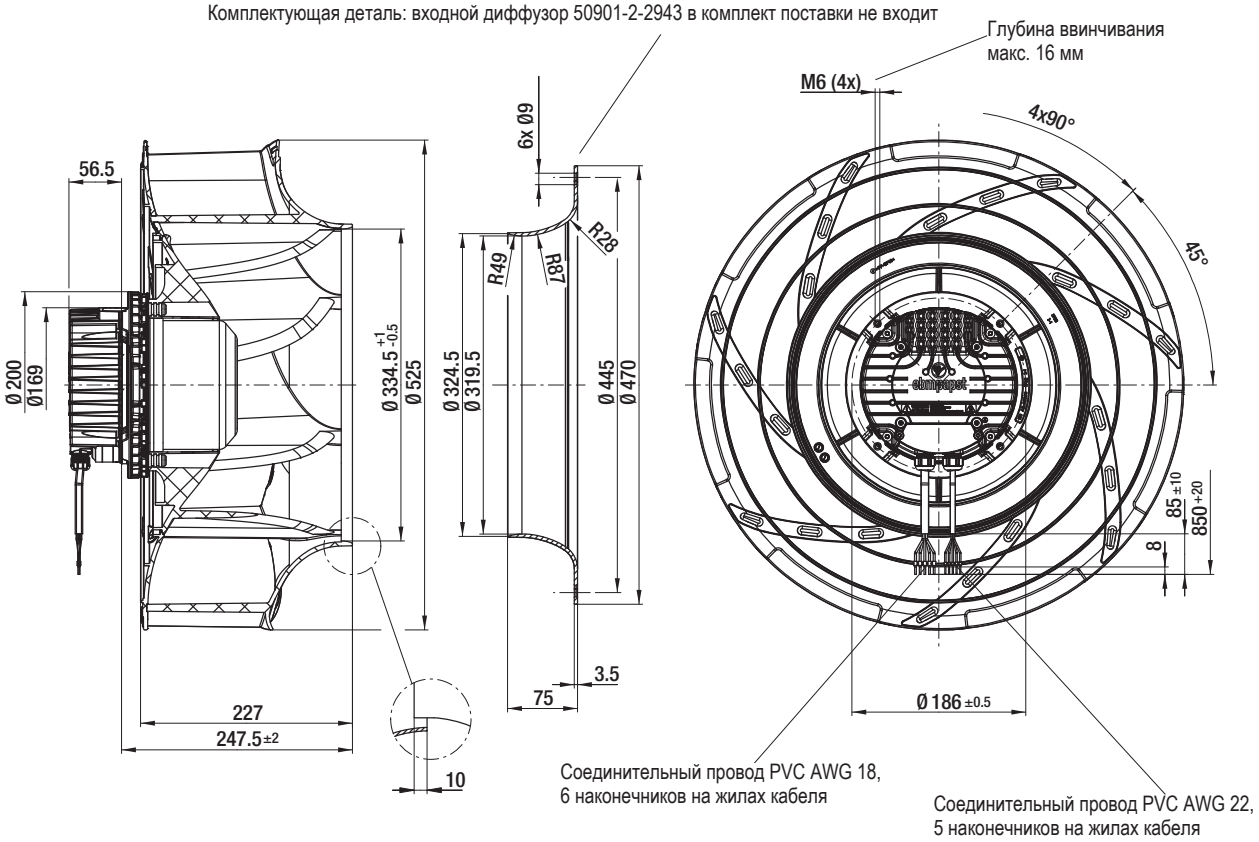

K3G 500-RL96-01 (центробежный модуль с несущим креплением “паук”)

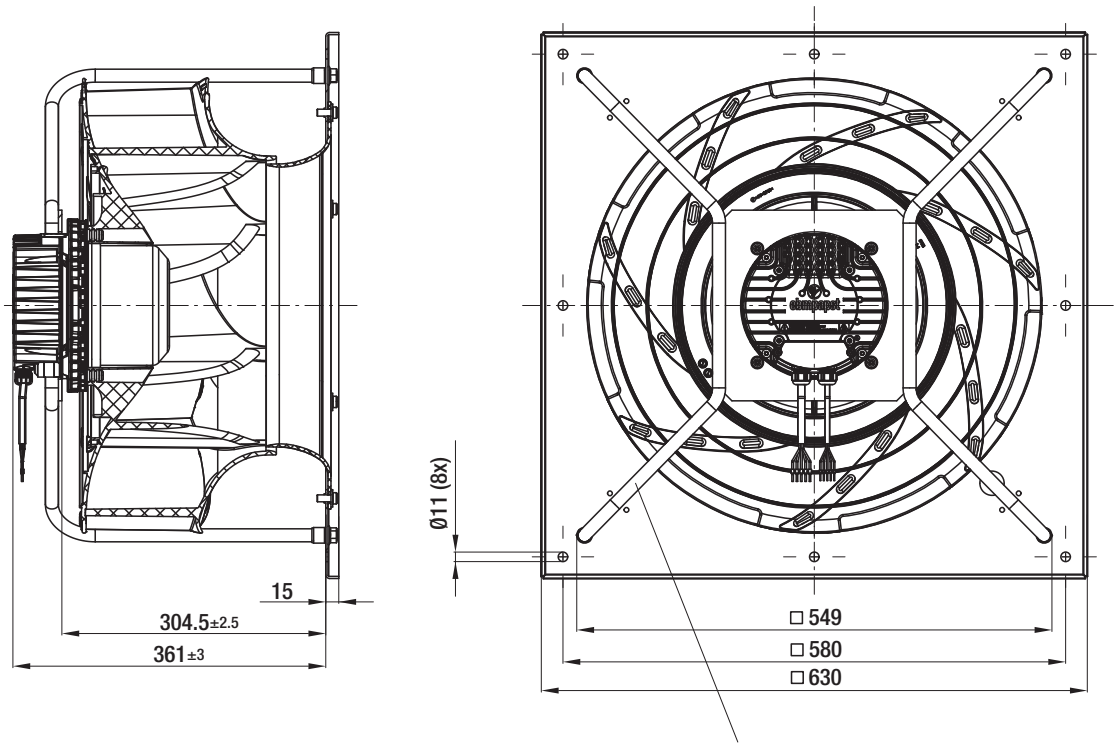

Учитывать монтажное положение!
Устанавливать несущие подкосы согласно рисунку!

Центробежные вентиляторы
EC – RadiCal
с обратно загнутыми лопатками, Ø 500

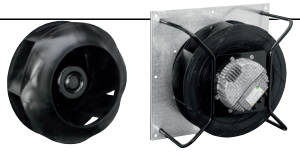

R3G 500-RA24-71 (центробежный вентилятор)

Комплектующая деталь: входной диффузор 50901-2-2943 в комплект поставки не входит

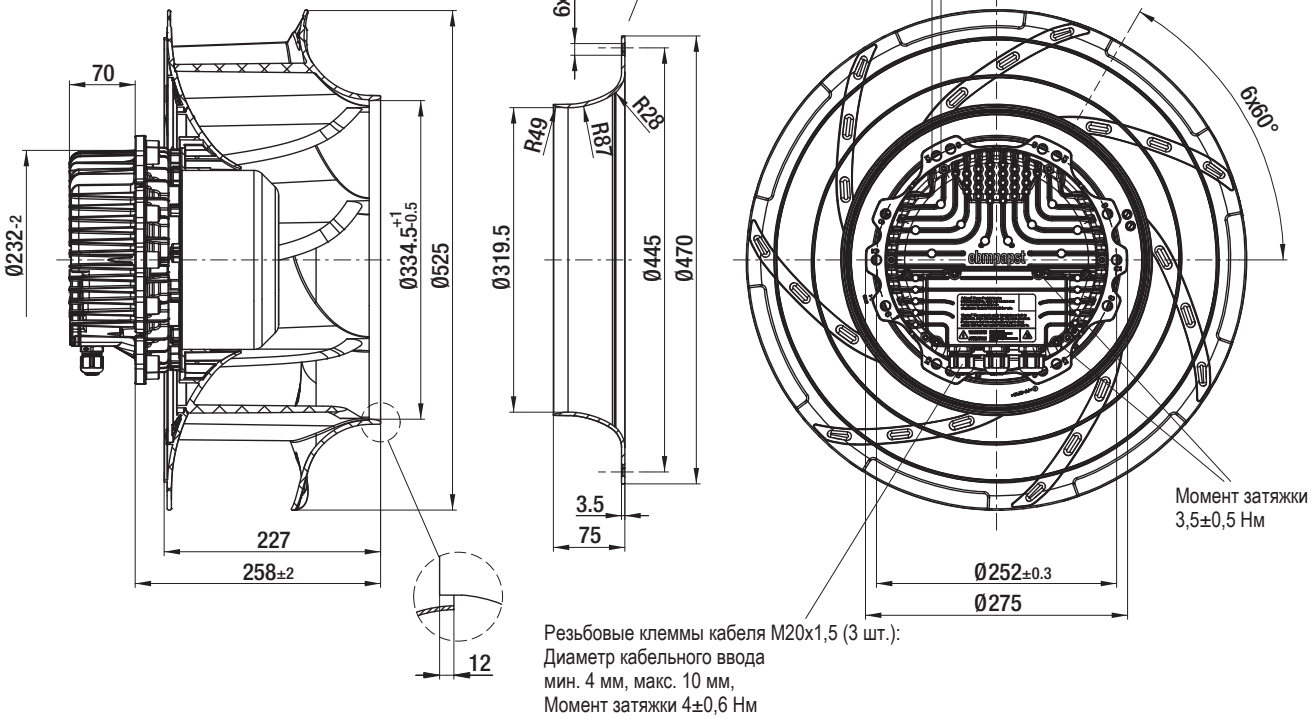

K3G 500-RA24-71 (центробежный модуль с несущим креплением “паук”)

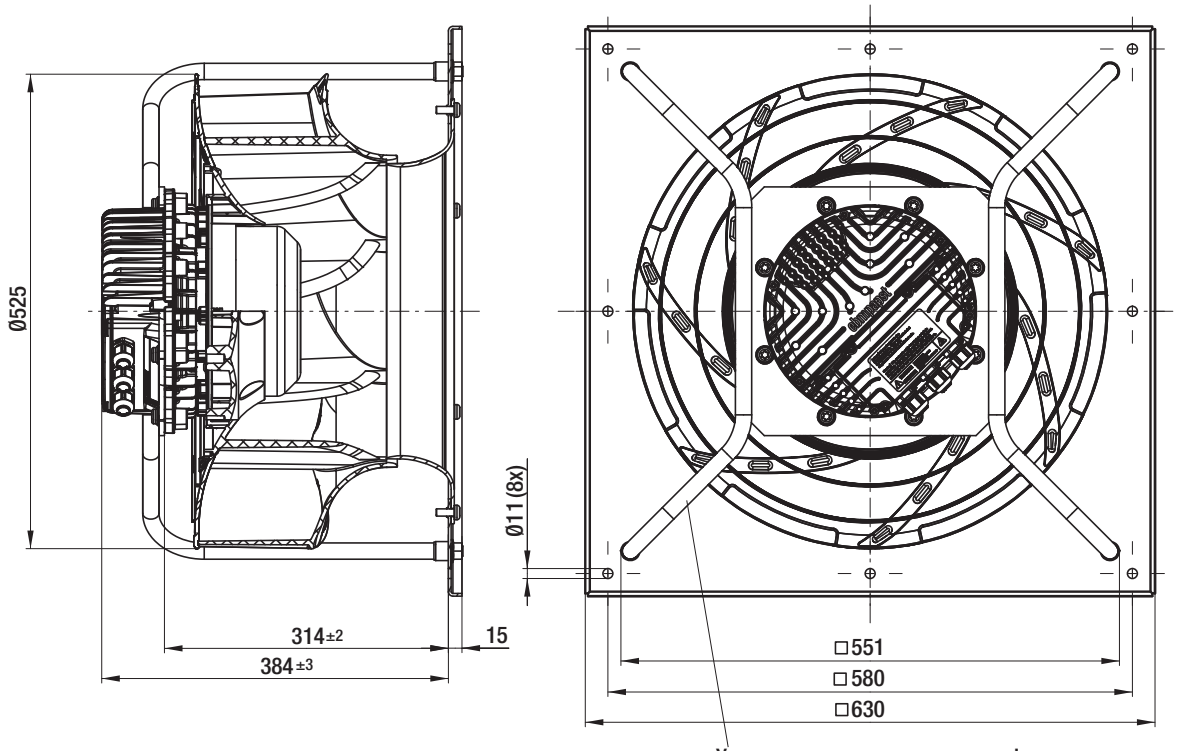

Учитывать монтажное положение!
Устанавливать несущие подкосы согласно рисунку!

ebmpapst