Центробежные вентиляторы EC – RadiCal

с обратно загнутыми лопатками, ∅280

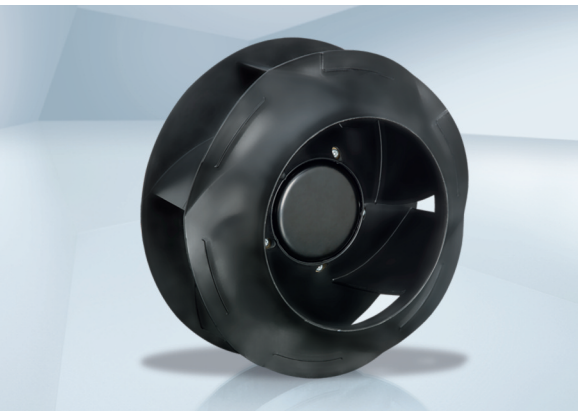

- **Материал:** Несущий кронштейн ("паук"): стальной, черный
  Несущая пластина и входной диффузор: оцинкованный стальной лист
  Рабочее колесо: пластик PP
  Ротор: Ⓐ пассивированная поверхность, Ⓑ Ⓒ окрашен в черный цвет
  Корпус для электроники: алюминий, литье под давлением
- **Количество лопаток:** 6
- **Направление вращения:** правое со стороны ротора
- **Степень защиты:** IP 54
- **Класс изоляции:** Ⓐ “B”, Ⓑ Ⓒ”F”
- **Монтажное положение:** произвольное, Ⓑ Ⓒ вал горизонтально или ротор внизу, ротор вверху по запросу
- **Отверстия для слива конденсата:** отсутствуют (открытый ротор), Ⓑ Ⓒ со стороны ротора
- **Режим работы:** непрерывная работа (S1)
- **Подшипники:** необслуживаемые шарикоподшипники

Номинальные данные		Характеристика	Диапазон номинальных напряжений	Частота тока	Частота вращения (1)	Макс. потребляемая мощность(1)	Макс. ток потребления(1)	Допуст. температура окруж. среды	Техническое оснащение и схема подключения
Тип	Мотор		В перем.	Гц	об/мин	Вт	А	°C	
*3G 280	M3G 074-CF	Ⓐ	1~ 200-240	50/60	1910	168	1,40	-25..+60	стр. 165 / H4)
*3G 280	M3G 084-DF	Ⓑ	1~ 200-277	50/60	2700	500	2,20	-25..+60	стр. 166 / P5)
*3G 280	M3G 084-DF	Ⓒ	1~ 200-277	50/60	2900	660	2,90	-25..+60	

Оставляем за собой право на изменения

(1) Номинальные параметры в рабочей точке при максимальной нагрузке и 230 В перем.

Графические характеристики:

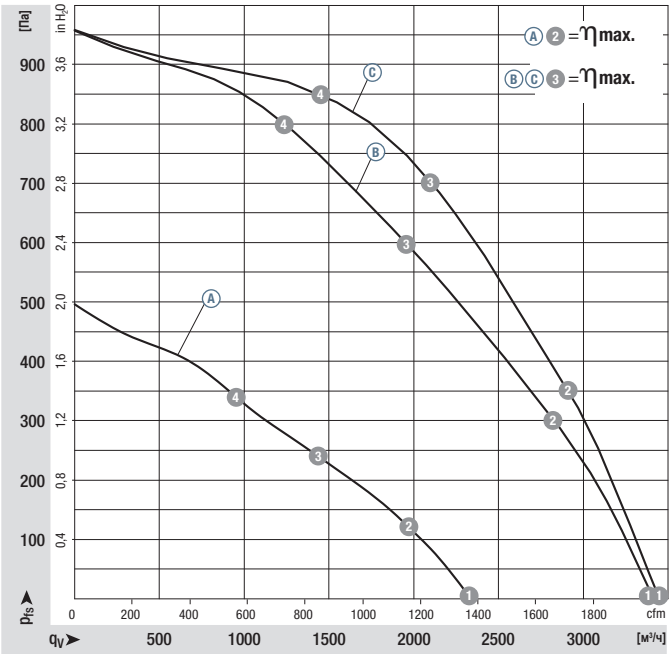

		n об/мин	P_{ed} Вт	I А	L_WA дБ(А)
Ⓐ	❶	1980	150	1,05	75
Ⓐ	❷	1910	168	1,40	69
Ⓐ	❸	1775	165	1,30	64
Ⓐ	❹	1840	165	1,30	64
Ⓑ	❶	2880	460	2,00	85
Ⓑ	❷	2800	500	2,20	80
Ⓑ	❸	2700	500	2,20	74
Ⓑ	❹	2810	500	2,20	78
Ⓒ	❶	2900	490	2,20	86
Ⓒ	❷	2900	600	2,70	81
Ⓒ	❸	2900	660	2,90	76
Ⓒ	❹	2900	600	2,70	79

Производительность по воздуху: ISO 5801, класс A изоляции, с входным соплом от ebm-papst без защиты от прикосновения. Уровень шума со стороны всасывания: LWA согласно ISO 13347. LpA измерено на расстоянии в 1 м от оси вентилятора. Данные действительны только для указанных условий измерения и могут меняться в зависимости от условий монтажа. При отклонении от стандартной конструкции параметры должны быть проверены в смонтированном состоянии! Подробная информация см. стр.172 и далее.

- **Техническое оснащение:** см. схему подключения стр. 165 и далее
- **ЭМС:** излучение помех согласно EN 61000-6-3
  невосприимчивость к помехам согласно EN 61000-6-2
  обратное воздействие на сеть согласно EN 61000-3-2/3
  Ⓐ на практике, в зависимости от условий на месте установки, может понадобиться ферритовый дроссель в питающей линии.
- **Ток прикосновения:** < 3,5 мА согласно IEC 60990 (схема измерения, рис. 4)
- **Кабельный выход:** изменяемое
- **Класс защиты:** I (при подключении клиентом защитного заземления)
- **Соответствие стандартам:** Ⓐ EN 60335-1, CE; Ⓑ Ⓒ EN 60335-1, EN 61800-5-1, CE
- **Допуски:** Ⓐ VDE, Ⓒ URus по запросу; Ⓑ Ⓒ предусмотрены VDE, UL, CSA, CCC, ГОСТ

	Масса центробежного вентилятора		Масса центробежного модуля с несущим креплением “паук”
Центробежный вентилятор	кг	Центробежный модуль с несущим креплением “паук”	кг
R3G 280-RB02 -03	2,7	**K3G 280-RB02 -03**	6,8
R3G 280-RR03 -H1	4,3	**K3G 280-RR03 -H2**	8,4
R3G 280-RR04 -I1	4,6	**K3G 280-RR04 -I2**	8,8

Центробежные вентиляторы EC – RadiCal

с обратно загнутыми лопатками, ∅280

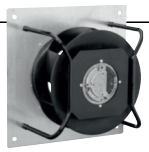

R3G 280-RB02-03 (Центробежный вентилятор)

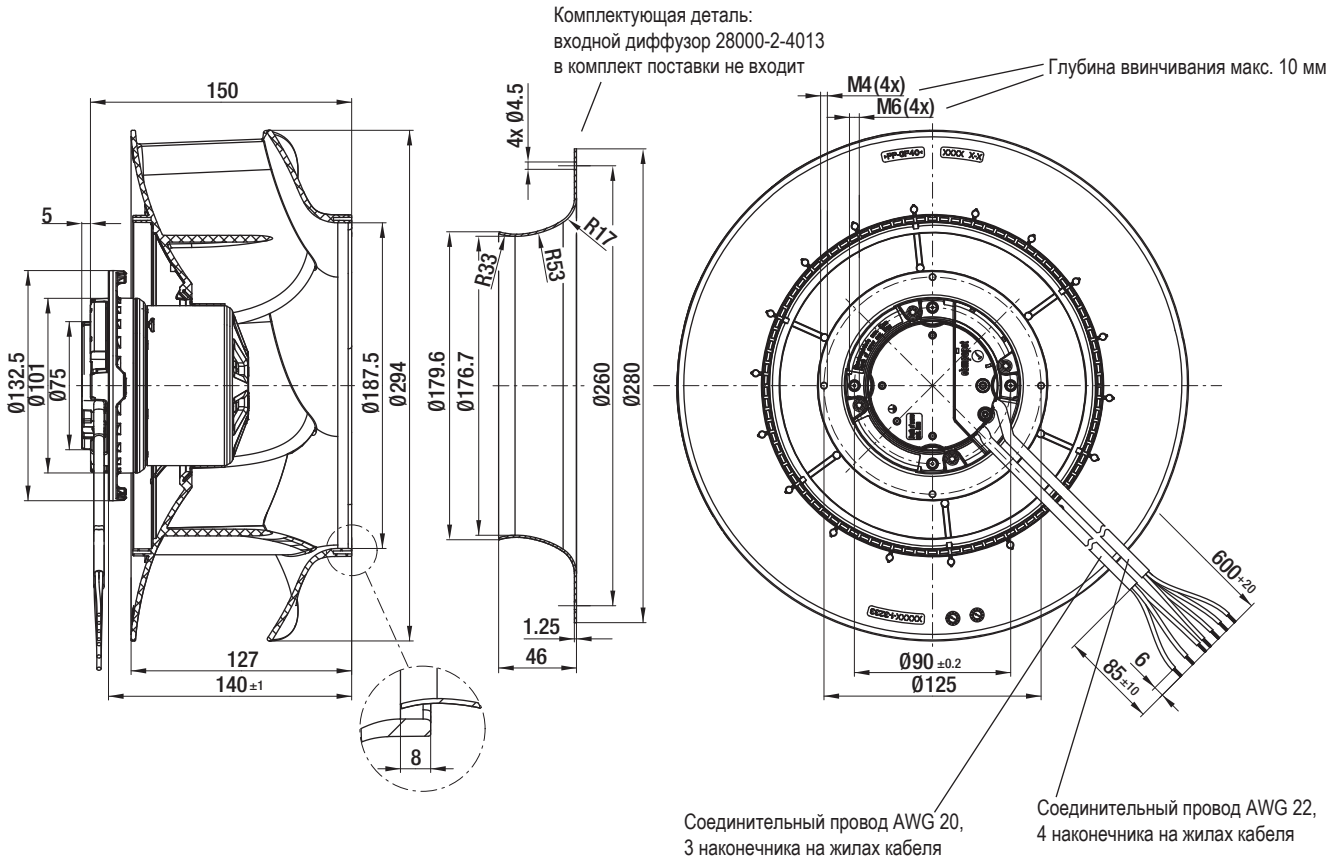

K3G 280-RB02-03 (центробежный модуль с несущим креплением “паук”)

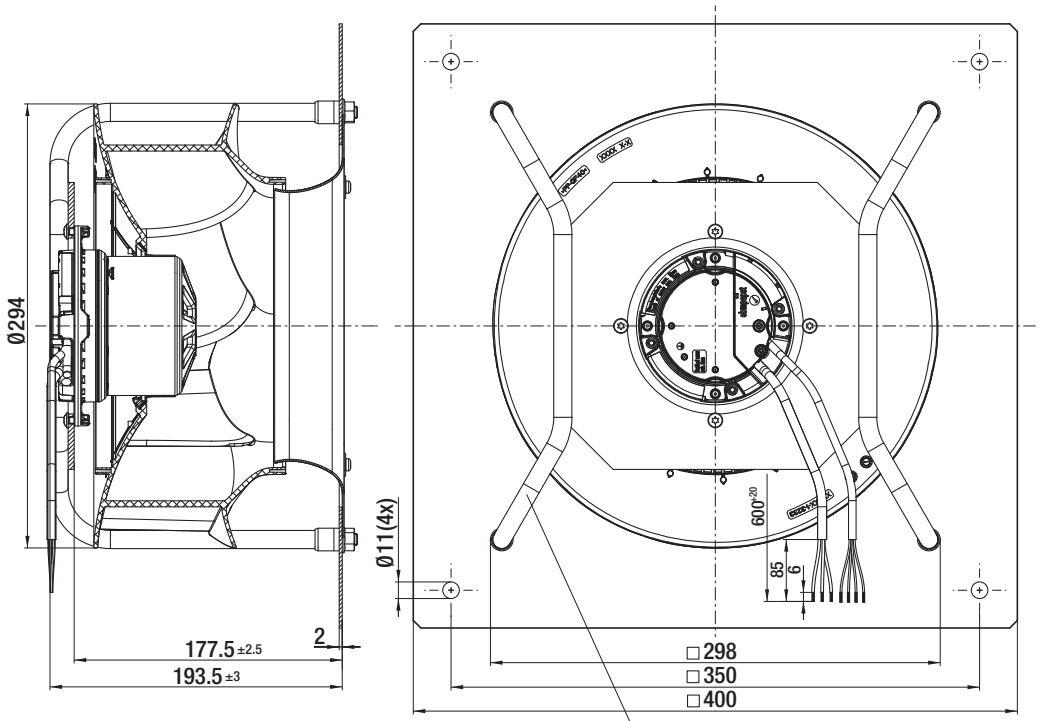

Учитывать монтажное положение!
Устанавливать несущие подкосы согласно рисунку!

ebmpapst

Центробежные вентиляторы EC – RadiCal

с обратно загнутыми лопатками, ∅280

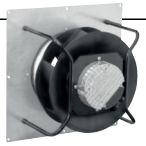

R3G 280-RR03-H1 (Центробежный вентилятор)

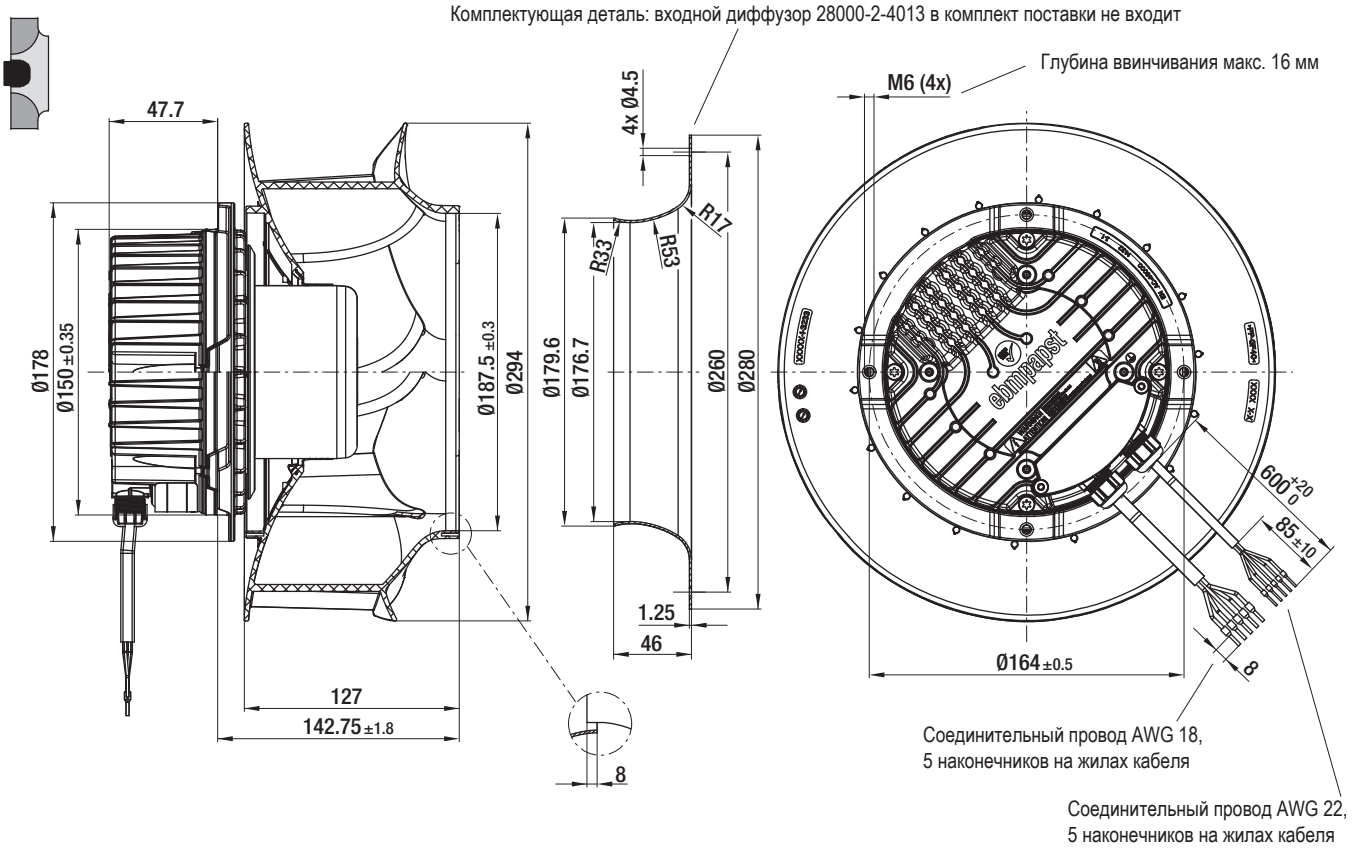

K3G 280-RR03-H2 (центробежный модуль с несущим креплением “паук”)

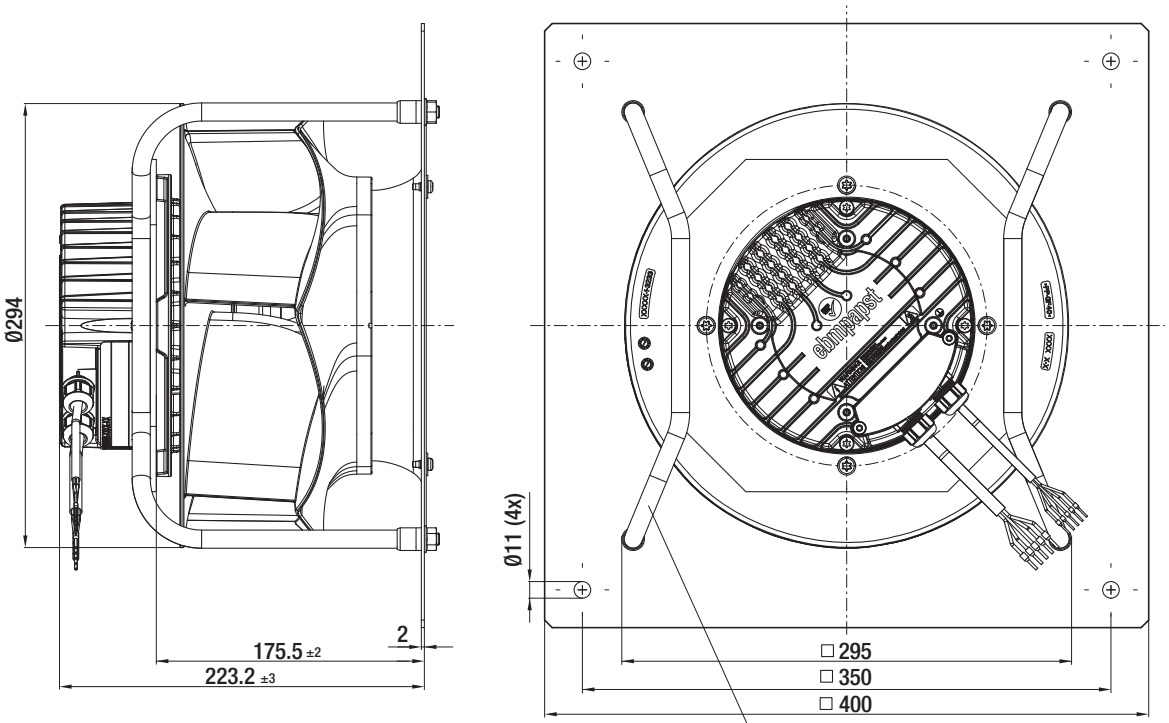

Учитывать монтажное положение!
Устанавливать несущие подкосы согласно рисунку!

Центробежные вентиляторы EC – RadiCal

с обратно загнутыми лопатками, ∅280

R3G 280-RR04-I1 (Центробежный вентилятор)

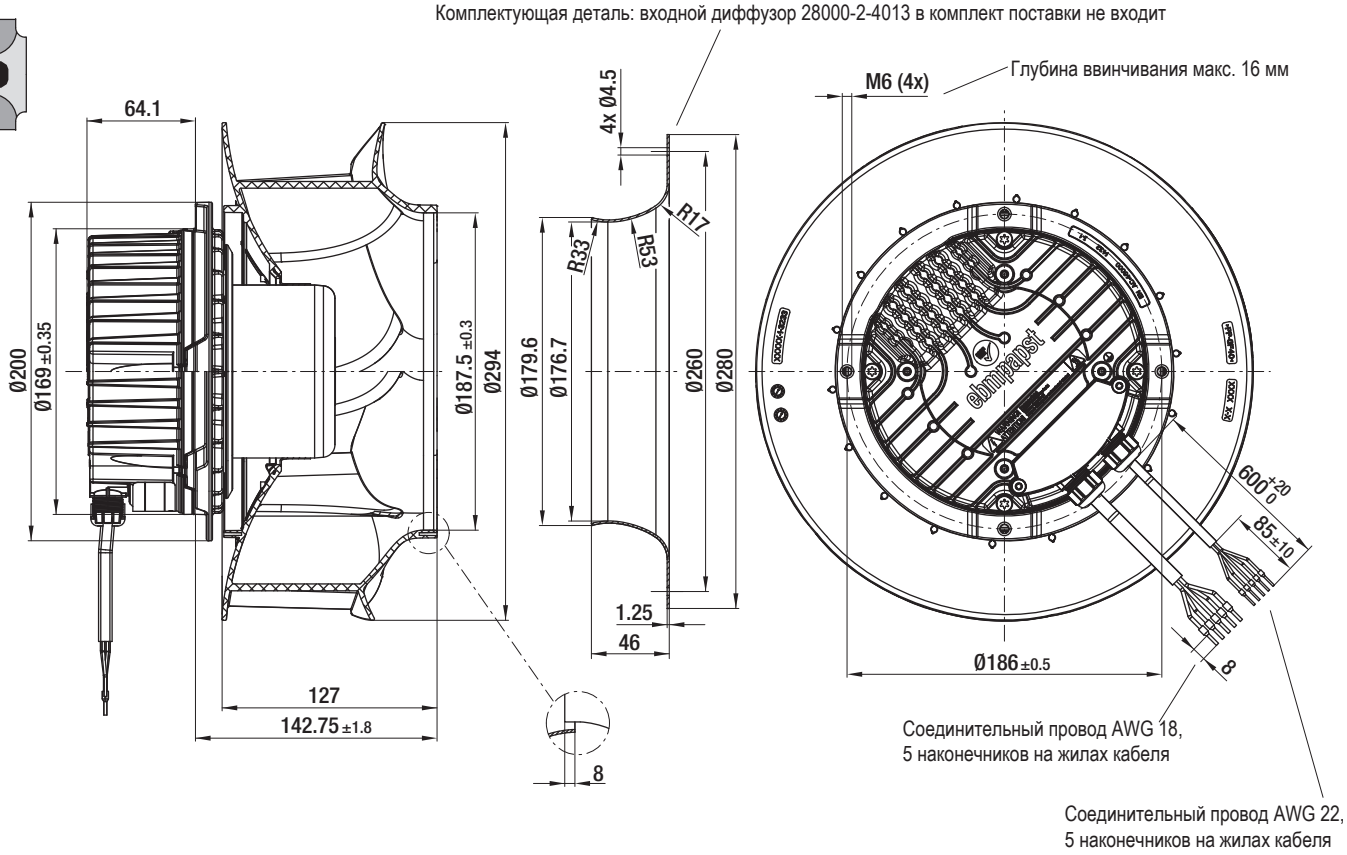

K3G 280-RR04-I2 (центробежный модуль с несущим креплением “паук”)

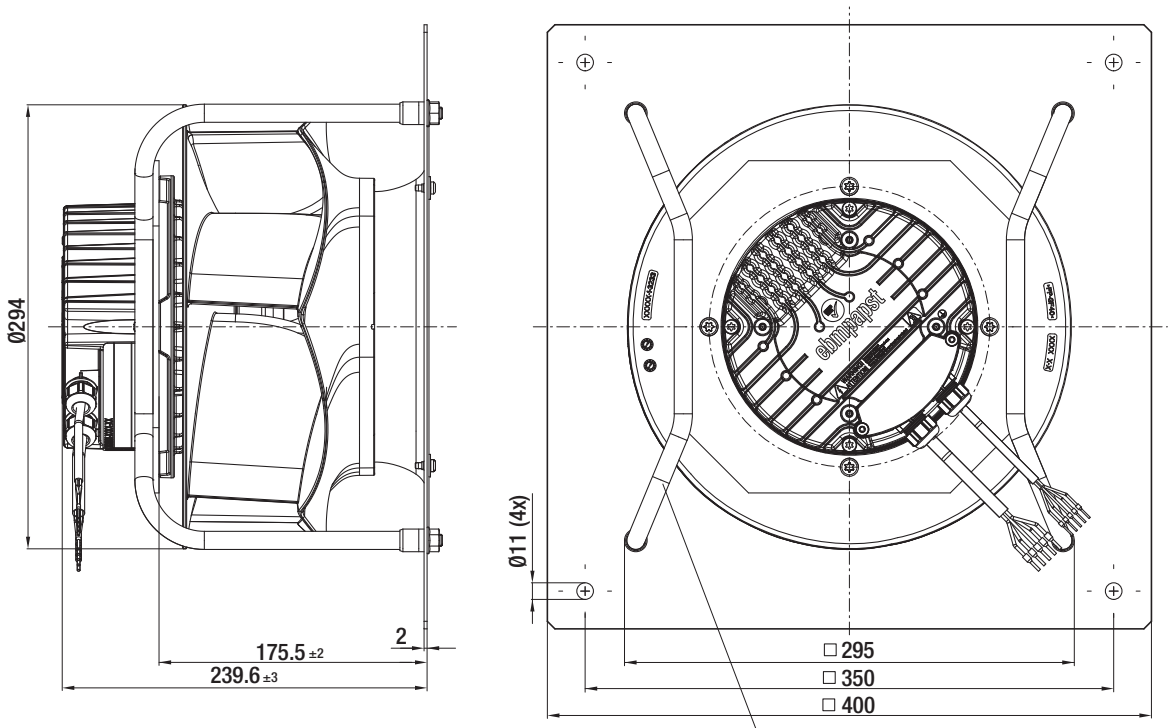

Учитывать монтажное положение!
Устанавливать несущие подкосы согласно рисунку!

ebmpapst