Центробежные вентиляторы EC – RadiCal

с обратно загнутыми лопатками, ∅220

- **Материал:** Корпус: пластик PA 6, усиленный стекловолокном
  Рабочее колесо: пластик PA 6, усиленный стекловолокном
  Ротор: толстослойная пассивация
  Корпус для электроники: алюминий, литье под давлением
- **Количество лопаток:** 7
- **Направление вращения:** правое со стороны ротора
- **Степень защиты:** IP 54
- **Класс изоляции:** “B”
- **Монтажное положение:** произвольное
- **Отверстия для слива конденсата:** отсутствуют, открытый ротор
- **Режим работы:** непрерывная работа (S1)
- **Подшипники:** необслуживаемые шарикоподшипники

Номинальные данные		Характеристика	Диапазон номинальных напряжений	Частота тока	Частота вращения(1)	Макс. потребляемая мощность(1)	Макс. ток потребления(1)	Допуст. температура окруж. среды	Техническое оснащение и схема подключения
Тип	Мотор		В перем.	Гц	об/мин	Вт	А	°C	
*3G 220	M3G 055-BI	A	1~ 200-240	50/60	2580	85	0,70	-25..+60	стр. 164 / H3)
*3G 220	M3G 055-CF	B	1~ 200-240	50/60	3230	168	1,40	-25..+50	стр. 164 / H3)
*3G 220	M3G 055-BI	C	1~ 200-240	50/60	2580	85	0,70	-25..+60	стр. 165 / H4)
*3G 220	M3G 055-CF	D	1~ 200-240	50/60	2790	115	1,10	-25..+50	стр. 163 / H5)
*3G 220	M3G 055-CF	E	1~ 200-240	50/60	3230	168	1,40	-25..+50	стр. 165 / H4)

Оставляем за собой право на изменения

(1) Номинальные параметры в рабочей точке при максимальной нагрузке и 230 В перем.

Графические характеристики: 2 частоты вращения

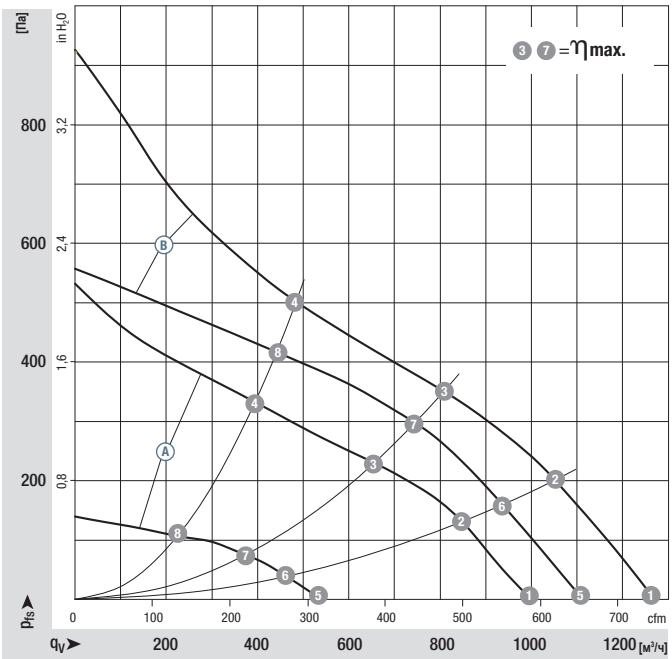

		n об/мин	P_{ed} Вт	I А	L_WA дБ(A)
A	1	2765	79	0,67	71
A	2	2700	85	0,69	67
A	3	2580	85	0,70	65
A	4	2630	85	0,70	66
A	5	1505	16	0,18	57
A	6	1485	16	0,20	54
A	7	1470	17	0,21	51
A	8	1485	17	0,19	52
B	1	3540	168	1,40	77
B	2	3370	168	1,40	73
B	3	3230	168	1,40	70
B	4	3310	168	1,40	72
B	5	3000	100	0,85	74
B	6	2955	110	0,95	70
B	7	2900	120	1,00	68
B	8	2930	115	0,97	70

Производительность по воздуху: ISO 5801, класс A изоляции, с входным соплом от ebm-papst без защиты от прикосновения. Уровень шума со стороны всасывания: LWA согласно ISO 13347. LpA измерено на расстоянии в 1 м от оси вентилятора. Данные действительны только для указанных условий измерения и могут меняться в зависимости от условий монтажа. При отклонении от стандартной конструкции параметры должны быть проверены в смонтированном состоянии! Подробная информация см. стр.172 и далее.

- **Техническое оснащение:** см. схему подключения стр. 163 и далее
- **ЭМС:** излучение помех согласно EN 61000-6-3
  невосприимчивость к помехам согласно EN 61000-6-2
  обратное воздействие на сеть согласно EN 61000-3-2/3
- **Ток прикосновения:** < 3,5 мА согласно IEC 60990 (схема измерения, рис. 4)
- **Кабельный выход:** изменяемое
- **Класс защиты:** I (при подключении клиентом защитного заземления)
- **Соответствие стандартам:** EN 60335-1, CE
- **Допуски:** VDE, UL, CSA, CCC, ГОСТ по запросу

Центробежный вентилятор	Масса центробежного вентилятора кг	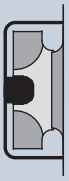 Центробежный модуль с несущим креплением "паук"	Масса центробежного модуля с несущим креплением "паук" кг
R3G 220-RC05 -01	1,13	**K3G 220-RC05 -01**	2,03
R3G 220-RD53 -01	1,53	**K3G 220-RD53 -01**	2,43
R3G 220-RC05 -03	1,20	**K3G 220-RC05 -03**	2,10
R3G 220-RG19 -01	1,40	**K3G 220-RG19 -01**	2,00
R3G 220-RD53 -03	1,53	**K3G 220-RD53 -03**	2,43

Графические характеристики: с управлением частотой вращения

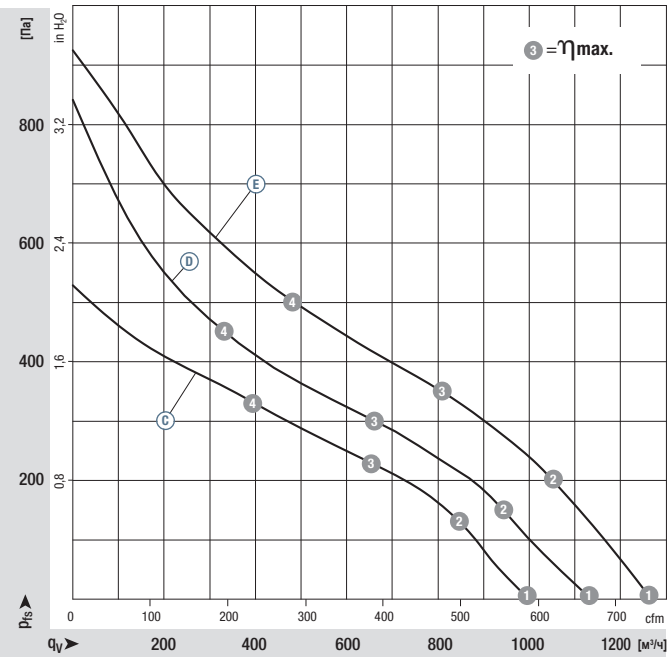

		n об/мин	P_{ed} Вт	I А	L_WA дБ(А)
C	1	2765	79	0,67	71
C	2	2700	85	0,69	67
C	3	2580	85	0,70	65
C	4	2635	85	0,70	66
D	1	3085	115	1,10	74
D	2	2935	115	1,10	69
D	3	2790	115	1,10	66
D	4	2940	115	1,10	70
E	1	3540	168	1,40	77
E	2	3370	168	1,40	73
E	3	3230	168	1,40	70
E	4	3310	168	1,40	72

Производительность по воздуху: ISO 5801, класс A изоляции, с входным соплом от ebm-papst без защиты от прикосновения. Уровень шума со стороны всасывания: LWA согласно ISO 13347. LpA измерено на расстоянии в 1 м от оси вентилятора. Данные действительны только для указанных условий измерения и могут меняться в зависимости от условий монтажа. При отклонении от стандартной конструкции параметры должны быть проверены в смонтированном состоянии! Подробная информация см. стр.172 и далее.

R3G 220-RC05-01 (Центробежный вентилятор)

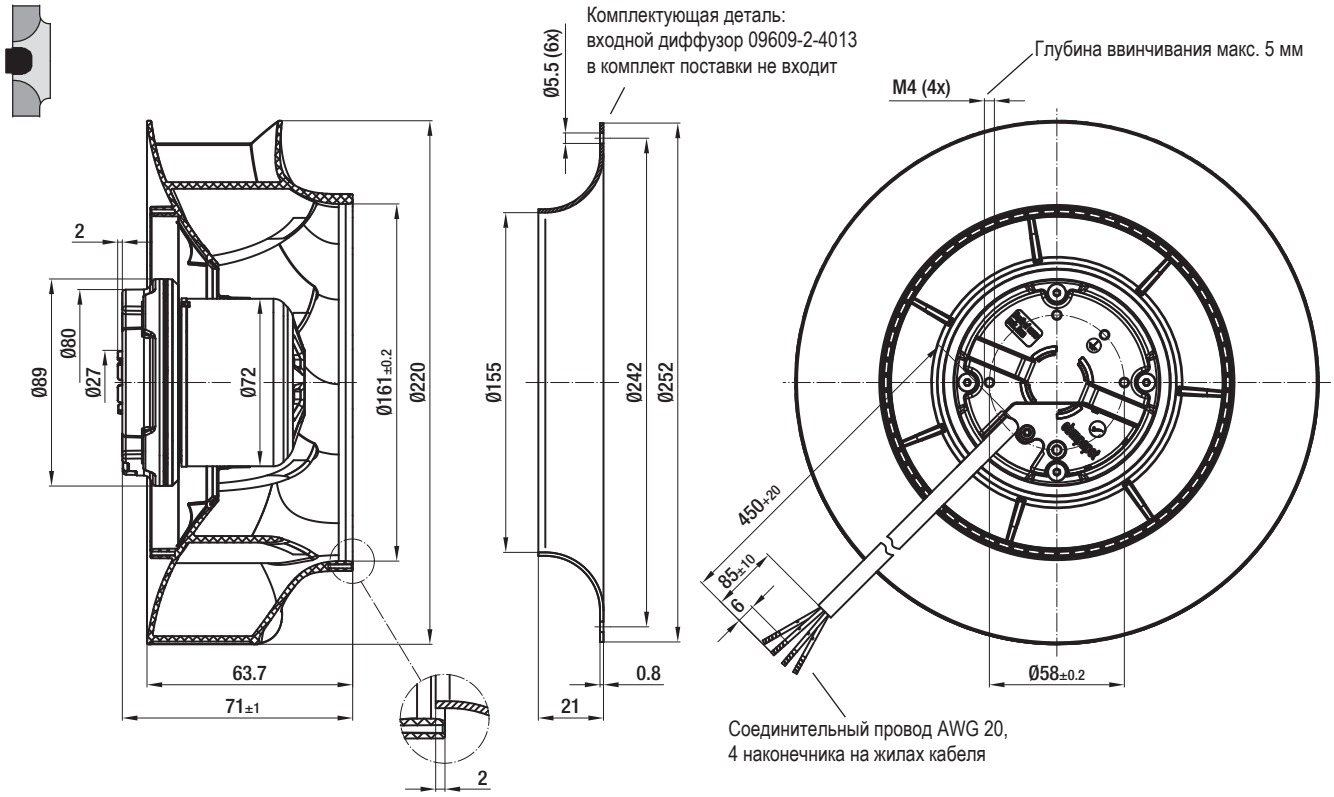

K3G 220-RC05-01 (центробежный модуль с корзиной)

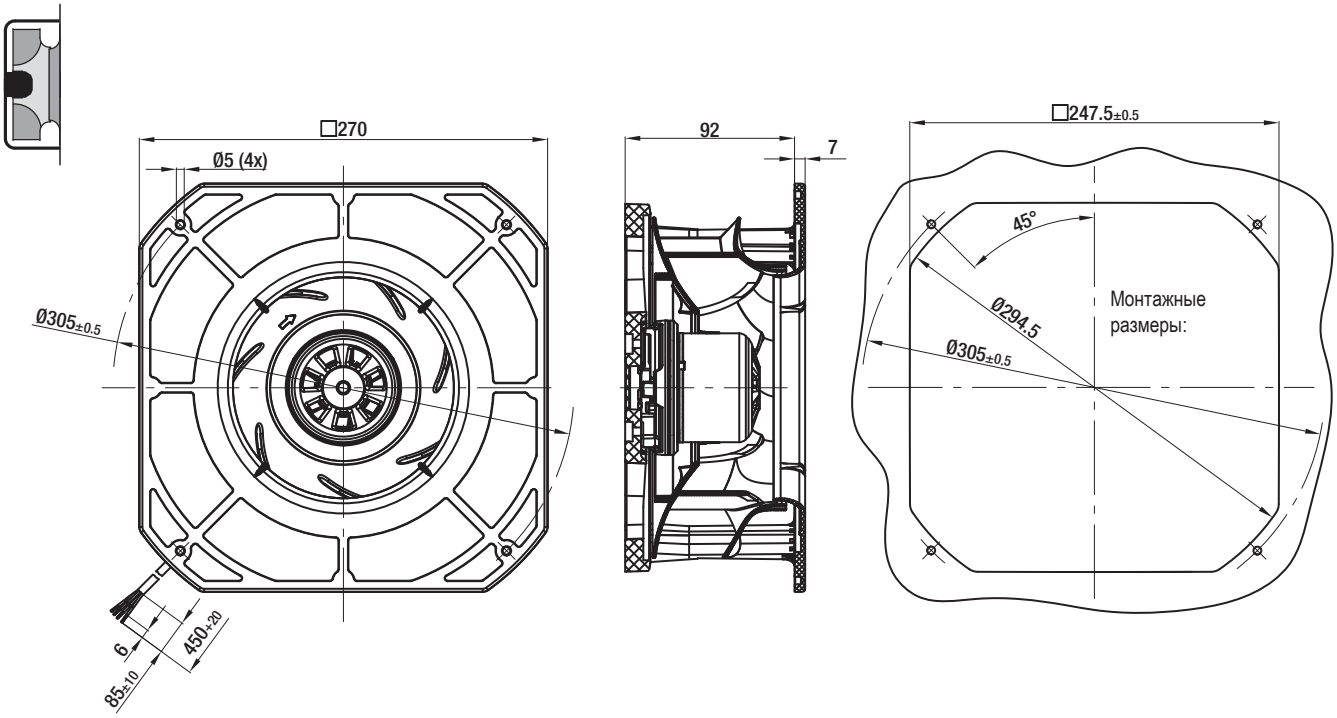

R3G 220-RC05-03 (Центробежный вентилятор)

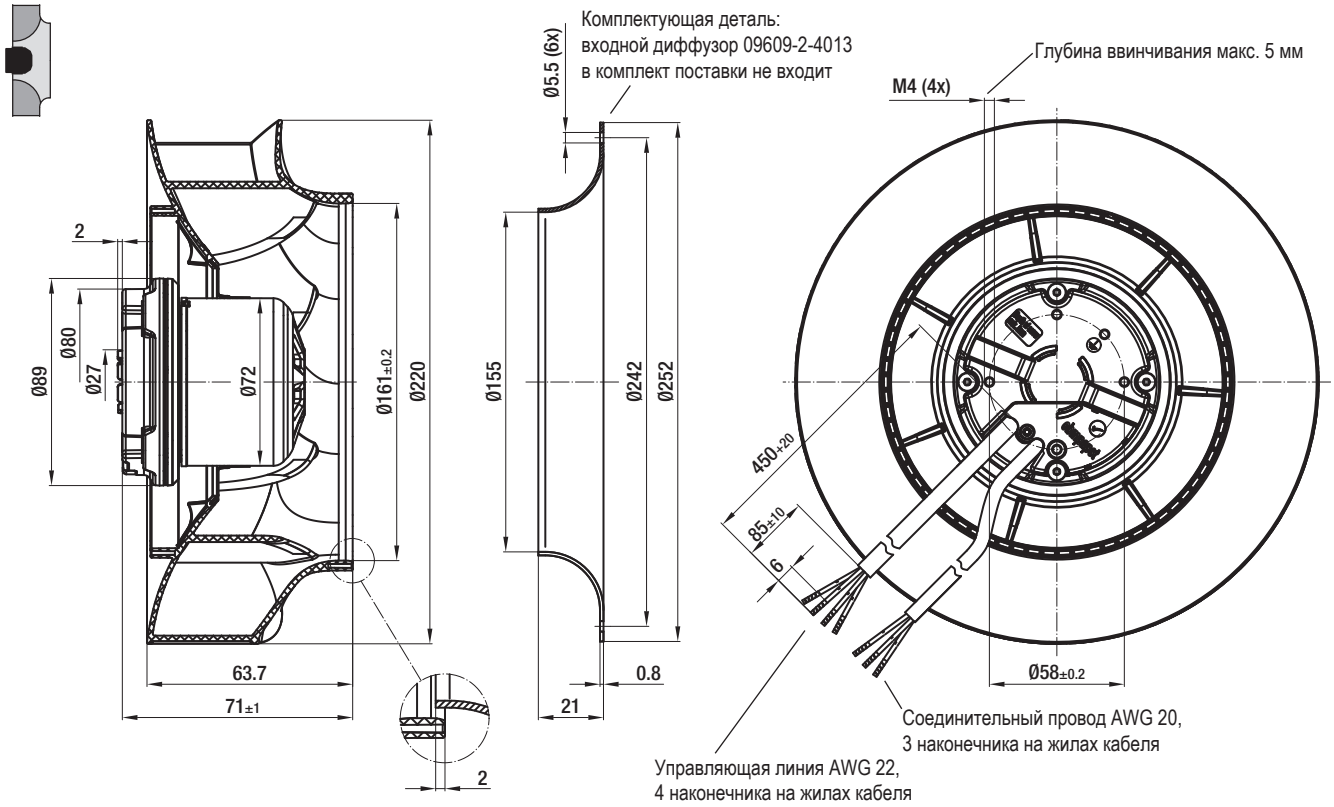

K3G 220-RC05-03 (центробежный модуль с корзиной)

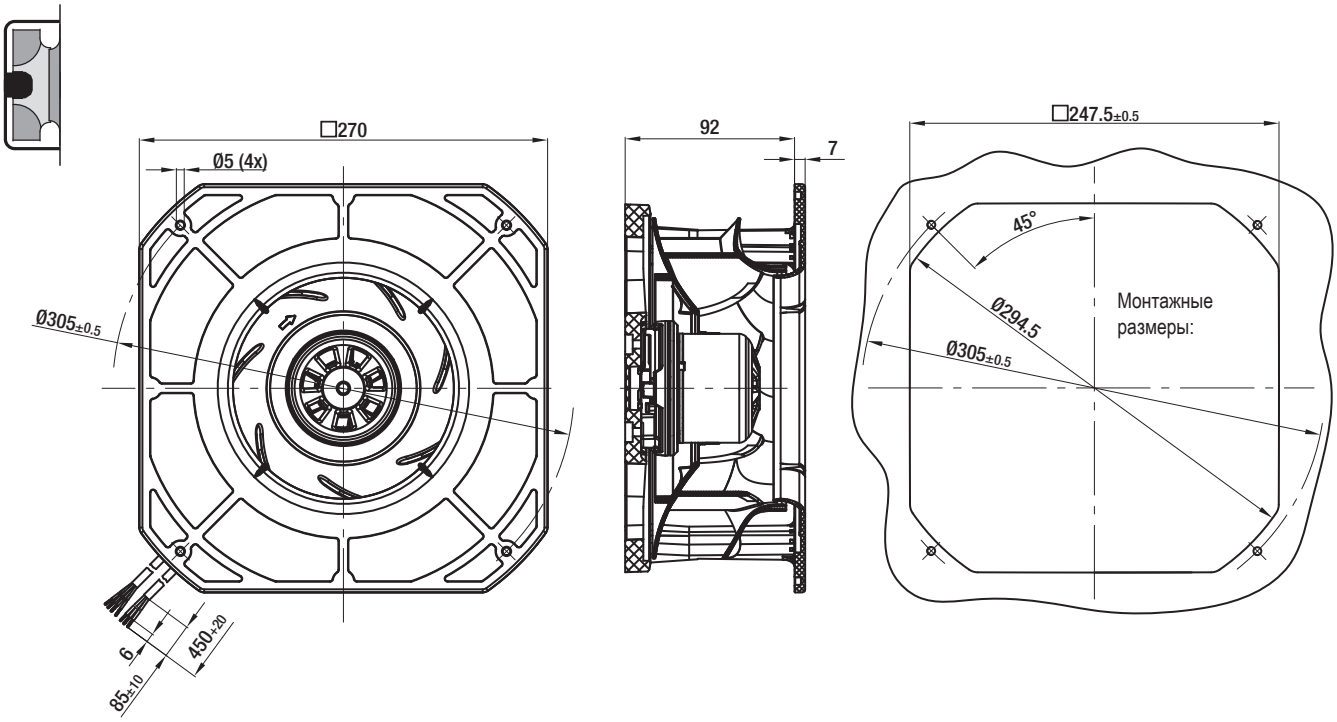

Центробежные вентиляторы EC – RadiCal

с обратно загнутыми лопатками, Ø 220, регулировка частоты вращения, электроника на 115 Вт

R3G 220-RG19-01 (Центробежный вентилятор)

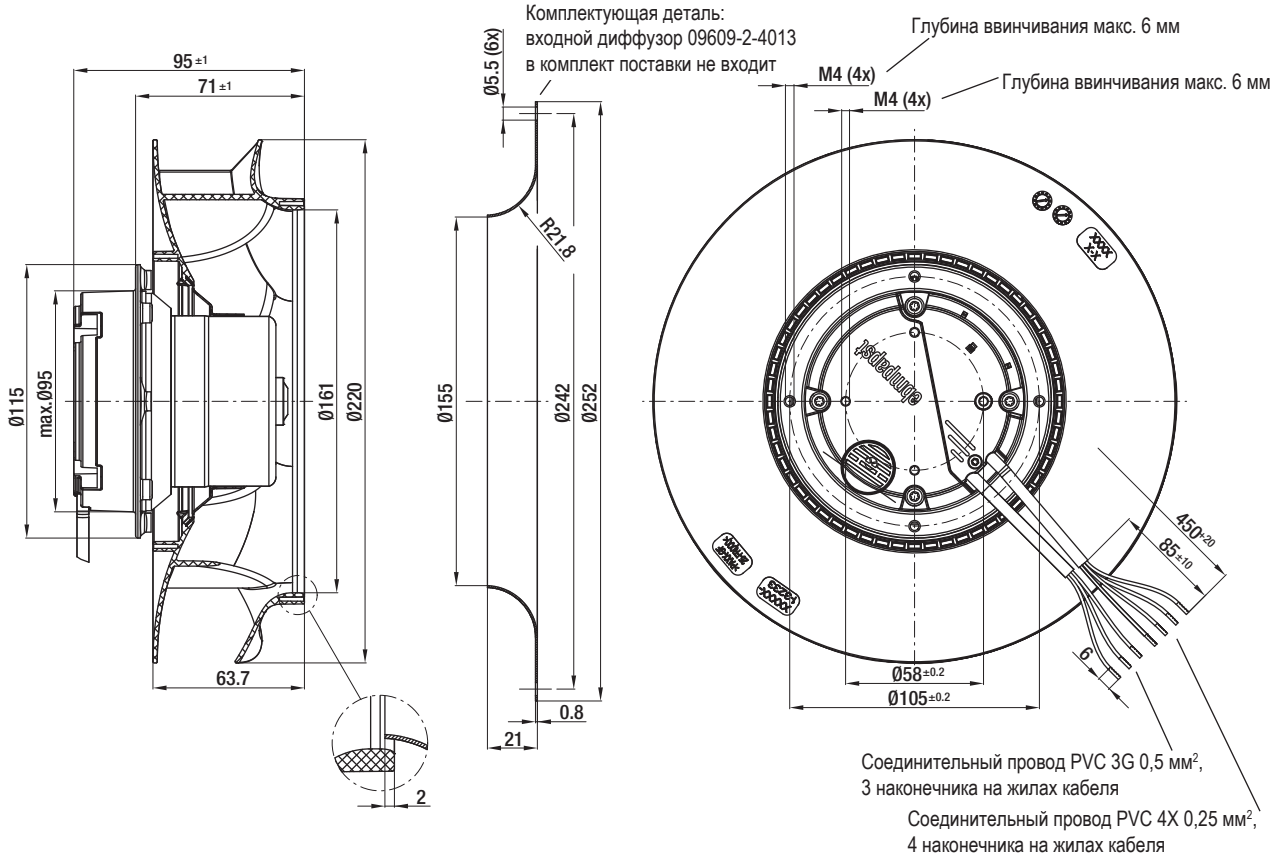

K3G 220-RG19-01 (центробежный модуль с корзиной)

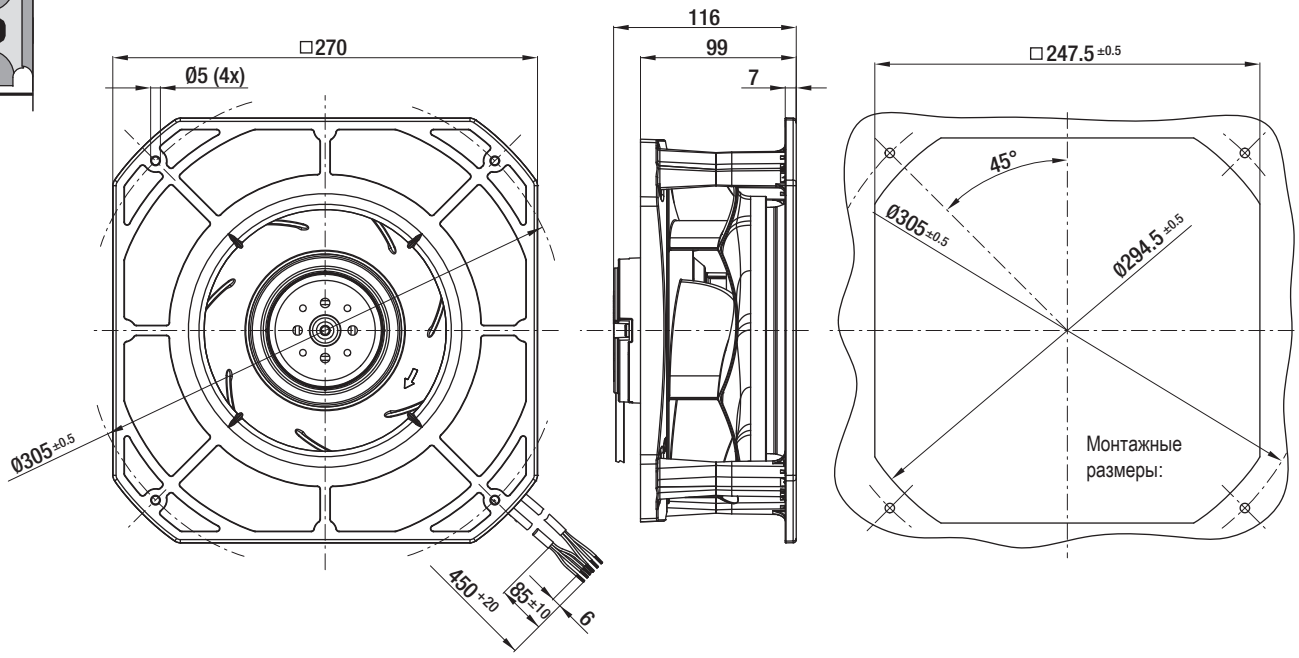

R3G 220-RD53-03 (Центробежный вентилятор)

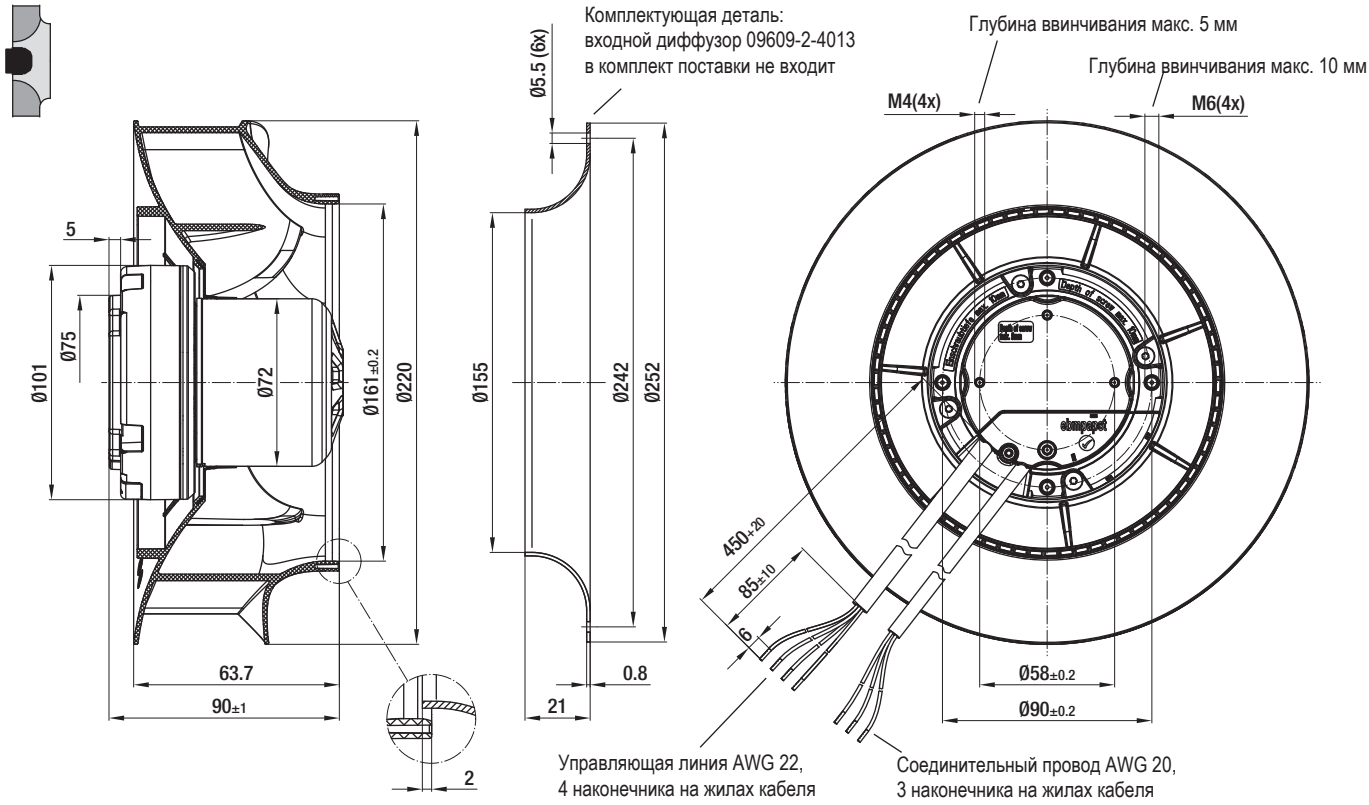
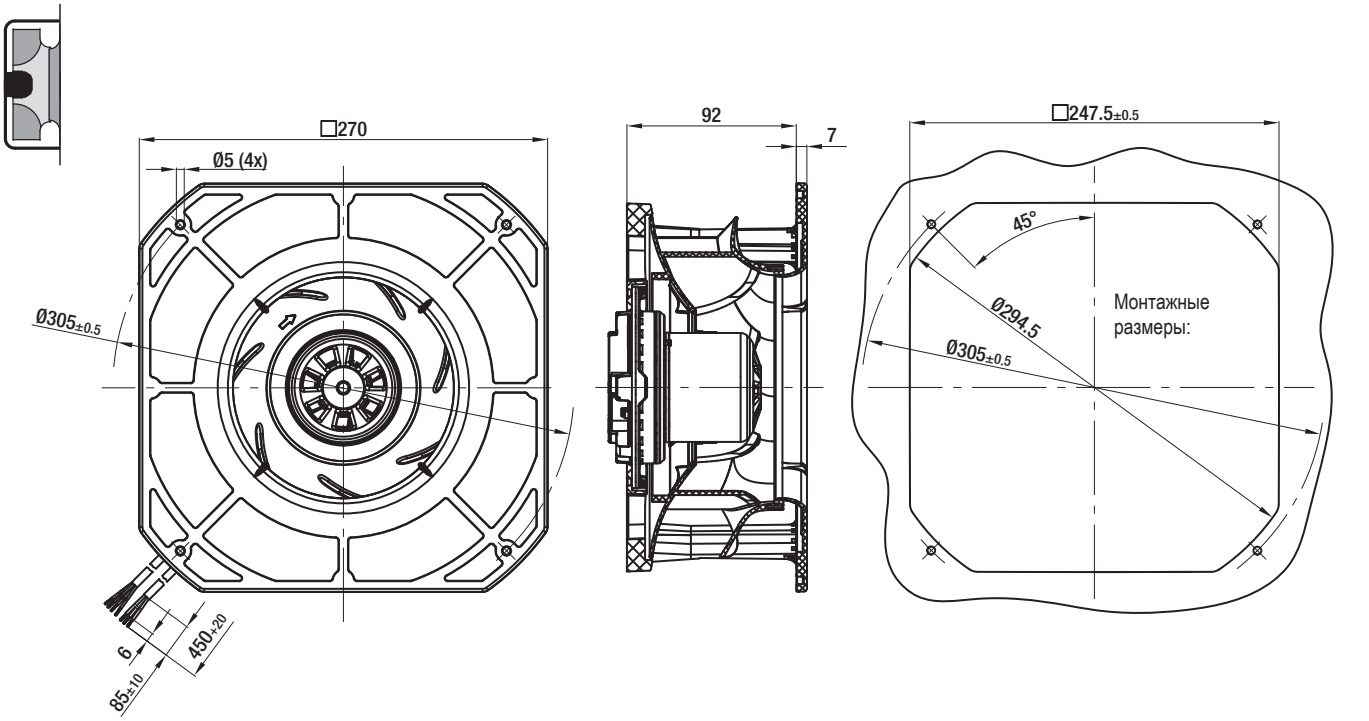
K3G 220-RD53-03 (центробежный модуль с корзиной)