NEW

THERMASGARD® ALTM1 - Modbus - T3

Датчик температуры накладной / накладной для труб, вкл. хомут, компактное исполнение, калибруемый, с возможностью подключения к шине Modbus

Габаритный чертеж **ALTM 1 - Modbus - T3**

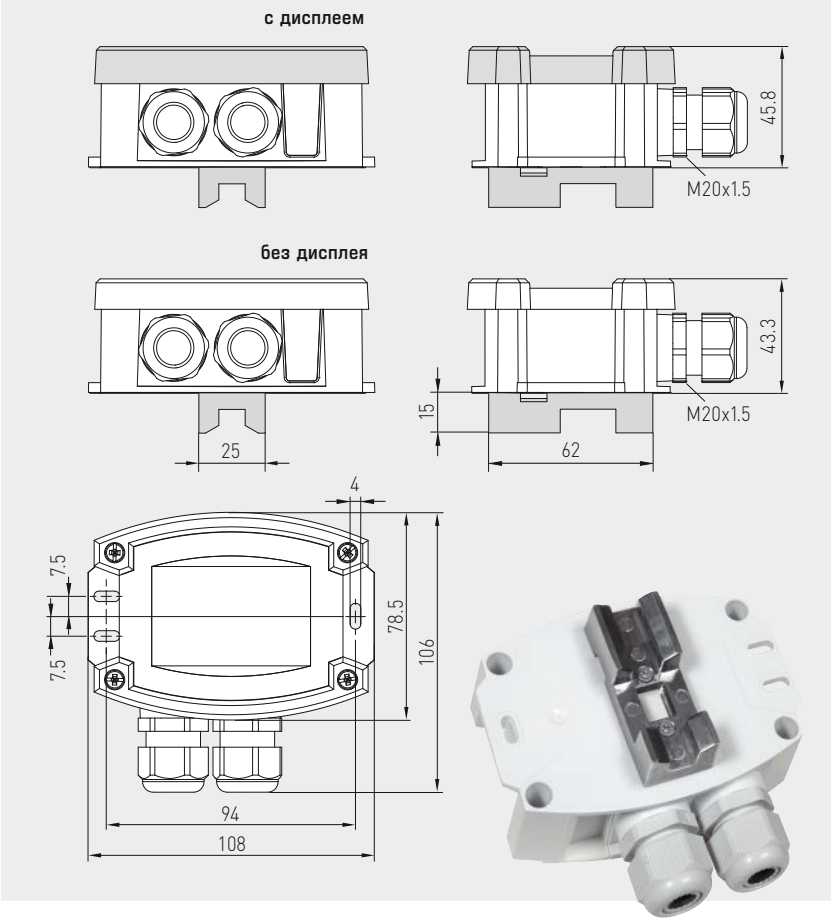

ALTM 1 - Modbus - T3
с хомутом
с дисплеем

THERMASGARD® ALTM 1 - Modbus - T3 Датчик температуры накладной / накладной для труб

Тип / WG01	Чувств. элемент	Выход	Конструктивное исполнение	Дисплей	Арт. №
ALTM 1 - Modbus - T3					
ALTM1-MODBUS-T3	Pt1000	Modbus	компактное		1101-12B6-0000-000
ALTM1-MODBUS-T3 LCD	Pt1000	Modbus	компактное	■	1101-12B6-4000-000

ПРИНАДЛЕЖНОСТИ		
KA-2	**Коммуникационный адаптер Modbus** с интерфейсом USB/RS485 для подключения к системе и/или в качестве активного нагрузочного резистора шины	по запросу
WLP-1	**Теплопроводящая паста**, без силикона	7100-0060-1000-000
	Подробная информация в последнем разделе «Принадлежности»!	