THERMASGARD® ALTM 2 - Modbus

Датчик температуры накладной / накладной для труб, вкл. хомут, с вынесенным датчиком, калибруемый, с возможностью подключения к шине Modbus

S+S REGELTECHNIK

Калибруемый преобразователь температуры измерительный накладной для труб с вынесенным датчиком и хомутом **THERM**ASGARD® **ALTM 2 - Modbus** с возможностью подключения к шине Modbus, корпусом из ударопрочного пластика с быстрозаворачиваемыми винтами, на выбор с дисплеем или без него для индикации измеренной температуры.

Предназначен для измерения температуры на поверхности трубопроводов, труб (например, горячего и холодного водоснабжения) или отопительных магистралей с целью регулирования степени нагрева. Датчики были откалиброваны на заводе. Обслуживающий персонал может выполнить юстировку/точную настройку (можно настроить смещение нуля).

ALTM 2 - Modbus
(с вынесенным датчиком)

ТЕХНИЧЕСКИЕ ДАННЫЕ

Напряжение питания:	24 В перем. тока (±20 %) и 15...36 В пост. тока
Потребляемая мощность:	< 1,0 В·А / 24 В пост. тока < 2,2 В·А / 24 В перем. тока
Чувствительный элемент:	Pt1000, DIN EN 60751, класс B (**Perfect Sensor Protection** при IP68)
Диапазон измерения:	−50...+150 °C Исполнение с вынесенным датчиком: **T_{max} до +150 °C**
Погрешность измерения температуры:	± 0,2 K при +25 °C
Смещение нуля:	±10 °C
Температура окружающей среды:	измерительный преобразователь: −30...+70 °C
Среда:	чистый воздух и неагрессивные, негорючие газы
Распознавание ошибок:	обрыв датчика, короткое замыкание датчика
Шинный протокол:	Modbus (RTU), диапазон адресов 0...**247**, с возможностью настройки
Фильтрация сигналов:	0,3 с / 1 с / 10 с
Монтаж /подключение:	бесконечная металлическая стяжная лента (хомут) с замком из металла (содержится в комплекте поставки)
Размеры стяжной ленты:	Ø = 13–92 мм (¼–3 дюйма), L = 300 мм
Корпус:	пластик, устойчивый к ультрафиолетовому излучению, полиамид, 30 % усиление стеклянными шариками, с быстрозаворачиваемыми винтами (комбинация шлиц / крестовой шлиц), цвет —транспортный белый (аналогичен RAL 9016), крышка дисплея прозрачная!
Размеры корпуса:	72 x 64 x 37,8 мм (Tyr 1 без дисплея) 72 x 64 x 43,3 мм (Tyr 1 с дисплеем)
Присоединение кабеля:	2 шт., M12 x 1,5 (переходник); с разгрузкой от натяжения, сменное исполнение, макс. внутренний диаметр 6 мм
Соединительный кабель:	силикон, SiHF, 2 x 0,25 мм², длина кабеля (KL) = 1,5 м, (опционально также другие длины и границы диапазонов измерения; например, PTFE до +250 °C или стеклонить с проволочной оплеткой до +350 °C)
Допустимая относительная влажность воздуха:	< 95 %, без конденсата
Класс защиты:	III (согласно EN 60 730)
Степень защиты:	**IP 65** (согласно EN 60 529) исполнение с влагонепроницаемой запрессовкой **IP 68** (опционально — гильза датчика в литой водонепроницаемой оболочке*)
Нормы:	соответствие CE-нормам, электромагнитная совместимость согласно EN 61326, директива 2014 / 30 / EU «Электромагнитная совместимость»
Опционально:	**дисплей с подсветкой,** двухстрочный, программируемый, вырез ок. 36 x 15 мм (Ш x В), для индикации измеренной температуры или индивидуально программируемого значения (Через интерфейс шины Modbus дисплей может индивидуально настраиваться на индикацию как в 7-сегментном поле, так и в поле с точечной матрицей.)
ПРИНАДЛЕЖНОСТИ	см. таблицу
MODBUS-Y	**Переходник** для кабельного зажима M16x1,5 (на 2 — M12x1,5), из пластика (содержится в комплекте поставки)

Схема подключения **THERMASGARD® MODBUS**

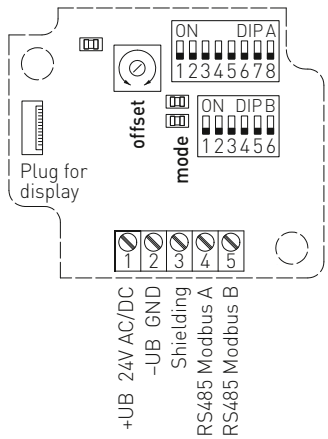

DIP A: Bus address
DIP B: Bus parameters (Baud rate, parity ...)
Telegram indicator
Reception (LED green)
Error (LED red)
LED (internal status)
Offset correction temperature: ± 10°C
Plug for display contact is on the right side

Датчик температуры накладной / накладной для труб, вкл. хомут, с вынесенным датчиком, калибруемый, с возможностью подключения к шине Modbus

Габаритный чертеж **ALTM 2 - Modbus**

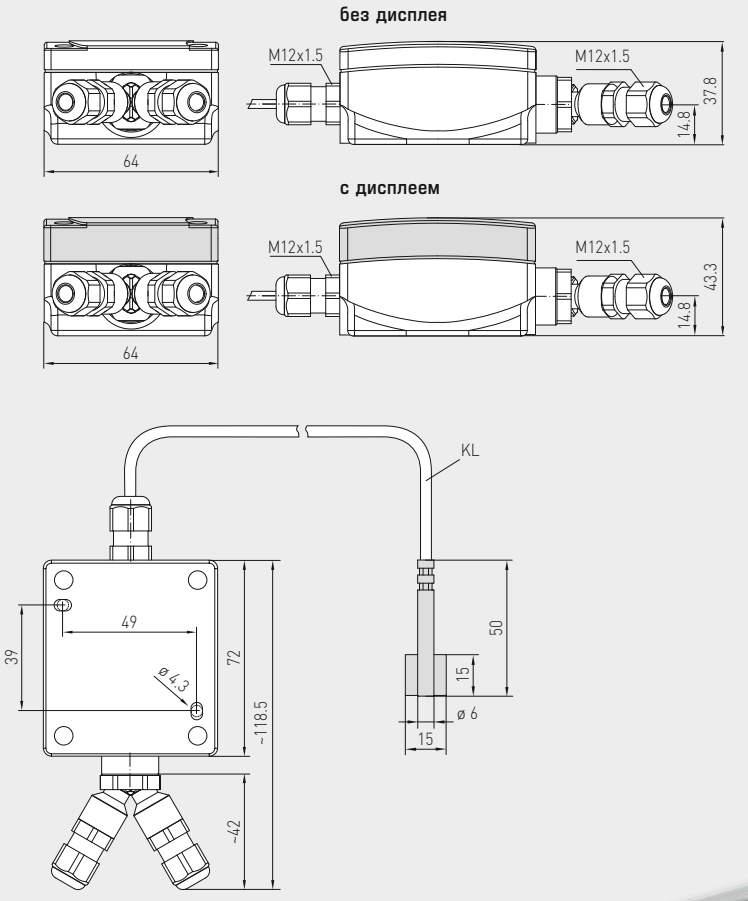

ALTM 2 - Modbus
с дисплеем
(с вынесенным датчиком)

* High-performance encapsulation against vibration, mechanical stress and humidity

PS-PROTECTION
PERFECT SENSOR PROTECTION

THERMASGARD® ALTM 2 - Modbus – Датчик температуры накладной / накладной для труб

Тип / WG01	Чувств. элемент	Выход	Конструктивное исполнение	Дисплей	Арт. №
ALTM 2 - Modbus					
ALTM2-MODBUS	Pt1000	Modbus	вынесенный чувств. элемент		1101-1226-0210-000
ALTM2-MODBUS DISPLAY	Pt1000	Modbus	вынесенный чувств. элемент	■	1101-1226-2210-000
Дополнительная плата:	Степень защиты **IP 68** (гильза датчика в литой водонепроницаемой оболочке)				
	погонный метр двухпроводного соединительного кабеля (**силикон / PTFE / стеклонить**)				по запросу

Принадлежности		
KA-2	**Коммуникационный адаптер Modbus** с интерфейсом USB/RS485 для подключения к системе и/или в качестве активного нагрузочного резистора шины	по запросу
WLP-1	**Теплопроводящая паста**, комплект	7100-0060-1000-000
	Подробная информация в последнем разделе «Принадлежности»!	