S+S REGELTECHNIK

**Преобразователь давления измерительный для атмосферного воздуха, калибруемый, с активным выходом**

**ALD**

Датчик **PREM**ASGARD® **ALD** позволяет измерять атмосферное давление в диапазоне 850 - 1150 мбар, преобразуя его в стандартный сигнал 0 - 10 В или 4...20 мА. Сенсорика рассчитана на применение в чистом воздухе и неагрессивных негорючих газах без конденсата. Датчики находят применение в вентиляционных каналах и каналах систем кондиционирования воздуха, в системах управления, зависящих от давления воздуха, на метеорологических станциях и в системах контроля климата. Они отличаются высокими точностью, надежностью и долговременной стабильностью. Имеется исполнение с дисплеем для индикации измеренного давления.

## ТЕХНИЧЕСКИЕ ДАННЫЕ

| | |
|---|---|
| Напряжение питания: | 15...36 В пост. тока для варианта I<br>24 В перем. / пост. тока<br>(однополупериодное выпрямление) для варианта U |
| Выходной сигнал: | 0–10 В или 4...20 мА |
| Потребляемый ток: | макс. 20 мА (при 24 В перем. тока) |
| Эл. подключение: | по двух- или трехпроводной схеме |
| Среда: | чистый воздух, неагрессивные негорючие газы |
| Тип давления: | атмосферное / абсолютное |
| Диапазон измерения: | 850 - 1150 мбар / 750 - 1250 мбар<br>(настраивается с помощью DIP-переключателей) |
| Макс. давление: | 2000 мбар |
| Погрешность: | ±1,5 % верхнего предельного значения при +20 °C |
| Долговременная стабильность: | ±0,5 % верхнего предельного значения в год |
| Линейность: | ±0,5 % верхнего предельного значения |
| Температурный дрейф: | ±0,5 % верхнего предельного значения / 10 K |
| Гистерезис: | ±0,1 % верхнего предельного значения |
| Температура окружающей среды: | –10...+50 °C |
| Рабочий диапазон: | 10...95 % отн. влажности |
| Температура хранения: | –20...+50 °C |
| Время включения: | < 1 мин |
| Фильтрация сигнала: | **0 с / 1 с / 5 с / 10 с**<br>(настраивается с помощью DIP-переключателей) |
| Корпус: | пластик, устойчивый к ультрафиолетовому излучению, полиамид, 30 % усиление стеклянными шариками, с быстрозаворачиваемыми винтами (комбинация шлиц / крестовой шлиц), цвет —транспортный белый (аналогичен RAL 9016), крышка дисплея прозрачная! |
| Размеры корпуса: | 72 x 64 x 37,8 мм (Tyr 1 без дисплея)<br>72 x 64 x 43,3 мм (Tyr 1 с дисплеем) |
| Присоединение кабеля: | M 16 x 1,5; с разгрузкой от натяжения, сменное исполнение, макс. внутренний диаметр 10,4 мм |
| Эл. подключение: | 0,14–1,5 мм², по винтовым зажимам |
| Относительная влажность воздуха: | < 95 %, без конденсата |
| Класс защиты: | III (согласно EN 60 730) |
| Степень защиты: | IP 65 (согласно EN 60 529) |
| Нормы: | соответствие CE-нормам, электромагнитная совместимость согласно EN 61326, директива 2014 / 30 / EU |
| Опционально: | **дисплей,** однострочный, вырез ок. 36 x 15 мм (ширина x высота) для отображения атмосферного давления воздуха / абсолютного давления |

**DIP-переключатели [A] для настройки диапазона измерения:**

| **Диапазон измерения** (Диапазон измерения настраиваемый) | **DIP [A]** | |
|---|---|---|
| | **DIP 1** | **DIP 2** |
| 750 - 1250 мбар | OFF | OFF |
| **850 - 1150 мбар** | **ON** | OFF |

**DIP-переключатели [B] для настройки выходного демпфирования и коррекции нуля:**

| **Выходное демпфирование** (настраивается интенсивность или длина) | **DIP [B]** | |
|---|---|---|
| | **DIP 3** | **DIP 4** |
| 0 с | OFF | OFF |
| **1 с** | **ON** | OFF |
| 5 с | OFF | **ON** |
| 10 с | **ON** | **ON** |

**Таблица пересчета значений давления:**

| **Единицы =** | бар | мбар | Па | кПа | м вод. ст. |
|---|---|---|---|---|---|
| **1 Па** | 0,00001 бар | 0,01 мбар | 1 Па | 0,001 кПа | 0,000101971 м вод. ст. |
| **1 кПа** | 0,01 бар | 10 мбар | 1000 Па | 1 кПа | 0,101971 м вод. ст. |
| **1 бар** | 1 бар | 1000 мбар | 100000 Па | 100 кПа | 10,1971 м вод. ст. |
| **1 мбар** | 0,001 бар | 1 мбар | 100 Па | 0,1 кПа | 0,0101971 м вод. ст. |
| **1 м вод. ст.** | 0,0980665 бар | 98,0665 мбар | 9806,65 Па | 9,80665 кПа | 1 м вод. ст. |

**Преобразователь давления измерительный для атмосферного воздуха, калибруемый, с активным выходом**

Габаритный чертеж **ALD**

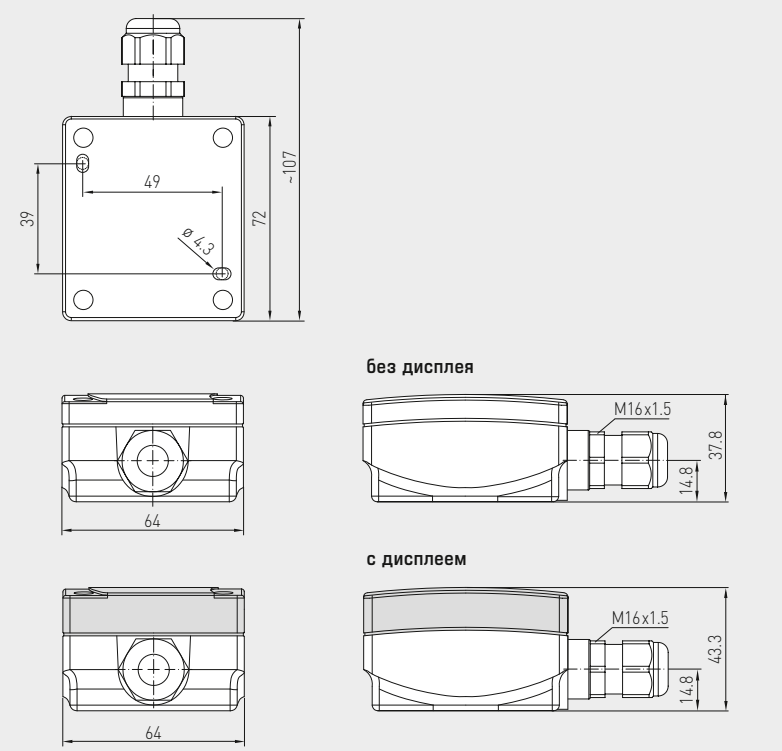


**ALD**
с дисплеем

Схема подключения **ALD-I**

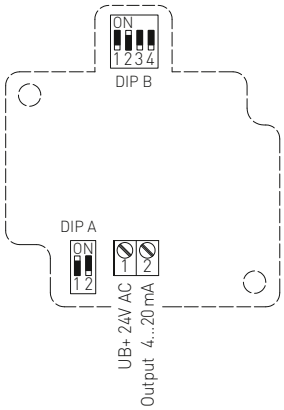


Схема подключения **ALD-I с дисплеем**

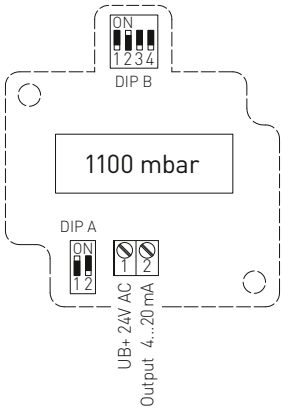


Схема подключения **ALD-U**

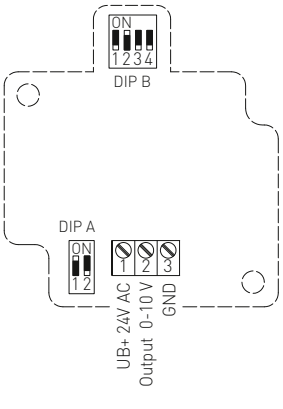


Схема подключения **ALD-U с дисплеем**

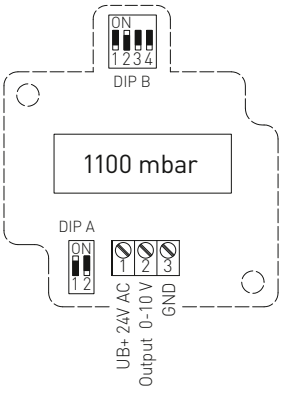


**PREMASGARD® ALD** – Преобразователь давления измерительный для атмосферного воздуха

| **Тип / WG01** | **Диапазон измерения** (переключаемый) | **Выход** | **Дисплей** | **Арт. №** |
|---|---|---|---|---|
| **ALD-I** | | | | **Вариант I** |
| ALD-I | 850–1150 мбар / 750–1250 мбар | 4...20 мА | | 1301-1152-0080-100 |
| ALD-I DISPLAY | 850–1150 мбар / 750–1250 мбар | 4...20 мА | ■ | 1301-1152-1080-100 |
| **ALD-U** | | | | **Вариант U** |
| ALD-U | 850–1150 мбар / 750–1250 мбар | 0-10 В | | 1301-1151-0080-100 |
| ALD-U DISPLAY | 850–1150 мбар / 750–1250 мбар | 0-10 В | ■ | 1301-1151-1080-100 |