S+S REGELTECHNIK

Датчик температуры поверхностный / накладной, с пассивным выходом

Небольшой накладной термометр сопротивления в алюминиевом корпусе (кабельный датчик). Поверхностный датчик **THERM**ASGARD® **OFTF** служит для измерения температуры плоских и слабовыпуклых поверхностей, например, для измерения температуры окон, для контроля образования конденсата или в качестве датчика для поверхностей нагрева.

1 двухпроводное подключение
стандартное исполнение

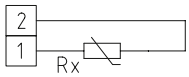

1 двухпроводное подключение
LM 235 Z (KP 10)

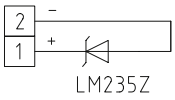

ТЕХНИЧЕСКИЕ ДАННЫЕ

Диапазон измерения:	–30...+105 °C
Чувствительные элементы / выход:	см. таблицу, пассивный (**Perfect Sensor Protection** при IP68)
Тип подключения:	по двухпроводной схеме
Измерительный ток:	прибл. 1 мА
Монтаж / подключение:	при помощи монтажного отверстия в головке датчика или закрепить на измеряемой поверхности при помощи соответствующего клея
Защитная гильза:	алюминий
Размеры:	8 x 8 x 50 мм
Соединительный кабель:	ПВХ; 1,5 м, LiYY, 2 x 0,25 мм², со снятой изоляцией на концах, с наконечниками (опционально — с силиконовым кабелем SiHF, до +180 °C)
Сопротивление изоляции:	≥ 100 МОм, при +20 °C (500 В постоянного тока)
Допустимая относительная влажность воздуха:	< 95 %, без конденсата
Класс защиты:	III (согласно EN 60 730)
Степень защиты:	**IP 65** (согласно EN 60 529) исполнение с влагонепроницаемой запрессовкой **IP 68** (опционально — гильза датчика в литой водонепроницаемой оболочке*)

* High-performance encapsulation against vibration, mechanical stress and humidity

PS-PROTECTION
PERFECT SENSOR PROTECTION

Габаритный чертеж **OFTF**

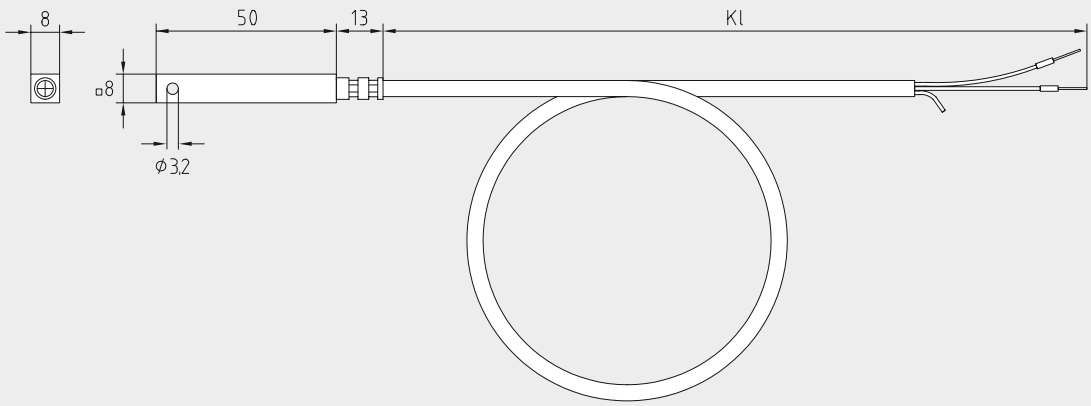

Датчик температуры поверхностный / накладной, с пассивным выходом

OFTF

THERMASGARD® OFTF – Датчик температуры поверхностный / накладной		
Тип / WG03	**Чувств. элемент / выход**	**Арт. №**
OFTF	**Pt, Ni, LM235Z**	**IP 65**
OFTF PT100	Pt100 (согласно DIN EN 60 751, класс Б)	1101-6010-1211-110
OFTF PT1000	Pt1000 (согласно DIN EN 60 751, класс Б)	1101-6010-5211-110
OFTF NI1000	Ni1000 (согласно DIN EN 43 760, класс Б, TCR = 6180 млн$^{-1}$ / K)	1101-6010-9211-110
OFTF NITK	Ni1000 TK5000 (TCR = 5000 млн$^{-1}$ / K), LG-Ni1000	1101-6011-0211-110
OFTF LM235Z	LM235Z (TCR = 10 мВ / K; 2,73 В при 0 °C), KP10	1101-6012-1211-110
OFTF	**NTC**	**IP 65**
OFTF NTC1,8K	NTC 1,8 K	1101-6011-2211-110
OFTF NTC10K	NTC 10K	1101-6011-5211-110
OFTF PRECON	NTC 10K Precon	1101-6011-9211-110
OFTF NTC20K	NTC 20K	1101-6011-6211-110
OFTF NTC30K	NTC 30K	1101-6011-7211-110
OFTF	**KTY**	**IP 65**
OFTF KTY81-210	KTY 81-210	1101-6012-0211-110
Дополнительная плата:	Степень защиты **IP 68** (гильза датчика в литой водонепроницаемой оболочке) погонный метр двухпроводного соединительного кабеля **(ПВХ / силикон)** погонный метр четырехпроводного соединительного кабеля **(ПВХ / силикон)**	 по запросу по запросу
Данные, указываемые при индивидуальном заказе:	Тип, чувствительный элемент, длина кабеля Пример: OFTF Pt100, 3 м; OFTF Pt100 1 / 3 DIN, 4 м; OFTF KTY 81-210, 6 м	