Датчик температуры ввинчиваемый / датчик температуры дымовых газов с горловиной, с пассивным выходом

S+S REGELTECHNIK

Ввинчиваемый термометр сопротивления / датчик температуры дымовых газов **THERM**ASGARD® **RGTF 2** с горловиной, пассивным выходом, сменной измерительной вставкой и прямой защитной трубкой для измерения относительно высоких температур в газообразных или жидких средах, например, для измерения температуры дымовых газов или отработанного воздуха.

RGTF 2
Вид сверху

ТЕХНИЧЕСКИЕ ДАННЫЕ

Диапазон измерения:	–35 ...+600 °C (опционально — расширенный диапазон измерения –100 °C ...+750 °C)
Чувствительный элемент / выход:	см. таблицу, пассивный, стеклянный измерительный резистор (**Perfect Sensor Protection**)
Класс точности:	класс Б, DIN EN 60751
Тип подключения:	по двухпроводной схеме (опционально — трех- или четырехпроводное подключение)
Измерительный ток:	прибл. 1 мА
Монтаж /подключение:	присоединительная резьба G ½ дюйма
Защитная трубка:	высококачественная сталь **V4A** (1.4571), G ½ дюйма, SW 27, p_{max} = 40 бар, Ø = 8 мм длина трубки горловины (HL) = 80 мм установочная длина (EL) = 100–500 мм (см. таблицу)
Присоединительная головка:	Б-образной формы, алюминий, цвет — белый алюминий (аналогичен RAL 9006), температура окружающей среды –20...+100 °C, M 20 x 1,5
Электрическое подключение:	0,14–2,5 мм², по винтовым зажимам, на керамическом цоколе
Сопротивление изоляции:	≥ 100 МОм, при +20 °C (500 В постоянного тока)
Допустимая относительная влажность воздуха:	< 95 %, без конденсата
Класс защиты:	III (согласно EN 60 730)
Степень защиты:	IP 54 (согласно EN 60 529), IP 65 (опционально)

Двухпроводное соединение (стандартное исполнение)

Четырехпроводное соединение (опционально)

RGTF 2
стандартно
(IP 54)

RGTF 2
опционально
(IP 65)

1 двухпроводное подключение
стандартное исполнение

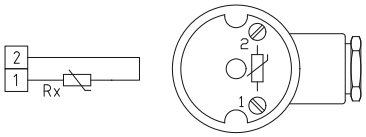

1 трехпроводное подключение

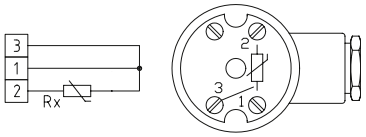

1 четырехпроводное подключение

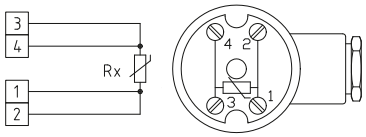

Датчик температуры ввинчиваемый / датчик температуры дымовых газов с горловиной, с пассивным выходом

Габаритный чертеж **RGTF 2**

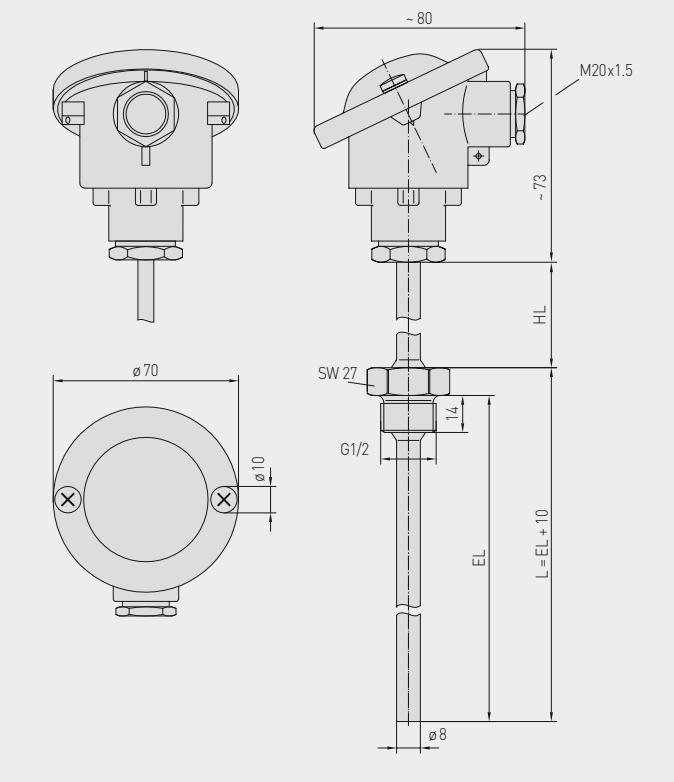

RGTF 2

RGTF 2
Измерительная вставка с керамической трубкой

High-performance encapsulation against vibration, mechanical stress and humidity

PS-PROTECTION
PERFECT SENSOR PROTECTION

THERMASGARD® RGTF 2 – Датчик температуры ввинчиваемый / датчик температуры дымовых газов с горловиной

Тип / WG03	Чувств. элемент / выход	Установочная длина (EL)	Арт. №
RGTF2 PT100 xx	**Pt100**		**IP 54**
RGTF2 PT100 100/80MM	Pt100 (согласно DIN EN 60 751, класс Б)	**100 мм**	1101-2090-1021-000
RGTF2 PT100 150/80MM	Pt100 (согласно DIN EN 60 751, класс Б)	**150 мм**	1101-2090-1031-000
RGTF2 PT100 200/80MM	Pt100 (согласно DIN EN 60 751, класс Б)	**200 мм**	1101-2090-1041-000
RGTF2 PT100 250/80MM	Pt100 (согласно DIN EN 60 751, класс Б)	**250 мм**	1101-2090-1051-000
RGTF2 PT100 300/80MM	Pt100 (согласно DIN EN 60 751, класс Б)	**300 мм**	1101-2090-1061-000
RGTF2 PT100 500/80MM	Pt100 (согласно DIN EN 60 751, класс Б)	**500 мм**	1101-2090-1101-000
RGTF2 PT1000 xx	**Pt1000**		**IP 54**
RGTF2 PT1000 100/80MM	Pt1000 (согласно DIN EN 60 751, класс Б)	**100 мм**	1101-2090-5021-000
RGTF2 PT1000 150/80MM	Pt1000 (согласно DIN EN 60 751, класс Б)	**150 мм**	1101-2090-5031-000
RGTF2 PT1000 200/80MM	Pt1000 (согласно DIN EN 60 751, класс Б)	**200 мм**	1101-2090-5041-000
RGTF2 PT1000 250/80MM	Pt1000 (согласно DIN EN 60 751, класс Б)	**250 мм**	1101-2090-5051-000
RGTF2 PT1000 300/80MM	Pt1000 (согласно DIN EN 60 751, класс Б)	**300 мм**	1101-2090-5061-000
RGTF2 PT1000 500/80MM	Pt1000 (согласно DIN EN 60 751, класс Б)	**500 мм**	1101-2090-5101-000
Дополнительная плата:	Степень защиты **IP 65** (присоединительная головка Б-образной формы) опционально — другие диапазоны измерения		
Данные, указываемые при индивидуальном заказе:	Тип, чувствительный элемент, диапазон измерения, тип подключения, монтаж / подключение, длина трубки горловины и установочная длина		