Ввинчиваемый / погружной датчик температуры с горловиной (с одноступенчатым сужением), с пассивным выходом

S+S REGELTECHNIK

THERMASGARD® **ETF 7** – быстросрабатывающий ввинчиваемый термометр сопротивления / погружной датчик температуры с пассивным выходом, горловиной и одноступенчатым сужением защитной трубки из высококачественной стали, крышкой корпуса с быстрозаворачиваемыми винтами. Очень высокое быстродействие, специально предназначенный для скоротечных температурных процессов и процессов регулирования (например, в гидравлических системах).

ETF 7

ТЕХНИЧЕСКИЕ ДАННЫЕ

Диапазон измерения:	–35...+150 °C
Чувствительные элементы / выход:	см. таблицу, пассивный (**Perfect Sensor Protection**)
Тип подключения:	по двухпроводной схеме (четырехпроводное подключение для PT100 / PT1000A, для других датчиков — опционально)
Быстродействие:	$t_{0,5}$ = 2,8 с $t_{0,9}$ = 10 с (при скорости потока воды 2 м/с)
Измерительный ток:	прибл. 1 мА
Сопротивление изоляции:	≥ 100 МОм, при +20 °C (500 В постоянного тока)
Корпус:	пластик, устойчивый к ультрафиолетовому излучению, полиамид, 30 % усиление стеклянными шариками, с быстрозаворачиваемыми винтами (комбинация шлиц / крестовой шлиц), цвет —транспортный белый (аналогичен RAL 9016)
Размеры корпуса:	72 x 64 x 37,8 мм (Tyr 1)
Присоединение кабеля:	M 16 x 1,5; с разгрузкой от натяжения, сменное исполнение, макс. внутренний диаметр 10,4 мм
Электрическое подключение:	0,14 - 2,5 мм², по винтовым зажимам
Монтаж / подключение:	резьбовые переходники с резьбой G ½"
Защитная трубка:	высококачественная сталь **V4A** (1.4571), G ½ дюйма, SW 27, p_{max} = 6 бар, Ø = 6 мм одноступенчатое сужение до Ø = 4 мм (см. габаритный чертеж) длина трубки горловины (HL) = 25 мм установочная длина (EL) = 100–250 мм (см. таблицу)
Допустимая относительная влажность воздуха:	< 95 %, без конденсата
Класс защиты:	III (согласно EN 60 730)
Степень защиты:	IP 65 (согласно EN 60 529)

1 двухпроводное подключение
стандартное исполнение

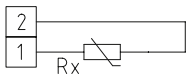

1 двухпроводное подключение
LM 235 Z (KP 10)

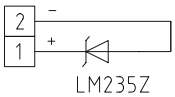

1 четырехпроводное подключение (опционально)

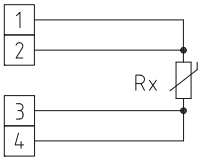

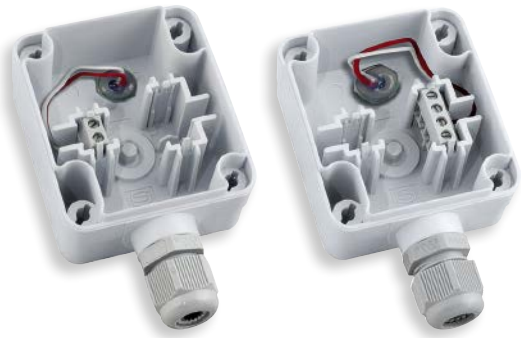

High-performance encapsulation against vibration, mechanical stress and humidity

PS-PROTECTION
PERFECT SENSOR PROTECTION

Ввинчиваемый / погружной датчик температуры с горловиной (с одноступенчатым сужением), с пассивным выходом

Габаритный чертеж **ETF 7**

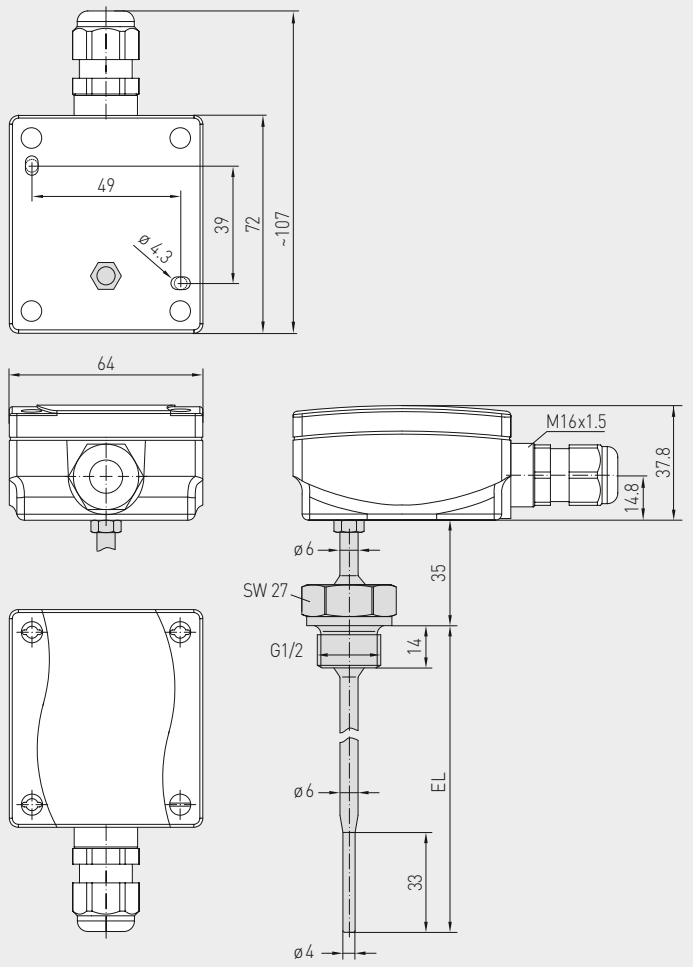

ETF 7

THERMASGARD® ETF 7 – Ввинчиваемый / погружной датчик температуры с горловиной		
Тип / WG01	**Чувств. элемент / выход**	**Арт. №**
ETF7 PT100 xx	**Pt100**	**IP 65**
ETF7 PT100 100MM	Pt100 (согласно DIN EN 60 751, класс B)	1101-2080-1023-000
ETF7 PT100 150MM	Pt100 (согласно DIN EN 60 751, класс B)	1101-2080-1033-000
ETF7 PT100 250MM	Pt100 (согласно DIN EN 60 751, класс B)	1101-2080-1053-000
ETF7 PT1000 xx	**Pt1000**	**IP 65**
ETF7 PT1000 100MM	Pt1000 (согласно DIN EN 60 751, класс B)	1101-2080-5021-000
ETF7 PT1000 150MM	Pt1000 (согласно DIN EN 60 751, класс B)	1101-2080-5031-000
ETF7 PT1000 250MM	Pt1000 (согласно DIN EN 60 751, класс B)	1101-2080-5051-000
ETF7 NI1000 xx	**Ni1000**	**IP 65**
ETF7 NI1000 100MM	Ni1000 (согласно DIN EN 43 760, класс B, TCR = 6180 млн$^{-1}$ / K)	1101-2084-2021-000
ETF7 NI1000 150MM	Ni1000 (согласно DIN EN 43 760, класс B, TCR = 6180 млн$^{-1}$ / K)	1101-2084-2031-000
ETF7 NI1000 250MM	Ni1000 (согласно DIN EN 43 760, класс B, TCR = 6180 млн$^{-1}$ / K)	1101-2084-2051-000
ETF7 NI1000TK xx	**Ni1000 TK5000**	**IP 65**
ETF7 NITK 100MM	Ni1000 TK5000 (TCR = 5000 млн$^{-1}$ / K), LG-Ni1000	1101-2081-0021-000
ETF7 NITK 150MM	Ni1000 TK5000 (TCR = 5000 млн$^{-1}$ / K), LG-Ni1000	1101-2081-0031-000
ETF7 NITK 250MM	Ni1000 TK5000 (TCR = 5000 млн$^{-1}$ / K), LG-Ni1000	1101-2081-0051-000