S+S REGELTECHNIK

Датчик средней температуры / гибкий / канальный датчик температуры вкл. присоединительный фланец, с пассивным выходом

MWTF

THERMASGARD® **MWTF** – особо прочное исполнение датчика средней температуры (гибкого датчика) с пассивным выходом и гибким, активным по всей длине сенсорным прутом и защитной трубкой из меди с пластиковым покрытием, клеммным коробчатым корпусом из пластика с высокой ударной вязкостью, крышкой корпуса с быстрозаворачиваемыми винтами.

Служит для измерения среднего значения температуры газообразных сред – например, в вентиляционных каналах и каналах систем кондиционирования воздуха – для всего поперечного сечения или на определенном участке длины. Прокладывается в форме меандра. Поставляется длиной от 0,4 до 20 м, серийно комплектуется присоединительным фланцем; в качестве принадлежностей могут прилагаться монтажные скобы **MK-05-M**.

ТЕХНИЧЕСКИЕ ДАННЫЕ

Диапазон измерения:	–30...+80 °C
Чувствительные элементы / выход:	см. таблицу, пассивный
Тип подключения:	по двухпроводной схеме (четырехпроводное подключение для PT100 / PT1000A, для других датчиков — опционально)
Измерительный ток:	прибл. 1 мА (проволочный измерительный резистор)
Гильза:	высококачественная сталь **V4A** (1.4571)
Материал гибкой измерительной части:	**медь с пластиковым покрытием**, с пружиной для защиты от перегиба
Размеры датчика и измерительной части:	Ø = 5,0 мм, номинальная длина NL = 0,4 м / 3 м / 6 м (опционально – до 20 м)
Корпус:	пластик, устойчивый к ультрафиолетовому излучению, полиамид, 30 % усиление стеклянными шариками, с быстрозаворачиваемыми винтами (комбинация шлиц / крестовой шлиц), цвет — транспортный белый (аналогичен RAL 9016), температура окружающей среды –20...+80 °C
Размеры корпуса:	72 x 64 x 37,8 мм (Tyr 1)
Присоединение кабеля:	M 16 x 1,5; с разгрузкой от натяжения, сменное исполнение, макс. внутренний диаметр 10,4 мм
Электрическое подключение:	0,14–1,5 мм², по винтовым зажимам на плате
Прокладка:	минимальный радиус изгиба 35 мм, допустимые вибрационные нагрузки ≤ ½ g
Монтаж / подключение:	при помощи присоединительного фланца, пластик (опционально – оцинкованная сталь, см. «Принадлежности») и монтажных скоб **MK-05-M**
Чувствительный элемент:	активен на всей длине (измеряется среднее значение)
Допустимая относительная влажность воздуха:	< 95 %, без конденсата
Класс защиты:	III (согласно EN 60 730)
Степень защиты:	IP 65 (согласно EN 60 529)

1 двухпроводное подключение
стандартное исполнение

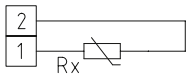

1 четырехпроводное подключение (опционально)

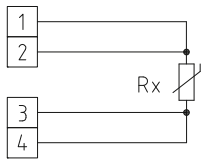

Датчик средней температуры / гибкий / канальный датчик температуры вкл. присоединительный фланец, с пассивным выходом

Габаритный чертеж **KRD-04**

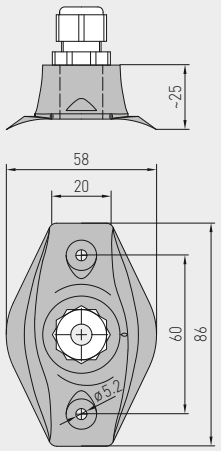

Габаритный чертеж **MK-05-M**

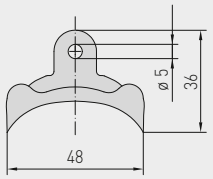

Габаритный чертеж **MWTF MF-06-K**

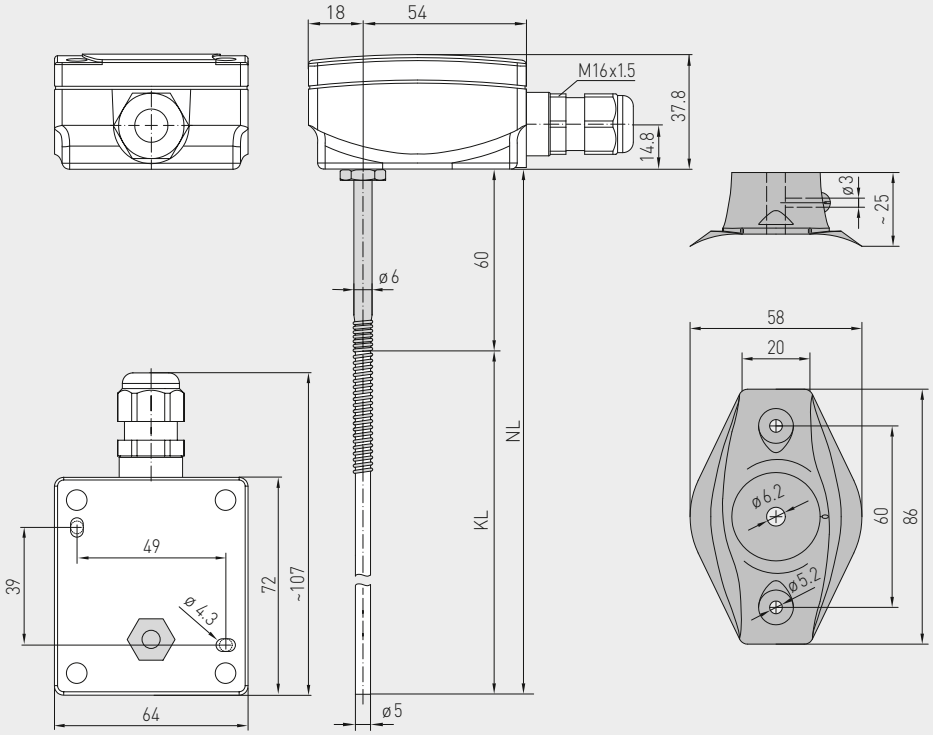

MK-05-M

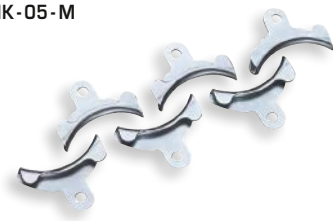

KRD-04

MF-06-K

THERMASGARD® MWTF – Датчик средней температуры / гибкий / канальный датчик температуры

Тип / WG03	Чувств. элемент / выход	Длина гибкой измерительной части	Арт. №
MWTF	**Pt 100**		**IP 65**
MWTF PT100 0,4M	Pt100 (согласно DIN EN 60 751, класс Б)	**0,4 м**	1101-3050-1083-000
MWTF PT100 3M	Pt100 (согласно DIN EN 60 751, класс Б)	**3,0 м**	1101-3050-1233-000
MWTF PT100 6M	Pt100 (согласно DIN EN 60 751, класс Б)	**6,0 м**	1101-3050-1263-000
MWTF	**Pt 1000**		**IP 65**
MWTF PT1000 0,4M	Pt1000 (согласно DIN EN 60 751, класс Б)	**0,4 м**	1101-3050-5081-000
MWTF PT1000 3M	Pt1000 (согласно DIN EN 60 751, класс Б)	**3,0 м**	1101-3050-5231-000
MWTF PT1000 6M	Pt1000 (согласно DIN EN 60 751, класс Б)	**6,0 м**	1101-3050-5261-000
MWTF	**Ni 1000**		**IP 65**
MWTF NI1000 0,4M	Ni1000 (согласно DIN EN 43 760, класс Б)	**0,4 м**	1101-3050-9081-000
MWTF NI1000 3M	Ni1000 (согласно DIN EN 43 760, класс Б)	**3,0 м**	1101-3050-9231-000
MWTF NI1000 6M	Ni1000 (согласно DIN EN 43 760, класс Б)	**6,0 м**	1101-3050-9261-000
Дополнительная плата:	погонный метр чувствительного кабеля (с 6 м до 20 м)		по запросу

Принадлежности		
MF-06-K	**Присоединительный фланец** из пластика (содержится в комплекте поставки)	7100-0030-1000-000
KRD-04	**Ввод для капиллярной трубки** из пластика (не содержится в комплекте поставки)	7100-0030-7000-000
MK-05-M	**Монтажные скобы** из оцинкованной стали (6 штук) (при NL = 3,0 м / 6,0 м, содержатся в комплекте поставки)	7100-0034-0000-000
	подробная информация в последнем разделе!	