Датчик температуры в помещении и преобразователь температуры в помещении измерительный для скрытой установки в плоскую рамку для выключателей, Общая информация

S+S REGELTECHNIK

Датчик и измерительный преобразователь температуры в помещении **THERM**ASGARD® **FSTF** служит для измерения температуры воздуха, установки заданного значения, сигнализации присутствия или в качестве панели управления с кнопками, переключателями, потенциометрами и индикаторами состояния (светодиоды, LED) в жилых, рабочих, офисных и торговых помещениях. Скрытая установка осуществляется в высококачественную плоскую рамку для выключателей, предпочтительно — в изделия фирм Gira, Busch-Jaeger, Berker, Merten, (с помощью монтажных адаптеров для скрытой установки), Jung и Siemens. Датчики могут монтироваться отдельно или в комбинации с выключателями освещения, электрическими розетками, а также другими устройствами для скрытой установки.

ТЕХНИЧЕСКИЕ ДАННЫЕ

Диапазоны измерения:	–30 ...+60 °C (пассивные чувствительные элементы) и 0 ...+50 °C (вариант U)
Чувствительный элемент / выход:	см. таблицу, на плате, пассивный или активный
Сужение диапазона:	в ручке настройки
Измерительный ток:	прибл. 1 мА
Потенциометр:	стандартный — 1 кОм, макс. 0,1 Вт (опционально — другие значения по запросу; например, 100 Ом, 2,5 кОм, 5 кОм, 10 кОм, опционально — потенциометр 0–10 В линейный)
Поворотный переключатель:	макс. 24 В перем./пост. тока, макс. 130 мА, макс. 5 положений (0, Auto, I, II, III)
Кулисный переключатель:	макс. 24 В перем./пост. тока, макс. 130 мА
Кнопка:	замыкающая, макс. 24 В пост. тока, макс. 10 мА
Светодиод:	макс. 24 В пост. тока, (опционально — макс. 24 В перем. тока), стандартно — зеленый (опционально — красный, желтый или двухцветный)
Монтаж:	в монтажную коробку Ø 55 мм
Электрическое подключение:	при помощи штепсельных зажимов, 0,14–1,5 мм², только на безопасно малое напряжение, макс. 42 В переменного тока, 60 В постоянного тока
Допустимая относительная влажность воздуха:	макс. 90 %, без конденсата
Класс защиты:	III (согласно EN 60 730)
Степень защиты:	IP 20 (согласно EN 60 529)
Измерительный: преобразователь	Напряжение питания 24 В постоянного тока 0...+ 50 °C (другие диапазоны измерения в качестве опции)
Выход:	0–10 В
РАМКА ДЛЯ УСТАНОВКИ	
Производитель:	GIRA System 55 (другие рамки для установки, производители выключателей, цвета и цены — по запросу)
Корпус:	пластик, стандартный цвет — чистый белый, глянцевый (аналогичен RAL 9010) (возможен заказ других цветов, цветовые варианты зависят от рамок для выключателей освещения)

Габаритный чертеж **FSTF - xx**

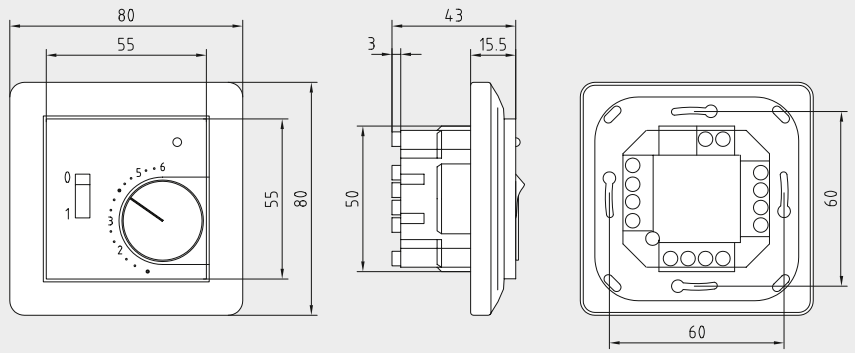

Схема установки **FSTF - xx**

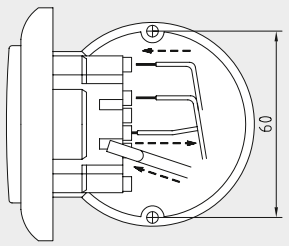

S+S REGELTECHNIK

Датчик температуры в помещении и преобразователь температуры в помещении измерительный для скрытой установки в плоскую рамку, различные исполнения

FSTF xx PD4
Исполнение с датчиком, потенциометром (1 кОм, макс. 0,1 Вт), и поворотным переключателем (макс. 24 В перем./пост. тока, макс. 130 мА)

Схема соединения **FSTF xx PD4**

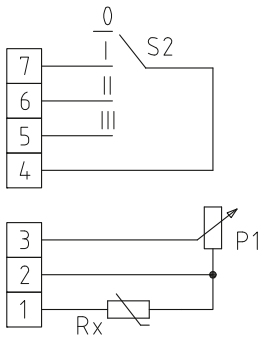

THERMASGARD® FSTF xx PD4 – Датчик температуры в помещении

Тип / WG01	Чувств. элемент / выход	Арт. №
FSTF xx PD4	**пассивный**	**IP 20** (–30...+60 °C)
FSTF PT100 P D4	Pt100 (согласно DIN EN 60751, класс B)	1101-5020-1007-354
FSTF PT1000 P D4	Pt1000 (согласно DIN EN 60751, класс B)	1101-5020-5007-354
FSTF NI1000 P D4	Ni1000 (согласно DIN EN 43760, класс B, ТКС = 6180 млн$^{-1}$ / K)	1101-5020-9007-354
FSTF NI1000TK P D4	Ni1000 TK5000 (ТКС = 5000 млн$^{-1}$ / K), LG-Ni1000	1101-5021-0007-354
FSTF LM235Z P D4	LM235Z (ТКС = 10 мВ / K; 2,73 В при 0 °C), KP10	1101-5022-1007-354
FSTF NTC1,8K P D4	NTC 1,8 K	1101-5021-2007-354
FSTF NTC10K P D4	NTC 10K	1101-5021-5007-354
FSTF NTC10KPRE P D4	NTC 10K Precon	1101-5021-9007-354
FSTF NTC20K P D4	NTC 20K	1101-5021-6007-354
FSTF KTY81-210 P D4	KTY 81-210	1101-5022-0007-354

FSTF xx P 2L 2T
Исполнение с датчиком, потенциометром (1 кОм, макс. 0,1 Вт), двумя светодиодами (зеленый и красный) и двумя кнопками (макс. 24 В пост. тока, макс. 10 мА)

Схема соединения **FSTF xx P 2L 2T**

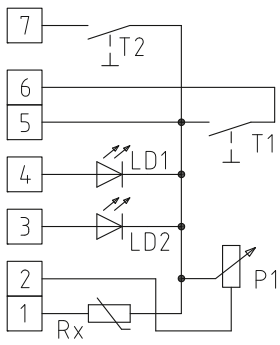

THERMASGARD® FSTF xx P 2L 2T – Датчик температуры в помещении

Тип / WG01	Чувств. элемент / выход	Арт. №
FSTF xx P 2L 2T	**пассивный**	**IP 20** (–30...+60 °C)
FSTF PT100 P 2L 2T	Pt100 (согласно DIN EN 60751, класс B)	1101-5020-1672-256
FSTF PT1000 P 2L 2T	Pt1000 (согласно DIN EN 60751, класс B)	1101-5020-5672-256
FSTF NI1000 P 2L 2T	Ni1000 (согласно DIN EN 43760, класс B, ТКС = 6180 млн$^{-1}$ / K)	1101-5020-9672-256
FSTF NI1000TK P2L2T	Ni1000 TK5000 (ТКС = 5000 млн$^{-1}$ / K), LG-Ni1000	1101-5021-0672-256
FSTF LM235Z P 2L 2T	LM235Z (ТКС = 10 мВ / K; 2,73 В при 0 °C), KP10	1101-5022-1672-256
FSTF NTC1,8K P 2L 2T	NTC 1,8 K	1101-5021-2672-256
FSTF NTC10K P 2L 2T	NTC 10K	1101-5021-5672-256
FSTF NTC10KPRE P2L2T	NTC 10K Precon	1101-5021-9672-256
FSTF NTC20K P 2L 2T	NTC 20K	1101-5021-6672-256
FSTF KTY81-210 P2L2T	KTY 81-210	1101-5022-0672-256