ROYAL CLIMA

ПОЛУПРОМЫШЛЕННЫЕ СПЛИТ-СИСТЕМЫ

ВНУТРЕННИЕ НАПОЛЬНО-ПОТОЛОЧНОГО ТИПА

SOFFITO O PAVIMENTO

в комплекте

опция

- Японские технологии
- Работа до -15 °С
- Низкий уровень шума
- Встроенный фильтр
- LED-дисплей
- Blue Fin
- Автоматическое управлени вертикальными и горизонтальными жалюзи

ИК-пульт поставляется в комплекте для кассетного и напольно-потолочного типа.

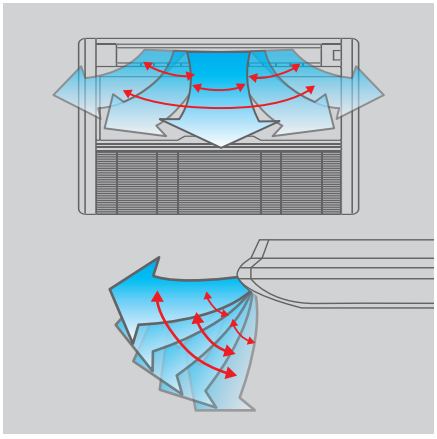

Автоматическое управление горизонтальными и вертикальными жалюзи внутреннего блока непосредственно с пульта дистанционного управления.

Универсальный наружный блок подходит для всех типов полупромышленных сплит-систем.

ВНУТРЕННИЕ БЛОКИ НАПОЛЬНО-ПОТОЛОЧНОГО ТИПА

SOFFITO O PAVIMENTO СОФИ́ТО О ПАВИ́МЕНТО

Параметр / Модель		CO-F 18HN	CO-F 24HN	CO-F 36HN	CO-F 48HN	CO-F 60HN
Напряжение электропитания, (50 Гц) В		220–240	220–240	380–415	380–415	380–415
Охлаждение	Класс / коэффициент энергоэффективности (EER)	B / 3,08	A / 3,31	C / 2,81	C / 2,87	B / 3,08
	Производительность, кВт	5,3	7,2	10,6	14	17,6
	Потребляемая мощность, Вт	1720	2180	3770	4870	5710
	Рабочий ток, А	7,9	10,09	6,76	8,88	10,42
	Гарантированный диапазон рабочих температур наружного воздуха, °С			-5-49		
Обогрев	Класс / коэффициент энергоэффективности (COP)	C / 3,28	C / 3,24	C / 3,34	D / 3,02	D / 3,1
	Производительность, кВт	5,8	8,08	11,7	15,5	18,5
	Потребляемая мощность, Вт	1770	2500	3500	5130	5970
	Рабочий ток, А	8,13	11,59	6,28	9,33	10,83
	Гарантированный диапазон рабочих температур наружного воздуха, °С			-15–24		
Уровень шума, внутренний блок (низ./выс.), дБ(А)		34/43	38/46	41/50	42/51	42/51
Расход воздуха, внутренний блок (выс.), м³/ч		850	1200	1500	1800	1800
Максимальный потребляемый ток, А		7,87	9,98	7,22	9,32	10,93
Степень защиты, внутренний блок		IPX4	IPX4	IPX4	IPX4	IPX4
Класс защиты, внутренний блок		I класс	I класс	I класс	I класс	I класс
Размеры внутреннего блока (Ш x В x Г), мм		929x660x205	1280x660x205	1280x660x205	1631x660x205	1631x660x205
Вес внутреннего блока (нетто/брутто), кг		25/28	32/37	33/40	44/52	44/52
Сторона подключения (внутренний блок)		V	-	-	-	-
Сторона подключения (внешний блок)		-	V	V	V	V
Максимальная длина трассы, м		20	30	50	50	50
Максимальный перепад высот, м		15	15	30	30	30
Диаметр жидкостной трубы, дюйм		1/4	3/8	3/8	3/8	3/8
Диаметр газовой трубы, дюйм		1/2	5/8	5/8	3/4	3/4
Силовой кабель, мм²		3x2,5	3x4	5x2,5	5x2,5	5x2,5
Автомат защиты, А		25	25	25	25	25

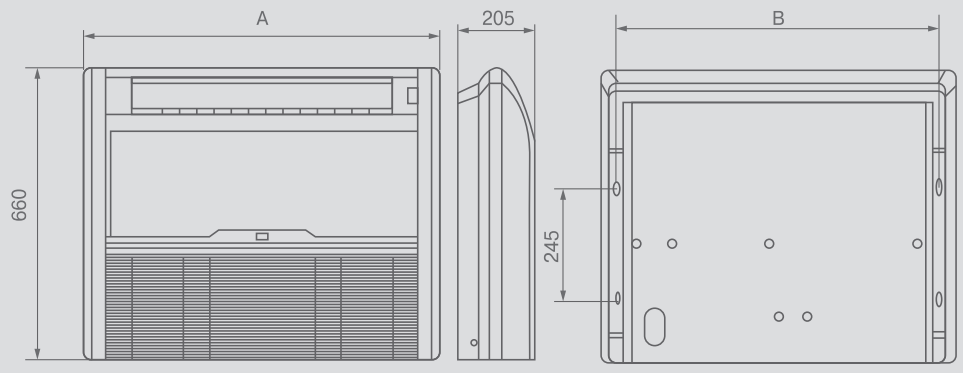

Модель / Размер	A, мм	B, мм
CO-F 18HN	929	840
CO-F 24HN	1280	1192
CO-F 36HN	1280	1192
CO-F 48HN	1630	1543
CO-F 60HN	1630	1543