Minibox.E-2050-2/20kW/G4

АРТИКУЛ E2050

Входит в стандартную комплектацию

1. Шумоизолированный корпус, толщиной 25 мм.
2. Фильтр грубой очистки класса G4
3. Фланец
   3.1 Входной фланец
   3.2 Выходной фланец
4. Реле перепада давления PS500
5. Кронштейн вертикального монтажа
6. Панель управления
   6.1 Панель управления (Zentec, Россия)
   6.2 Панель управления Syberia v. 5. (GTC, Россия)
8. Вентилятор центробежный (EBMPAPST, Германия)
9. Логический контроллер M100 (Zentec) / универсальный контроллер Syberia v. 5.0 (GTC, Россия)
10. Нагревательные регистры
11. Клеммы для внешнего подключения
12. Гермовводы
13. Датчик температуры (канальный) NTC10k
14. Дроссель-клапан с электроприводом

Доп. опции

15. Фильтр тонкой очистки класса F5

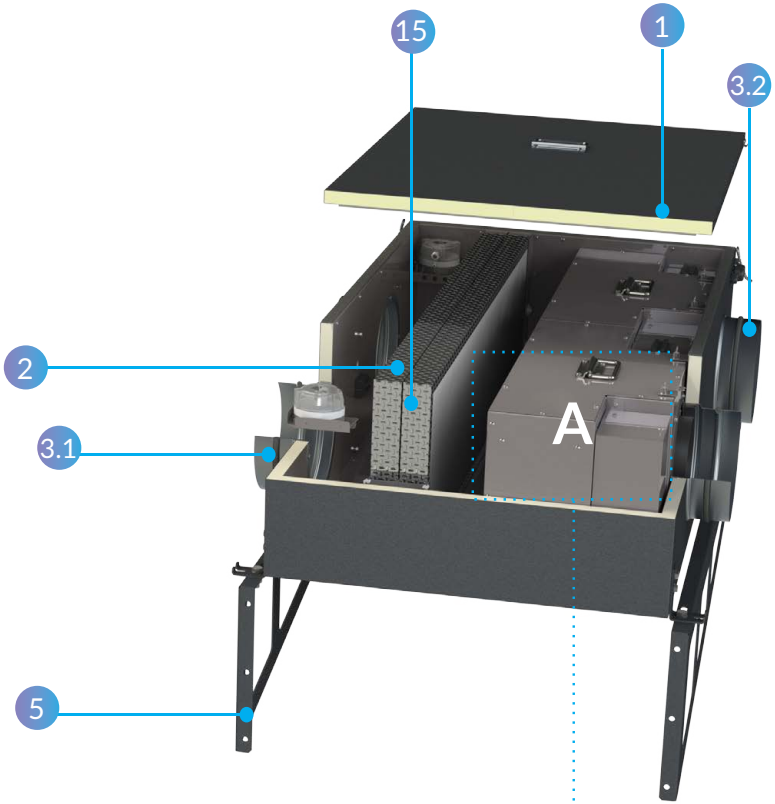

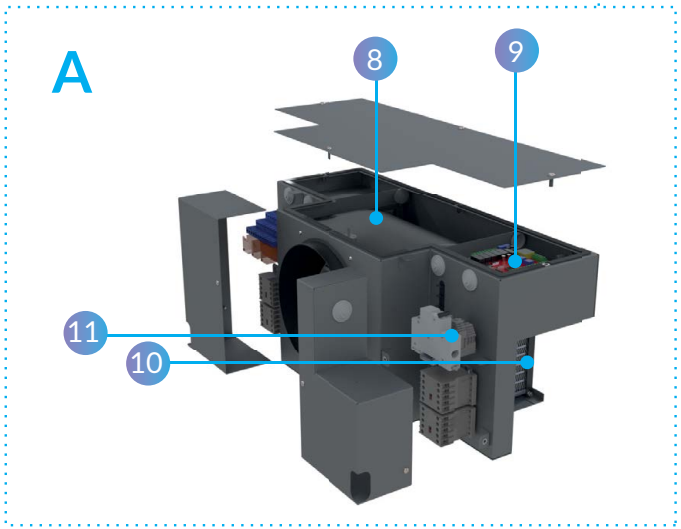

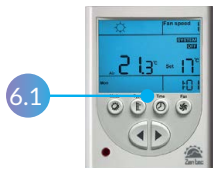

Технические данные

Тип вентилятора	EC
Производительность, м³/час	2050
Уровень шума на выходе, dB	28-58
Количество скоростей	7 (Zentec) / 10 (GTC)
Мощность вентилятора, кВт	2*0,230
Напряжение питания, В/Гц	380/50
Эл. мощность нагревателя, кВт	0,5-20
Тепловая мощность, кВт	30
Дельта температуры, °C	44
Кабель электропитания, мм²	КГ или ВВГнг 5x10
Кабель пульта управления	UTP 2x2x0,51
Класс защиты	IP44
Размещение	Внутреннее
Условия эксплуатации: температура наружнего воздуха, °C	-30..+50
Температура выходного приточного воздуха, °C	+10..+30 (требуемое значение устанавливается с помощью панели управления)
Вес, кг	69
Габаритные размеры, мм	690x1250x381

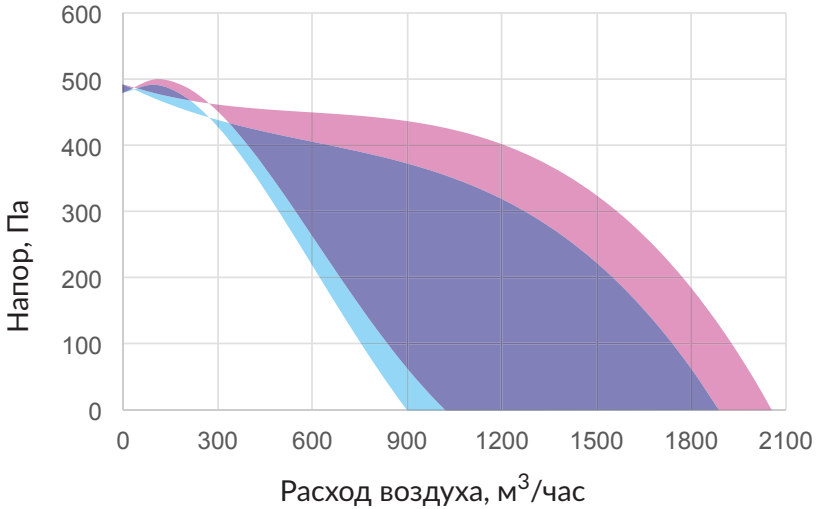

Производительность

Диапазон работы с фильтром G4

Диапазон работы с фильтрами G4+F5

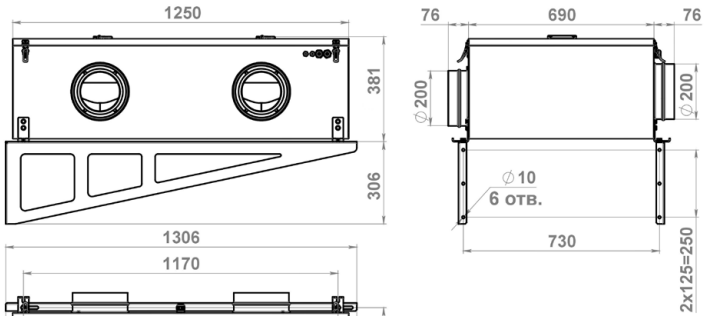

Габаритные размеры

ПЛОЩАДЬ ПОМЕЩЕНИЯ ДО 700 М²

* Из расчета высоты потолка 3 м и однократного воздухообмена