Универсальные наружные блоки

MDOU-12HN1-L

MDOU-18HN1-L

MDOU-24HN1-L

MDOU-36HN1-L

MDOU-48HN1-L
MDOU-60HN1-L

В универсальных наружных блоках полупромышленной серии (-L) устанавливается регулятор температуры конденсации и нагреватель картера. Это позволяет кондиционеру не только, не терять своей производительности при работе на охлаждение при снижении температуры уличного воздуха ниже отметки в +15°С, но и использовать их для работы в режиме охлаждения при низких температурах окружающей среды.

Наружные блоки с предустановленным низкотемпературным комплектом

Установленный производителем низкотемпературный комплект несет в себе ряд преимуществ:

- все необходимые регулировки произведены уже на заводе;
- не требуется самостоятельная установка низкотемпературного комплекта;
- не нарушаются гарантийные условия.

Модель			MDOU-12HN1-L	MDOU-18HN1-L	MDOU-24HN1-L	MDOU-36HN1-L	MDOU-48HN1-L	MDOU-60HN1-L
Электропитание		В/Гц/Ф	220-240/50/1			380-400/50/3		
Модель компрессора			PA145G1C-4FTL	PA225M2CS-4KU2	PA290G2CS-4MU1	C-SBN303H8D	C-SBN373H8D	C-SBN453H8D
Тип компрессора			Ротационный			Спиральный		
Бренд			GMCC	GMCC	GMCC	Sanyo	Sanyo	Sanyo
Уровень шума		ДБ(А)	56	58	59	61	63	63
Хладагент	Тип		R410a					
	Заводская заправка	кг	1,1	1,4	1,8	2,4	3,25	3,2
Размер	Ш x В x Г	мм	780*540*250	760*590*285	842*700*320	990*965*345	900*1170*350	
Размер в упаковке	Ш x В x Г	мм	910*585*335	887*645*355	965*755*395	1120*1100*435	1032*1307*443	
Вес нетто		кг	29,8	37	49,2	85	93,2	97
Вес брутто	Наружный блок	кг	32	39	52,2	95	105	108
Диаметр труб	Жидкостная труба	мм (дюйм)	6,35 (1/4")		9,53 (3/8")	12,7 (1/2")		
	Газовая труба	мм (дюйм)	12,7 (1/2")		15,88 (5/8")	19 (3/4")		
	Максим. длина труб	м	15	25	25	30	50	50
Максим. перепад по высоте между внутренним и наружным блоками		м	8	15	15	20	25	25
Рабочие температурные границы, охлаждение		°С	-25°~43°					
Рабочие температурные границы, обогрев		°С	-7°~24°					
Максимальная потребляемая мощность		кВт	1,74	2,95	3,45	4,95	6,3	7,5
Максимальный потребляемый ток		А	8,5	15	18	10	10,9	12,6
Пусковой ток		А	27	40	66	48	66	67

РАЗМЕРЫ

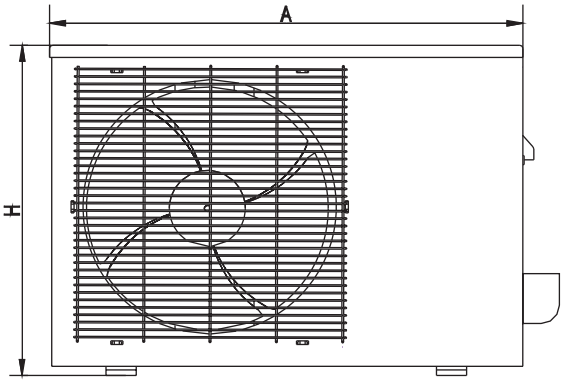

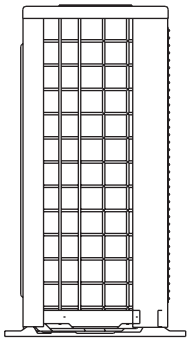

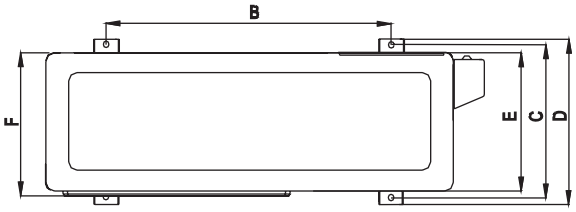

Модель	A	B	C	D	E	F	H
MDOU-12HN1-L	780	548	266	300	241	250	547
MDOU-18HN1-L	762	530	290	315	270	282	593
MDOU-24HN1-L	842	560	335	360	312	324	695
MDOU-36HN1-L	990	624	366	396	340	354	966

Размеры указаны в мм.

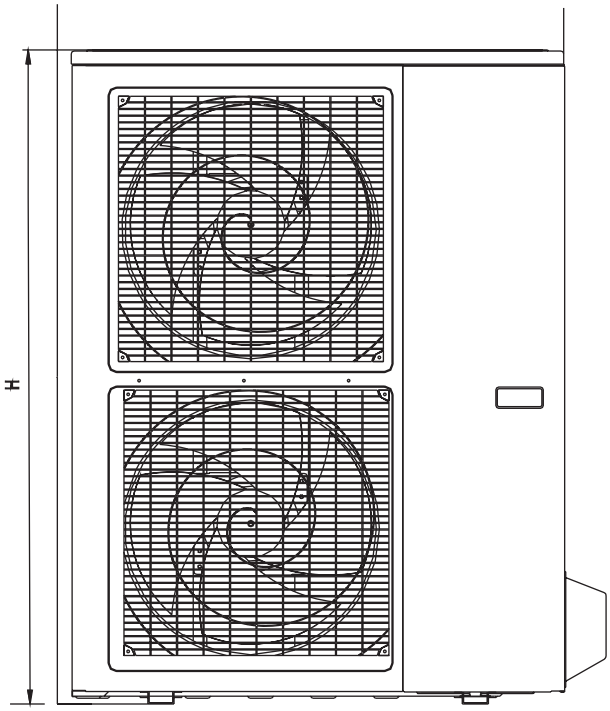

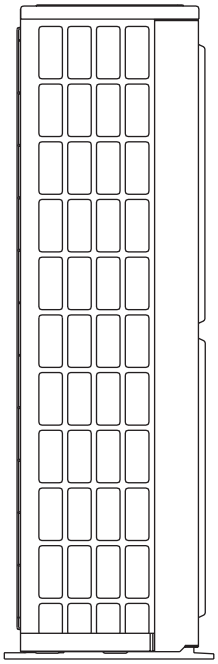

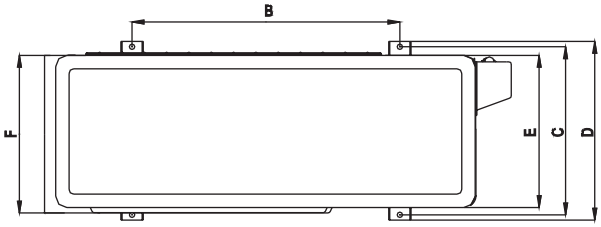

Модель	A	B	C	D	E	F	H
MDOU-48(60)HN1-L	900	590	378	400	330	340	1167

Размеры указаны в мм.

Кассетные кондиционеры (компактные)

Беспроводной пульт дистанционного управления RG61

входит в стандартную комплектацию

Проводной пульт дистанционного управления KJR-12

опция

ON/OFF

Гарантия 3 года

MDCA3

3.52, 5.28 кВт

Кассетные сплит-системы (компактные) – идеальное решение как для жилых помещений, так и для небольших офисов. Они представляют собой современную систему кондиционирования воздуха с дистанционным управлением для создания в помещении комфортных климатических условий. Современный дизайн и продуманная конструкция делают кондиционер почти незаметным, поскольку при размещении за фальшпотолком видна только декоративная решетка – лицевая панель. Поставляется в комплекте с беспроводным пультом дистанционного управления. При этом, в зависимости от потребностей потребителя, возможно подключение опционального проводного пульта ДУ или центрального контроллера. Для подключения центрального контроллера CCM03 необходимо приобрести модуль адресации NIM01.

Полупромышленные сплит-системы MDV оснащены функцией обнаружения утечки хладагента.

ПРЕИМУЩЕСТВА

Новая панель с просветным дисплеем

Новая панель T-MBQ4-03F поставляется с 2017 года.
Прямая индикация сервисной информации на просветном дисплее.

Низкотемпературный комплект

В межсезонье, при уличной температуре от +15°C до +5°C сохраняется 100% холодопроизводительность, что особенно актуально для помещений коммерческого назначения (например, для магазинов).

100% производительность

Возможность подачи воздуха в соседние помещения.

Предусмотрена возможность подключения воздуховодов, что позволяет кондиционировать даже маленькие по площади помещения.

Дистанционное включение/выключение

С помощью установленных в кондиционере контактов можно организовать систему дистанционного включения/выключения.

Встроенный блок электроники

Блок электроники располагается внутри корпуса, благодаря чему возможна установка в стандартную ячейку подвесного потолка размером 600*600 мм.

Дренажная помпа

Дренажная помпа для отвода конденсата на высоту до 750 мм. Предотвращает застаивание жидкости в дренажной системе.

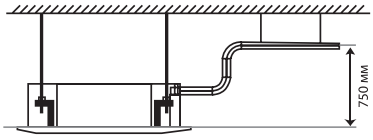

ФУНКЦИОНАЛЬНЫЕ ОСОБЕННОСТИ:

Функциональность и комфорт

- ночной режим
- теплый пуск
- независимое осушение
- автоматическая работа воздушных заслонок
- таймер
- охлаждение при низкой температуре наружного воздуха

Удобный монтаж

- удобное подключение электропроводки
- встроенный дренажный насос
- защитная крышка присоединительных патрубков

Эффективность

- влагоотталкивающее алюминиевое оребрение
- медные трубки с внутренними канавками трапецеидальной формы
- многосекционный испаритель
- низкотемпературный комплект

Здоровье и безопасность

- моющийся фильтр

Надежность и технологии

- автоматический перезапуск
- проводной пульт (опция)
- функция самодиагностики и обнаружения утечки хладагента
- корпус с антикоррозийным покрытием
- автоматическая оттайка инея

Модель	Внутренний блок		MDCA3-12HRN1	MDCA3-18HRN1
Производительность	Охлаждение	кВт	3,66	5,36
	Нагрев	кВт	3,81	5,57
Электропитание (внутренний блок)		В/Гц/Ф	220-240-50-1	
Охлаждение	Номинальный ток	А	6	8,78
	Номинальная мощность	кВт	1,35	1,98
Нагрев	Номинальный ток	А	5,9	7,63
	Номинальная мощность	кВт	1,32	1,72
Рабочие показатели	Расход воздуха (Выс/Ср/Низк)	$м^3$/ч	650/550/430	810/650/530
	Уровень шума (Выс/Ср/Низк)	ДБ(А)	42/38/36	48/41/36
	EER		2,71	2,71
	COP		2,89	3,24
Хладагент	Тип		R410a	
Размер	Ш x В x Г (ВБ)	мм	570*260*570	
	Ш x В x Г(панель)	мм	647*50*647	
Размер в упаковке	Ш x В x Г (ВБ)	мм	655*290*655	
	Ш x В x Г(панель)	мм	715*123*715	
Вес нетто	Внутренний блок	кг	16,3	16,5
	Панель	кг	2,5	
Вес брутто	Внутренний блок	кг	19,1	19
	Панель	кг	4,5	
Диаметр труб	Жидкостная труба	мм (дюйм)	6,35 (1/4")	
	Газовая труба	мм (дюйм)	12,7 (1/2")	
Подключение электропитания			внутр. блок	
Количество проводов в межблочном кабеле и их сечение			5*1.5 $мм^2$+2*0.5 $мм^2$	

РАЗМЕРЫ

MDCA3-12(18)HRN1

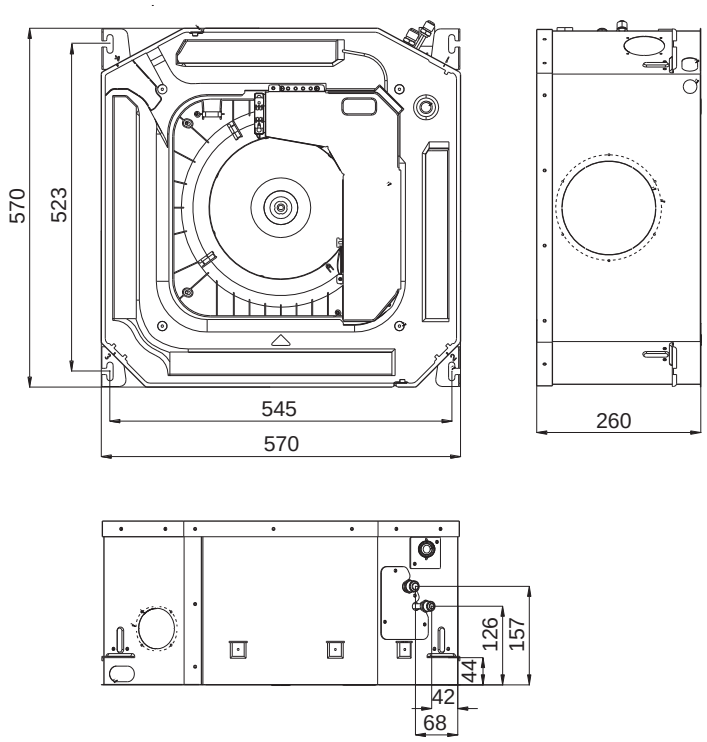
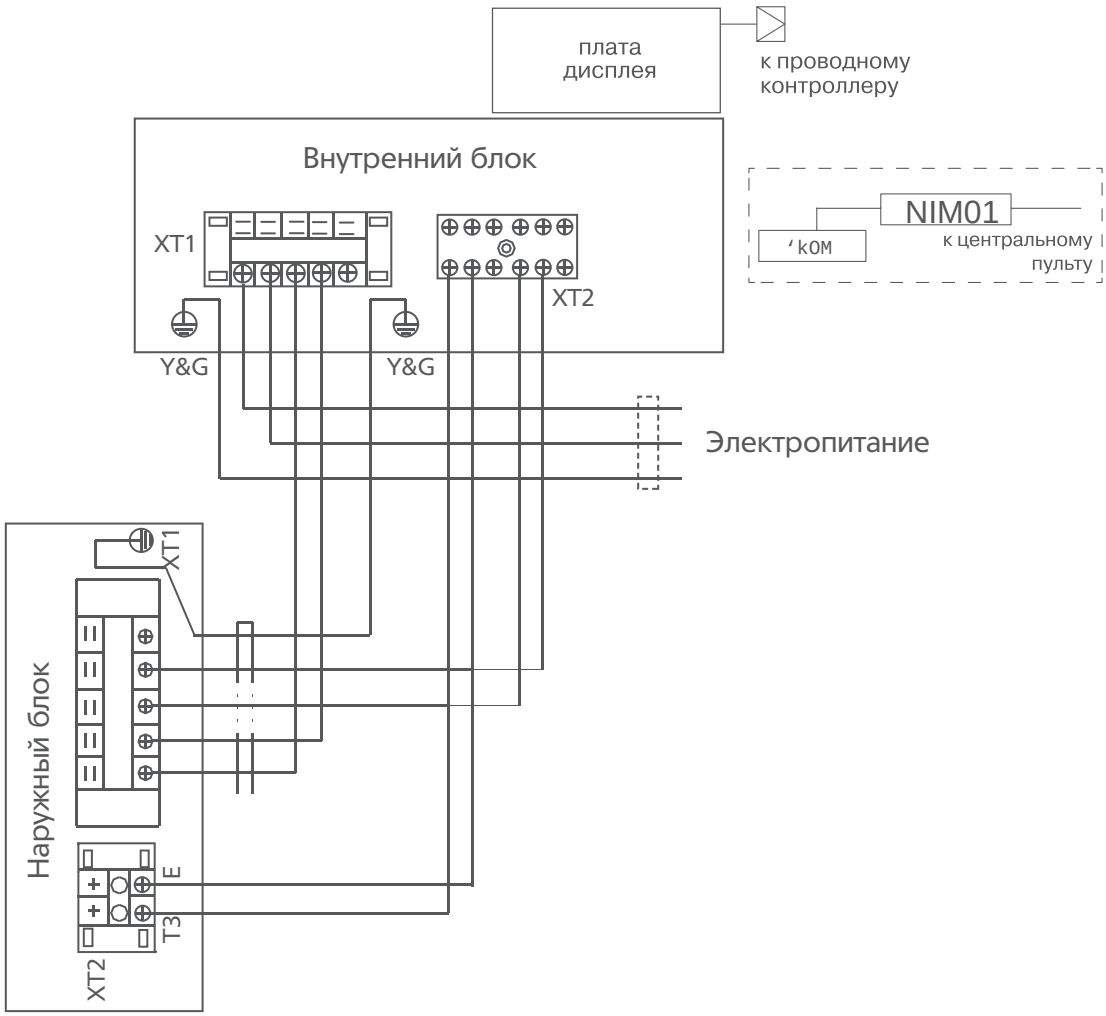
СХЕМЫ СОЕДИНЕНИЙ