Дизайн блока 169 (DC-инвертор)

ZH/JA-03
(в комплекте с оборудованием)

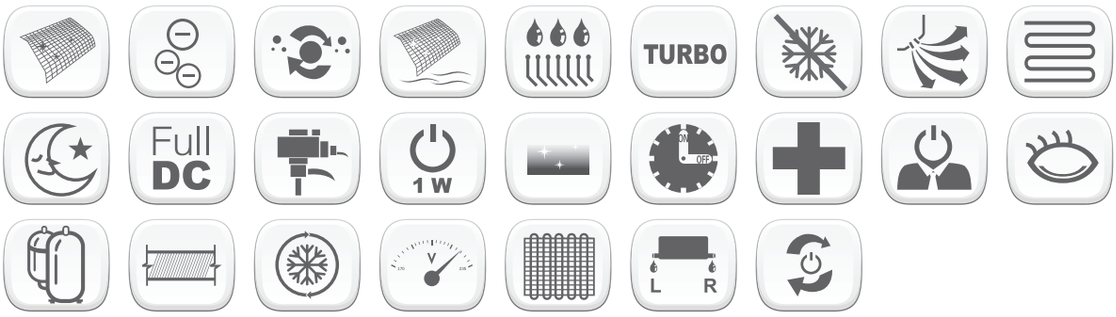

Габаритные размеры

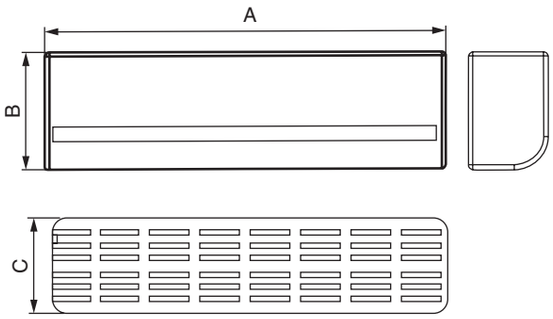

Электрическая схема подключения

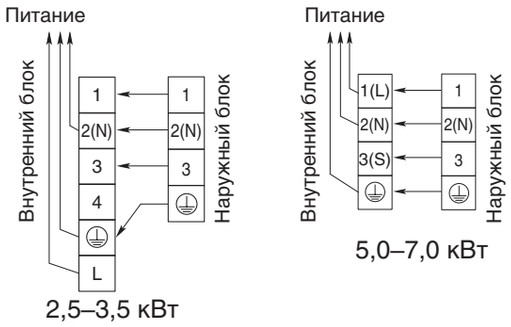

Модель	A, мм	B, мм	C, мм
CS-25V3A-1C169	780	276	202
CS-35V3A-1C169	780	276	202
CS-51V3A-P169	900	292	215
CS-70V3A-W169	1 080	335	245

Настенные сплит-системы (DC-инвертор)

Модель внутреннего блока			CS-25V3A-1C169	CS-35V3A-1C169	CS-51V3A-P169	CS-70V3A-W169
Модель наружного блока			CU-25V3A-1C169	CU-35V3A-1C169	CU-51V3A-P169	CU-70V3A-W169
Электропитание		В/ф/Гц	220~240/1/50	220~240/1/50	220~240/1/50	220~240/1/50
Мощность	Охлаждение	Вт	2650 (1600–3300)	3500 (1800–3900)	5100 (2400–5600)	7000 (2500–8500)
	Обогрев	Вт	2900 (1300–3600)	3700 (1700–4200)	5500 (2500–6400)	7400 (3000–8200)
Потребляемая мощность	Охлаждение	Вт	790 (380–1250)	1090 (500–1490)	1560 (590–1820)	2180 (700–3000)
	Обогрев	Вт	730 (320–1100)	1025 (480–1350)	1520 (600–1960)	2050 (700–3000)
Рабочий ток	Охлаждение	А	3,5 (1,8–5,5)	4,8 (2,7–6,8)	7,1 (2,7–8,3)	9,8 (3,2–13,6)
	Обогрев	А	3,2 (1,5–4,8)	4,5 (2,2–6,3)	7,0 (2,7–8,9)	9,3 (3,2–13,6)
EER		—	3,35	3,21	3,27	3,21
COP		—	3,97	3,61	3,62	3,61
Класс энергоэффективности			A	A	A	A
Расход воздуха	Внутренний блок	м³/ч	600	600	850	1050
Уровень звукового давления	Внутренний блок	дБ(А)	29–41	29–41	39–42	42–48
	Наружный блок	дБ(А)	52	53	55	56
Диапазон рабочих температур	Охлаждение	°C	+18...+43	+18...+43	+18...+43	+18...+43
	Обогрев	°C	–7...+24	–7...+24	–7...+24	–7...+24
Диаметр жидкостной линии		мм	∅6,35	∅6,35	∅6,35	∅9,52
Диаметр газовой линии		мм	∅9,52	∅9,52	∅12,7	∅15,88
Максимальная длина		м	15,0	15,0	15,0	15,0
Максимальный перепад высот		м	5,0	5,0	5,0	5,0
Габаритные размеры (Ш×В×Г)	Внутренний блок	мм	780×276×202	780×276×202	900×292×215	1080×335×245
	Наружный блок	мм	715×540×235	715×540×235	850×605×295	870×700×310
Вес нетто	Внутренний блок	кг	10,0	10,0	13,0	16,0
	Наружный блок	кг	28,0	28,0	40,0	58,0
Габариты упаковки (Ш×В×Г)	Внутренний блок	мм	950×367×305	950×367×305	983×377×300	1275×392×318
	Наружный блок	мм	851×600×335	851×600×335	995×690×415	990×780×410
Вес брутто	Внутренний блок	кг	12,0	12,0	15,0	20,0
	Наружный блок	кг	33,0	33,0	45,0	64,0