5.3 КЛАПАН ВОЗДУШНЫЙ УТЕПЛЕННЫЙ

Корпус и лопатки клапана выполняются из оцинкованной стали толщиной 1,2 мм и 0,7 мм соответственно. Места сопряжения лопаток клапана утеплены трубчатыми электронагревателями (ТЭНами) для временного разогрева стыка лопаток и облегчения их открытия в случае обмерзания в зимнее время, что обеспечивает надежную работу клапана в условиях низких и сверхнизких температур.

Исполнение клапана предусматривает ручное или механическое управление (площадку под электропривод), при этом электропривод необходимо заказывать отдельно, а рукоятка для ручного привода входит в комплект поставки.

Управление воздушными клапанами (открыто/закрыто) осуществляется с помощью стандартных щитов управления серии ABU. Управление ТЭНами может быть реализовано в качестве дополнительной опции в щитах управления на базе контроллеров Pixel.

ОБОЗНАЧЕНИЕ:

КЛАПАН ВОЗДУШНЫЙ УТ 200x300-ОЦ.

1 2 3

1	–	Исполнение: утепленный.
2	–	Вертикальный размер A / горизонтальный размер B, мм.
3	–	Материал корпуса.

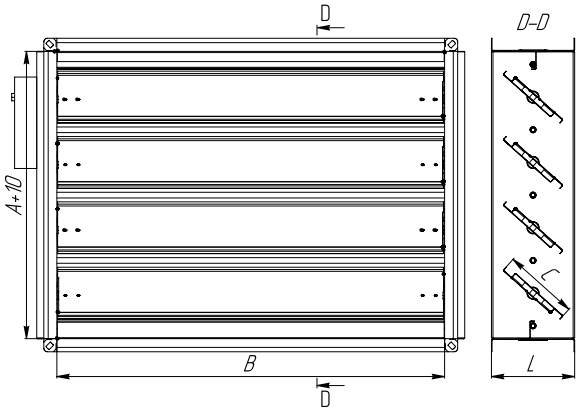

Ограничение размеров:
200 мм ≤ A ≤1700 мм
300 мм ≤ B ≤ 1200 мм
A + B ≤ 2450 мм

В случаях, когда необходимый размер клапана находится вне диапазона ограничений в большую сторону, клапан выполняется в виде кассеты из двух или более клапанов, закреплённых металлическим профилем.

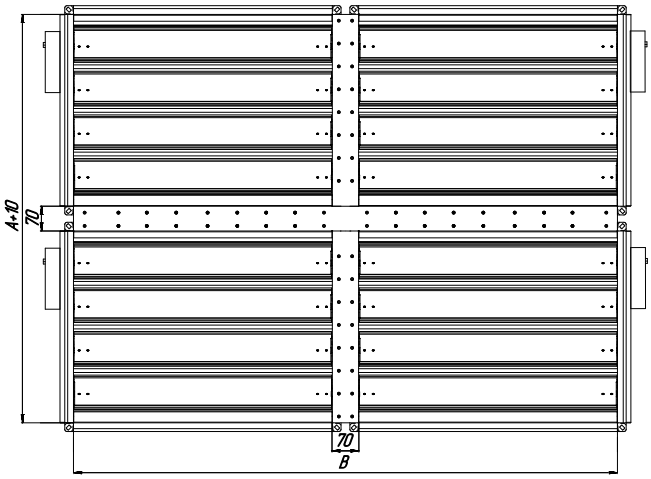

СТАНДАРТНЫЕ ТИПОРАЗМЕРЫ КЛАПАНА ВОЗДУШНОГО УТЕПЛЕННОГО

Размер A, мм	Размер B, мм	Размер C, мм	Размер L, мм	Количество лопаток, шт	Количество ТЭН, шт	Мощность, кВт	Напряжение, В	Тип соединения TDC
200	300	172	185	1	2	1	220	20
250	400	172	185	1	2	1	220	20
300	500	147	160	2	3	1,5	380	20
350	600	172	185	2	3	1,5	380	20
400	700	172	185	2	3	1,5	380	30
450	800	222	235	2	3	1,5	380	30
500	900	172	185	3	4	2	380	30
550	1000	172	185	3	4	2	380	30
600	300	197	210	3	4	2	380	20
650	400	222	235	3	4	2	380	30
700	500	222	235	3	4	2	380	30
750	600	197	210	4	5	2,5	380	30
800	700	197	210	4	5	2,5	380	30
850	800	222	235	4	5	2,5	380	30
900	900	222	235	4	5	2,5	380	30
950	1000	197	210	5	6	3	380	30
1000	300	172	185	6	7	3,5	380	30
1100	500	222	235	5	6	3	380	30
1200	700	147	160	9	10	5	380	30
1300	900	222	235	6	7	3,5	380	30
1400	300	172	185	9	10	5	380	30
1500	500	222	235	7	8	4	380	30
1600	700	197	210	9	10	5	380	30
1700	700	222	235	8	9	4,5	380	30

* Длина ТЭНа равна горизонтальному размеру сечения «B» плюс 30 мм.
** Возможно изготовление клапана воздушного УТ других типоразмеров.
*** При предварительном согласовании с ИТЦ возможно изготовление двухкассетного клапана с односторонним размещением привода.

СХЕМЫ ПОДКЛЮЧЕНИЯ КЛАПАНА ВОЗДУШНОГО УТ

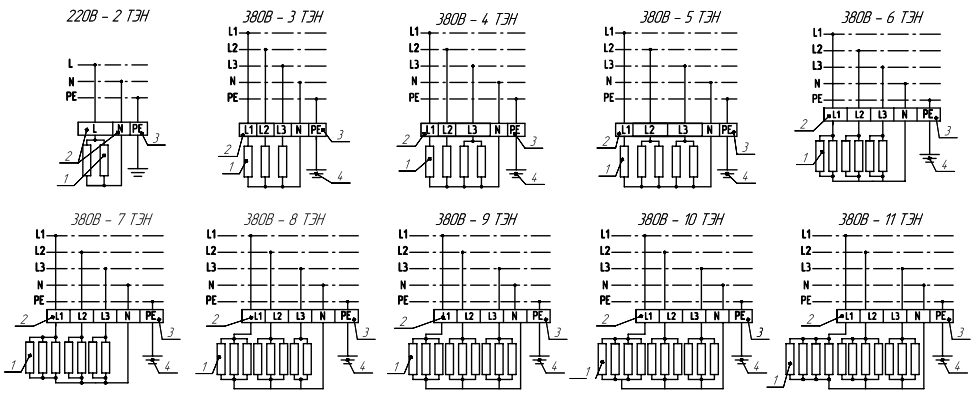

1 – ТЭН.
2 – Силовые клеммы (L, N, PE).
3 – Силовая клемма (PE).
4 – Болт заземления.

При изготовлении клапана воздушного УТ используются ТЭНы мощностью 0,5 кВт с напряжением 220 В.