Техническое описание датчика 22ADP-18Q…

Датчик дифференциального давления

Датчик дифференциального давления с 8 выбираемыми диапазонами и выходами 0 ... 5 В, 0 ... 10 В или 4 ... 20 мА. Корпус IP65. Для контроля дифференциального давления воздуха и других негорючих и неагрессивных газов. Мониторинг воздушных фильтров, вентиляторов, промышленных охлаждающих воздушных контуров, контроль воздушных заслонок. Опционально доступны с ЖК- дисплеем, Функция автообнуления.

Обзор типов

Тип	Исходящий сигнал	Диапазон измеряемого давления	Тип дисплея	Дополнительные Функции
22ADP-18Q	0...5 В= 0...10 В= 4...20 мА	0…250 Па	-	-
22ADP-18QA	0...5 В= 0...10 В= 4...20 мА	0…250 Па	-	Автообнуление
22ADP-18QB	0...5 В= 0...10 В= 4...20 мА	0…250 Па	жк-дисплей	Автообнуление
22ADP-18QL	0...5 В= 0...10 В= 4...20 мА	0…250 Па	жк-дисплей	-

Техническое описание

Электрические данные	Напряжение питания =В	15...24 В, ±10%, 1.1 Вт
	Напряжение питания ~В	24 В, ±10%, 1.7 ВА
	Электрические подключения	Съемная пружинная клеммная колодка макс. 2,5 мм²
	Вход кабеля	Кабельный сальник PG11 Ø6 ... 10 мм, с компенсацией натяжения Ø6 ... 8 мм
Функциональные данные	Технология датчика	Пьезометрический элемент
	Многодиапазонность	Есть
	Исходящий сигнал давления активный	0...5 В= 0…10 В= 4…20 мА
	Примечание к исходящему сигналу	Выход 0...5/10 В настраивается перемычкой Выходное напряжение: мин 10 кОм нагрузка Выходной ток : макс. 500 Ом нагрузка
	Дисплей	ЖК-дисплей 37,5 x 31,6 мм Единицы измерения : Па, дюйм Вод. столба, мм Вод. столба, кПа, мбар, psi (конфигурируемый)
	Среда	Воздух
Измеряемые данные	Измеряемый параметр	Дифференциальное давление
	Измеряемая среда	Воздух, неагрессивные газы

Установка	Диапазон [Па]	Диапазон [дюйм Вод. стол.]	Заводская установка
S0	0...250	0…1	Y
S1	0...100	0…0,4	
S2	0...50	0…0,2	
S3	0...25	0…0,1	
S4	-25...25	-0,1…0,1	
S5	-50...50	-0,2…0,2	
S6	-100...100	-0,4…0,4	
S7	-150...150	-0,6…0,6	

	Точность измерения давления	Отклонение относительного референсного значения ±1 Па в диапазоне <250 Па
Материалы	Кабельный ввод	PA6, черный

	Корпус	Верхняя крышка : Lexan, оранжевый Belimo NCS S0580-Y6OR Основание: Lexan, оранжевый Belimo NCS S0580-Y6OR Уплотнение: 0467 NBR70, черный
Данные по безопасности	Температура хранения	-10…50°C
	Степень защиты	IP65
	Стандарт качества	ISO 9001
	Вес	0,150 кг

Указания по безопасности

Монтаж электрооборудования должен выполняться только авторизованным персоналом.
Продукт следует использовать только для предполагаемого применения. Несанкционированные изменения запрещены! Продукт не должен использоваться в отношении какого-либо оборудования, которое в случае отказа может прямо или косвенно угрожать здоровью или жизни человека или представлять опасность для людей, животных или активов. Перед установкой убедитесь, что питание отключено. Не подключайте к работающему / действующему оборудованию.
Пожалуйста, соблюдайте
• Местные законы, правила охраны здоровья и техники безопасности, технические стандарты и правила
• Состояние устройства на момент установки, чтобы обеспечить безопасную установку
• Это руководство по эксплуатации и монтажу

Примечание

Автоматическая калибровка нулевой точки

Преобразователи, оснащенные автоматической калибровкой нуля, не требуют технического обслуживания.
Автоматическая калибровка нуля электронным образом регулирует передатчик нуля каждые 10 минут.
Функция исключает весь дрейф выходного сигнала из-за тепловых, электронных или механических эффектов.
Автоматическая настройка нуля выполняется ок. 4 секунды, после чего устройство возвращается к нормальному режиму измерения. В течение 4-секундного периода настройки значения выходного сигнала и показатели на дисплее сохраняются неизменными и равными значению последнего измерения.

Ручная калибровка нулевой точки

При нормальной работе калибровка нулевой точки должна выполняться каждые 12 месяцев.
Внимание! Для выполнения калибровки нулевой точки источник питания должен быть подключен за один час до калибровки.
• Отключить обе соединительные трубки от портов измерения давления + и -
• Нажать кнопку S1, пока светодиод не загорится постоянным светом
• Подождать, пока светодиод снова замигает и переустановить соединительные трубки на порты измерения давления (**не перепутать + и -**).

Аксессуары

Опционально	**Описание**	**Тип**
	Металлический зонд для монтажа в воздуховоде 40 мм	A-22AP-A02
	Металлический зонд для монтажа в воздуховоде 100 мм	A-22AP-A02
Комплект поставки	Монтажная площадка Дюбели Винты	

Схема подключения

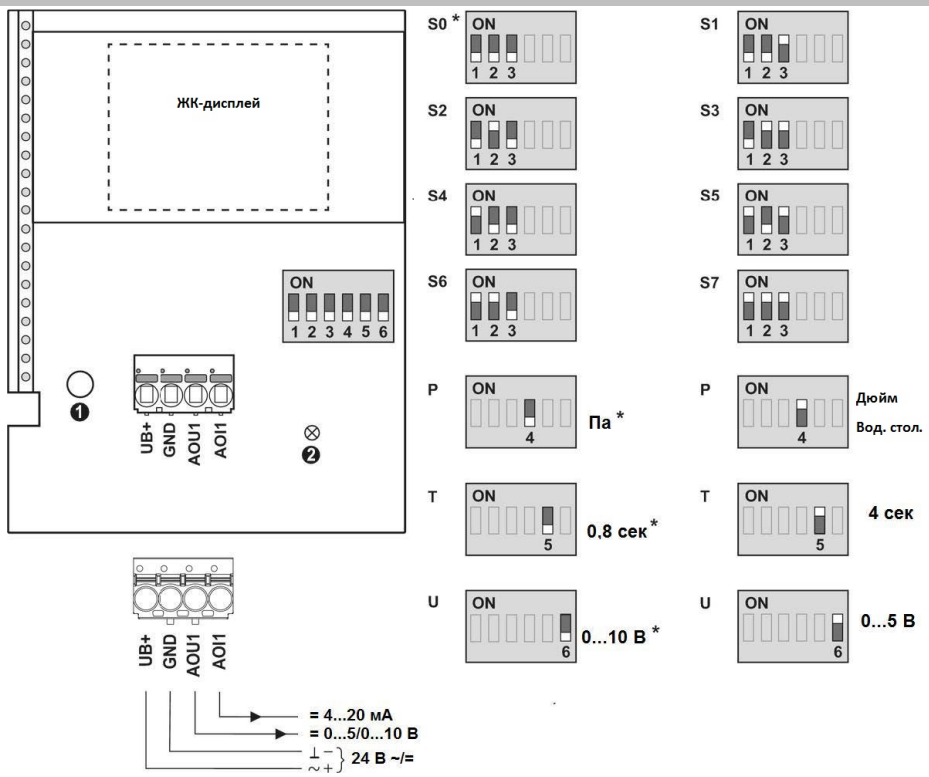

① Копка автообнуления
② Статус LED
* Заводская установка
P Единицы давления
T Время отзыва
U Исходящий сигнал

Установка	Диапазон [Па]	Диапазон [дюйм Вод. стол.]	Заводская установка
S0	0...250	0…1	✓
S1	0...100	0…0,4	
S2	0...50	0…0,2	
S3	0...25	0…0,1	
S4	-25...25	-0,1…0,1	
S5	-50...50	-0,2…0,2	
S6	-100...100	-0,4…0,4	
S7	-150...150	-0,6…0,6	

Размеры

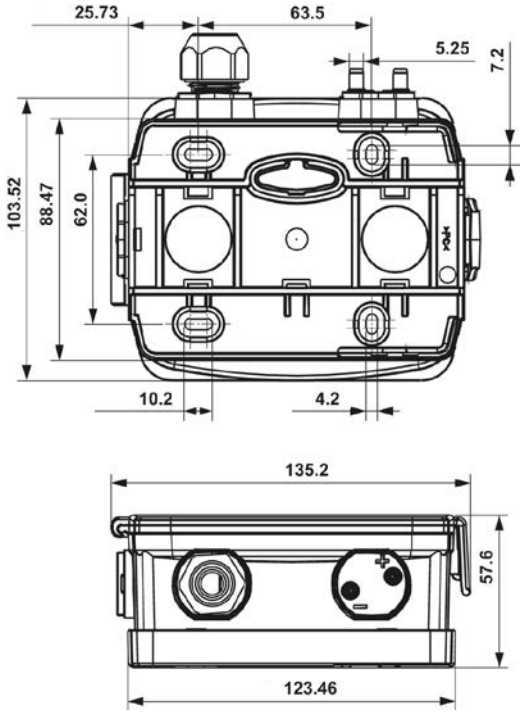

i

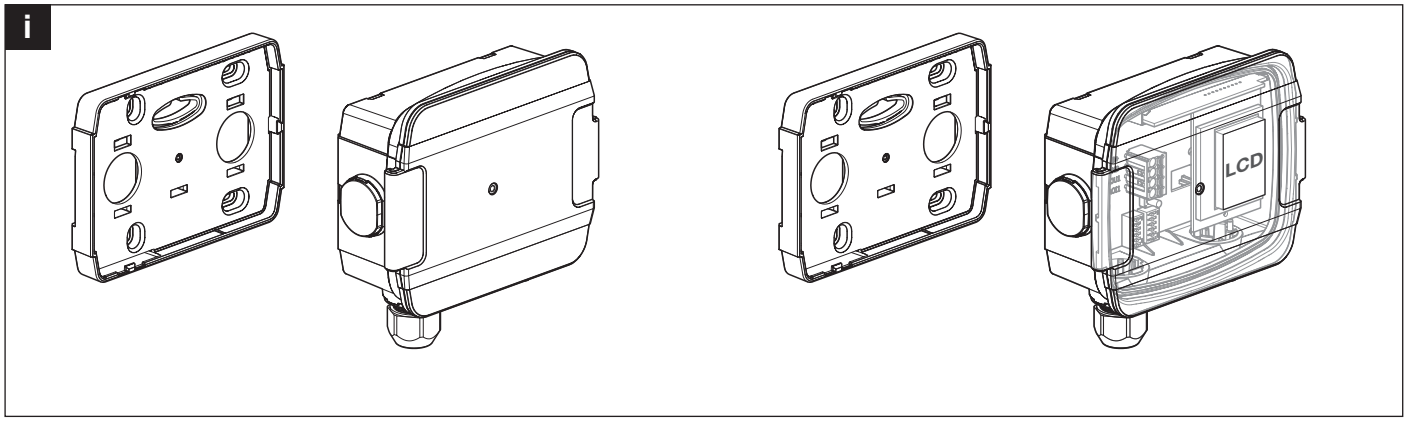

1

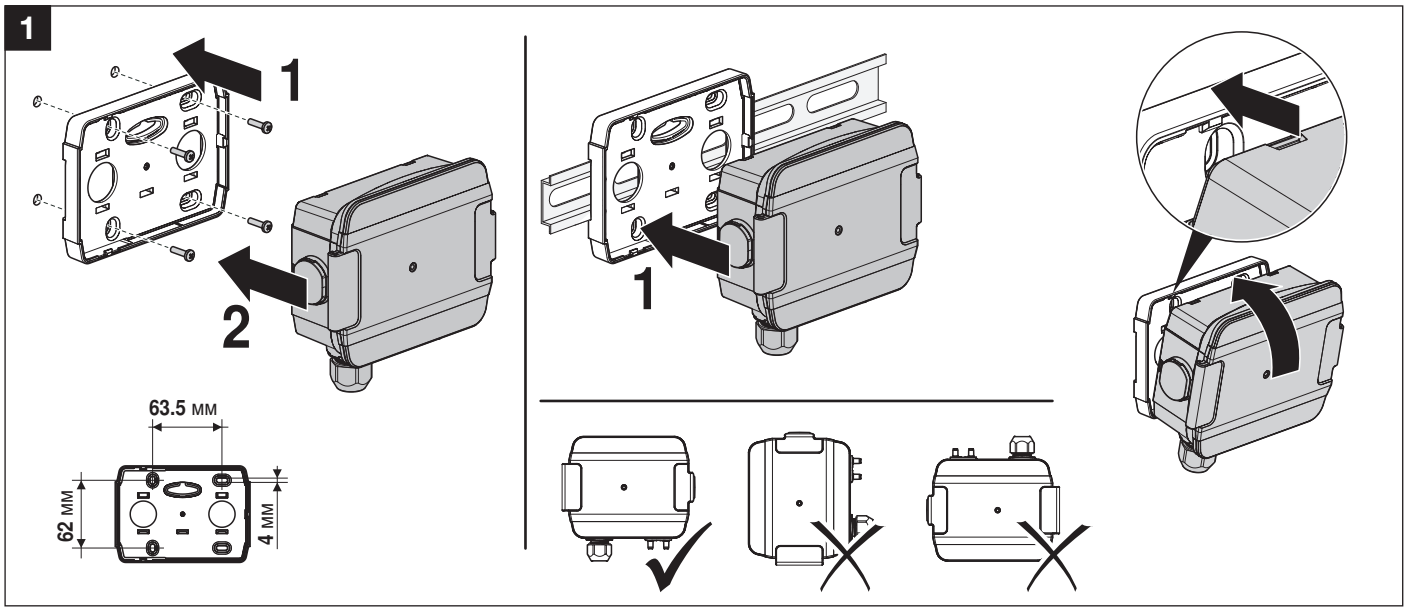

2

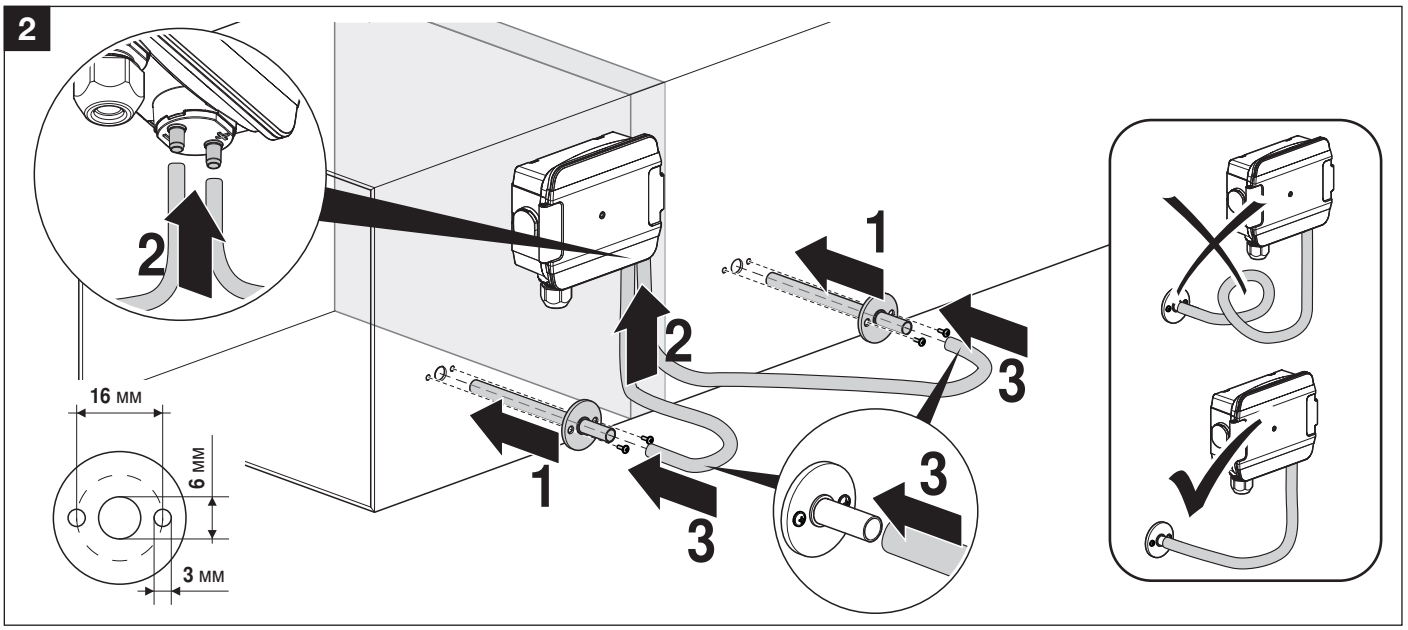

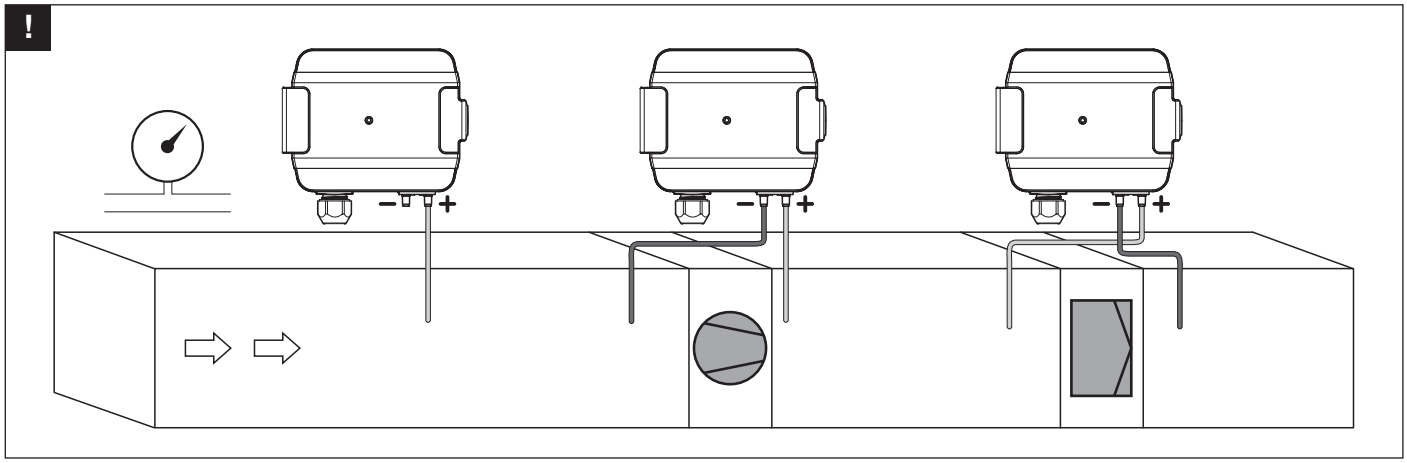
!
– +
– +
– +

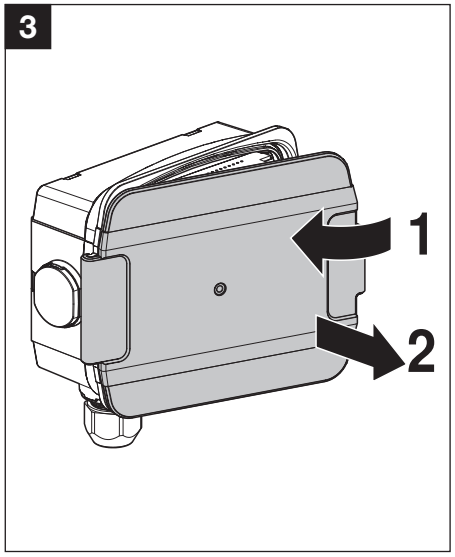
3
1
2

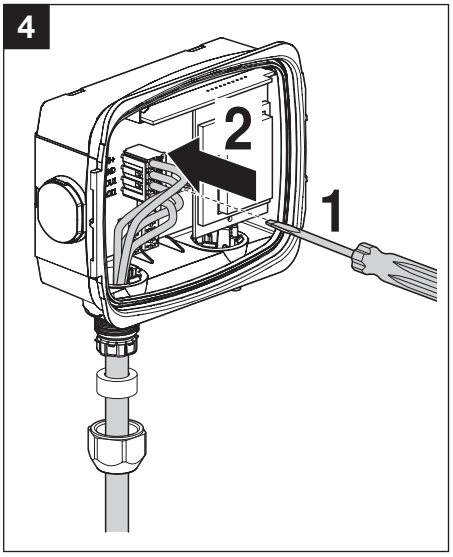
4
2
1

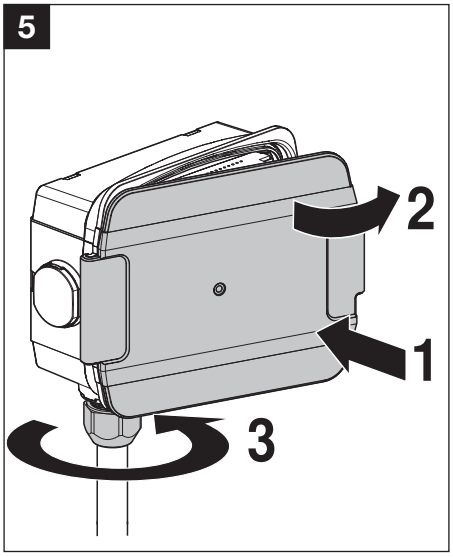
5
2
1
3

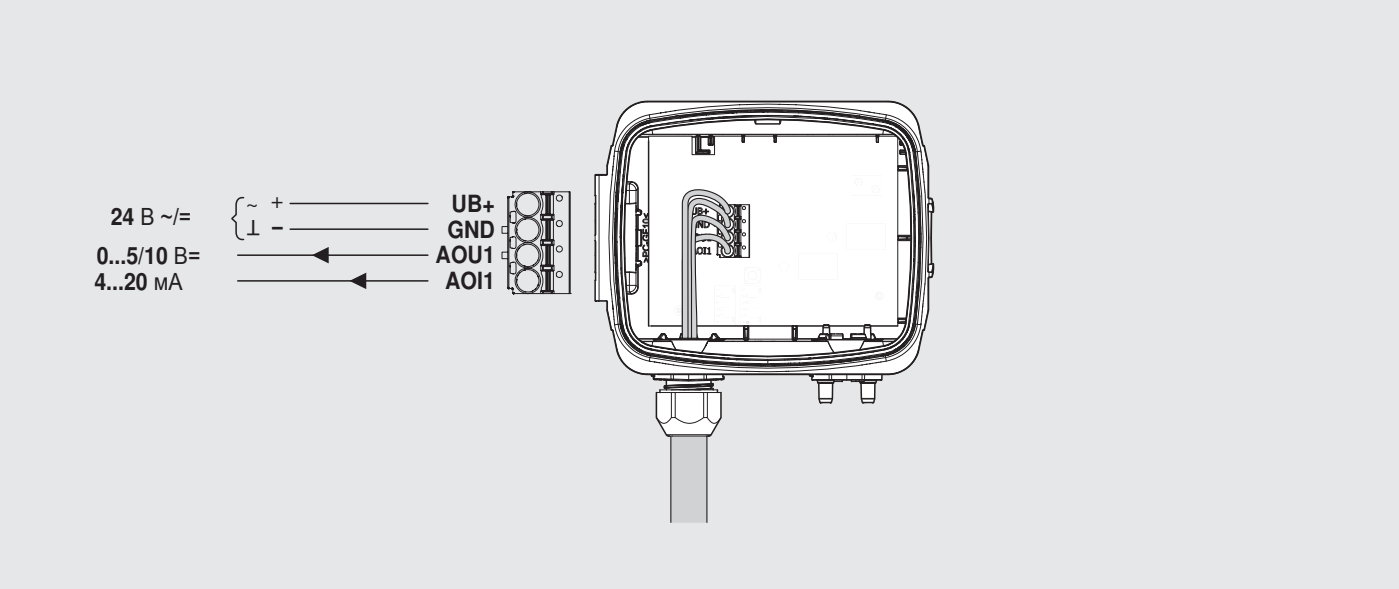
24 В ~/=
~ +
⊥ –
0...5/10 В=
4...20 мА
UB+
GND
AOU1
AOI1