Центробежные EC-вентиляторы RadiPac

с обратно загнутыми лопатками, Ø 450

- **Материал:** Держатель "Паук": сталь, окрашенная в черный цвет; несущая плита и входной диффузор: оцинкованный стальной лист
  Конструкция кубической формы с входным диффузором: оцинкованный стальной лист с пластиковым покрытием светло-серого цвета (RAL 7053)
  Рабочее колесо: листовой алюминий
  Ротор: окрашен в черный цвет; корпус электронного блока: алюминий, литье под давлением
- **Количество лопаток:** 7
- **Направление вращения:** вправо, если смотреть на ротор
- **Тип защиты:** IP 54 (согласно EN 60529)
- **Класс изоляции:** Ⓐ “B”; Ⓑ Ⓒ “F”
- **Монтажное положение:** вал горизонтально или ротор внизу; ротор вверху – по запросу
- **Отверстия для отвода конденсата:** со стороны ротора
- **Режим работы:** непрерывная работа (S1)
- **Подшипники:** необслуживаемые шарикоподшипники

Номинальные данные		Характеристика	Диапазон номинального напряжения	Частота тока	Частота вращения (1)	Макс. потребляемая мощность (1)	Макс. потребляемый ток (1)	Допуст. окруж. температура	Техническое оснащение и схема подключения
Тип	Мотор		В перем.	Гц	об/мин	Вт	А	°C	
*3G 450	M3G 112-IA	Ⓐ	3~ 380-480	50/60	1750	1615	2,50	-25..+50	Стр. 89 / M3)
*3G 450	M3G 150-FF	Ⓑ	3~ 380-480	50/60	2040	2730	4,20	-25..+60	Стр. 89 / M3)
*3G 450	M3G 150-IF	Ⓒ	3~ 380-480	50/60	2750	5370	8,30	-25..+40	Стр. 89 / M3)

Оставляем за собой право на изменения.

(1) Номинальные параметры в рабочей точке при максимальной нагрузке и 400 В перем.

Характеристики:

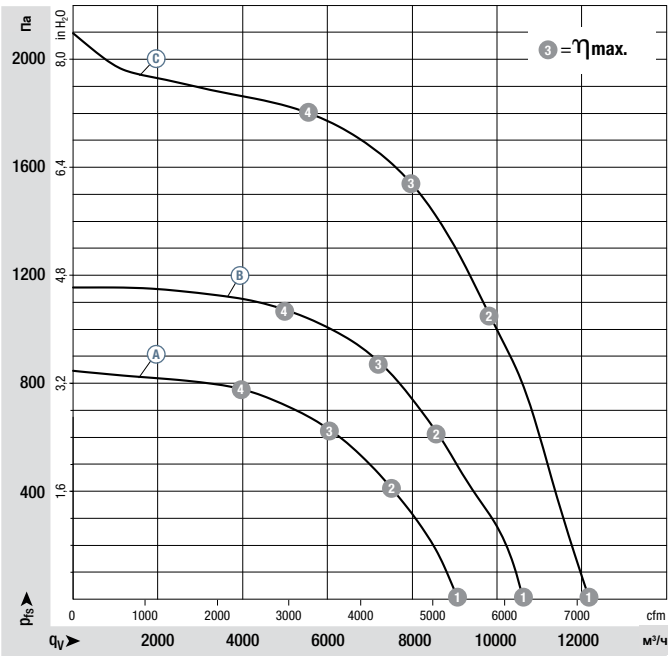

		n об/мин	P_e Вт	I А	L_wA дБ(A)
Ⓐ	1	1750	1036	1,61	87
Ⓐ	2	1750	1457	2,25	80
Ⓐ	3	1750	1615	2,50	77
Ⓐ	4	1750	1524	2,33	80
Ⓑ	1	2040	1773	2,71	92
Ⓑ	2	2040	2500	3,80	83
Ⓑ	3	2040	2730	4,20	81
Ⓑ	4	2040	2587	3,96	83
Ⓒ	1	2750	3105	4,79	100
Ⓒ	2	2750	4841	7,47	90
Ⓒ	3	2750	5370	8,30	89
Ⓒ	4	2750	5060	7,80	93

Производительность по воздуху, измеренная согласно: ISO 5801, категория монтажа A, с входным диффузором ebm-papst без защиты от прикосновения. Уровень шума на стороне всасывания: L_{WA} согласно ISO 13347, L_{PA} измерено на расстоянии 1 м от оси вентилятора. Данные действительны только для указанных условий измерения и могут меняться в зависимости от условий монтажа. При отклонении от стандартных условий монтажа необходимо перепроверить параметрические значения при фактических условиях монтажа! Подробную информацию см. стр. 94 и далее.

ebmpapst

- **Техническое оснащение:** см. схему подключения на стр. 89
- **ЭМС:** Излучение помех согласно EN 61000-6-3
  Помехоустойчивость согласно EN 61000-6-2
  Обратное воздействие на сеть согласно EN 61000-3-2/3
- **Ток прикосновения:** < 3,5 мА согласно EN 60990 (измерительная схема на рис. 4)
- **Исполнение клеммной коробки:** электрическое подключение к блоку зажимов
- **Класс защиты:** I (при условии подключения заказчиком защитного провода)
- **Соответствие стандартам:** EN 61800-5-1, CE
- **Допуски:** Ⓐ VDE, GOST
  Ⓓ Ⓒ UL, CSA, GOST

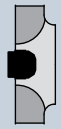	Масса центробежного вентилятора	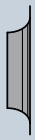	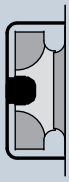	Масса центробежного модуля с держателем "Паук"	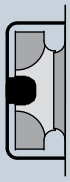	Масса центробежного модуля с держателем "Паук"		Масса радиального модуля кубической конструкции	
Центробежный вентилятор	**кг**	**Входной диффузор со штуцером отбора давления**	**Центробежный модуль с держателем "Паук"**	**кг**	**Центробежный модуль с держателем "Паук" (2)**	**кг**	**Радиальный модуль кубической конструкции**	**кг**	
R3G 450-AY86 -01	16,4	45075-2-4013	**K3G 450-AY86 -02**	31,9	**K3G 450-AY86 -32**	31,9	**K3G 450-AY86 -96**	46,0	
R3G 450-AQ24 -01	22,5	45075-2-4013	**K3G 450-AQ24 -01**	38,2	**K3G 450-AQ24 -31**	38,2	**K3G 450-AQ24 -02**	56,5	
R3G 450-AZ30 -01	31,1	45075-2-4013	**K3G 450-AZ30 -01**	52,7	**K3G 450-AZ30 -31**	52,7	**K3G 450-AZ30 -02**	68,0	

(2) Центробежный модуль с повышенной коррозионной стойкостью.

Центробежные EC-вентиляторы RadiPac

с обратно загнутыми лопатками, Ø 450

R3G 450-AY86-01 (центробежный вентилятор)

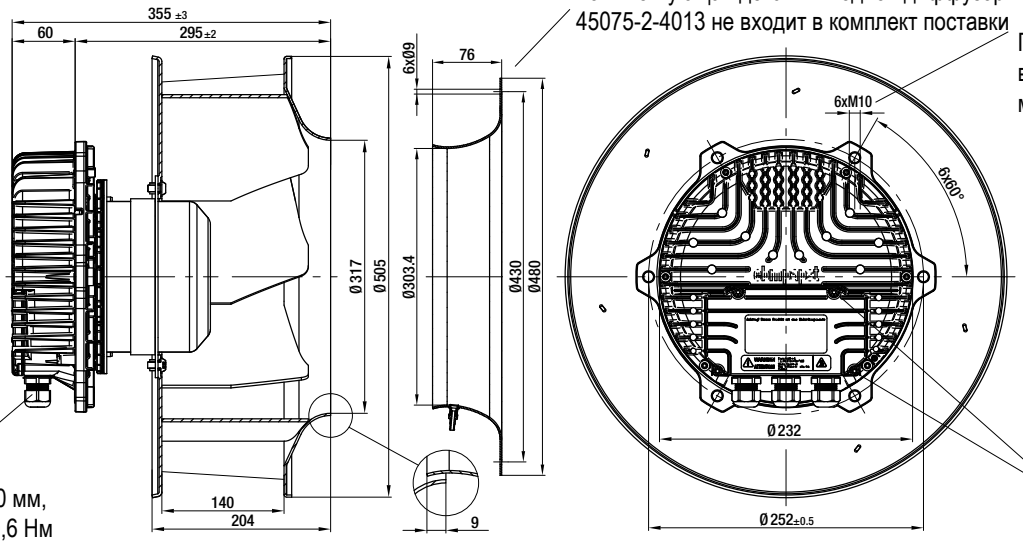

Комплектующая деталь: входной диффузор 45075-2-4013 не входит в комплект поставки

Глубина ввинчивания макс. 20 мм

Кабельный ввод M20x1,5 (3x): Диаметр кабеля 4–10 мм, момент затяжки 4 ±0,6 Нм

Момент затяжки 3,5 ±0,5 Нм

K3G 450-AY86-02 / -32 (центробежный модуль с держателем "Паук")

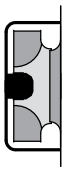

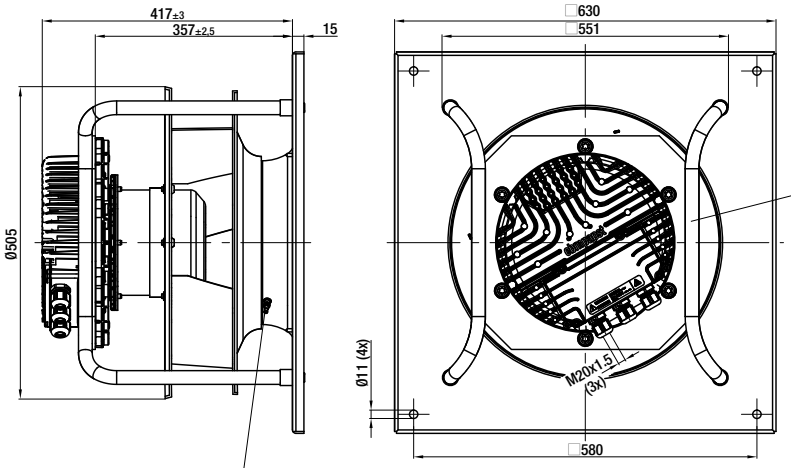

Учитывать монтажное положение!
Установить несущие распорки согласно чертежу!

Штуцер отбора давления

K3G 450-AY86-96 (центробежный модуль с несущей конструкцией)

Входной диффузор со штуцером отбора давления

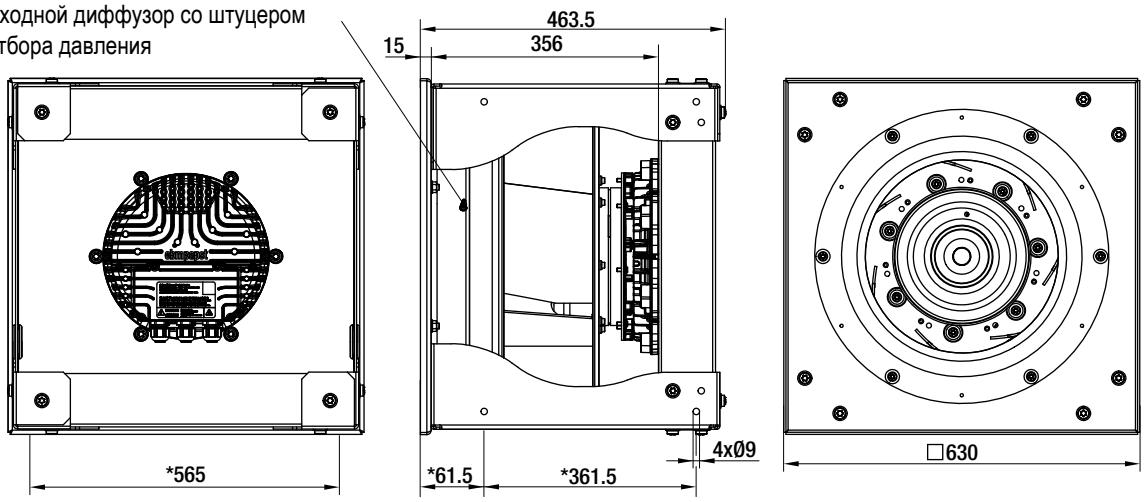

* Позиция привинчивания колебательных или пружинных элементов, при горизонтальном положении вала допускается только напольная установка.

ebmpapst

R3G 450-AQ24-01 (центробежный вентилятор)

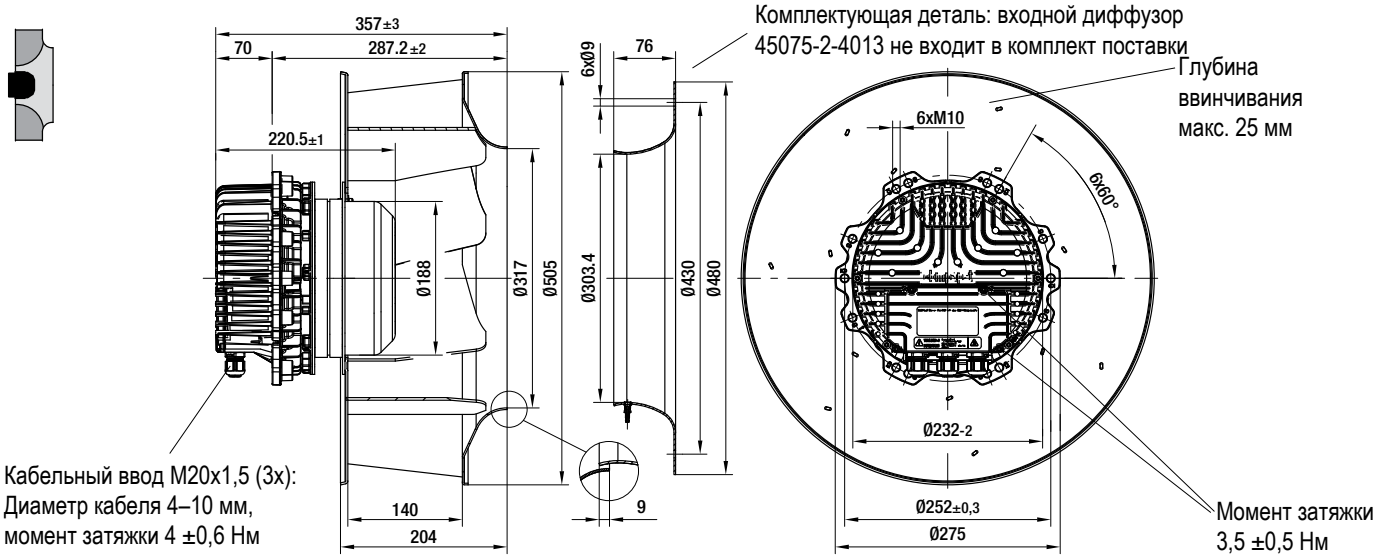

K3G 450-AQ24-01 / -31 (центробежный модуль с держателем "Паук")

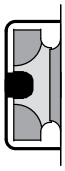

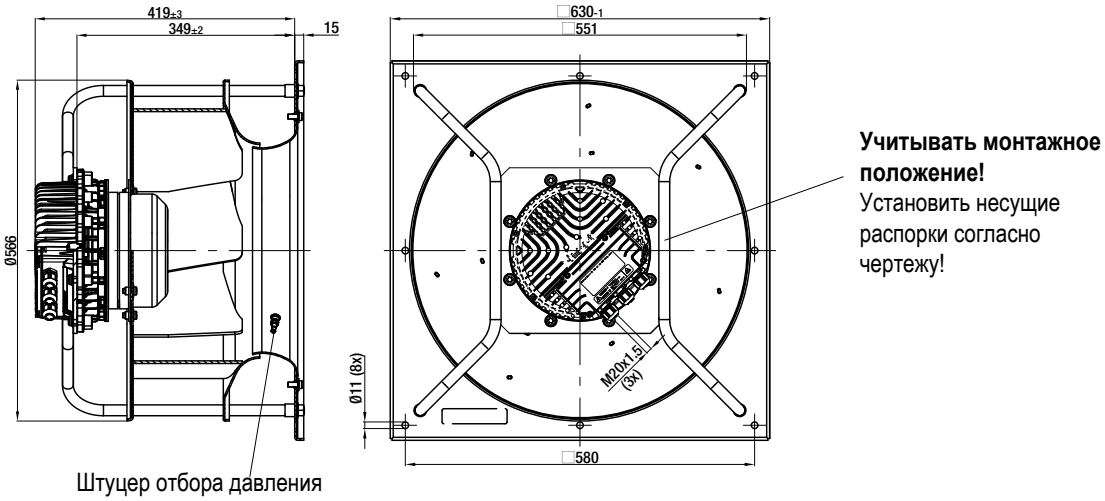

K3G 450-AQ24-02 (центробежный модуль с конструкцией кубической формы)

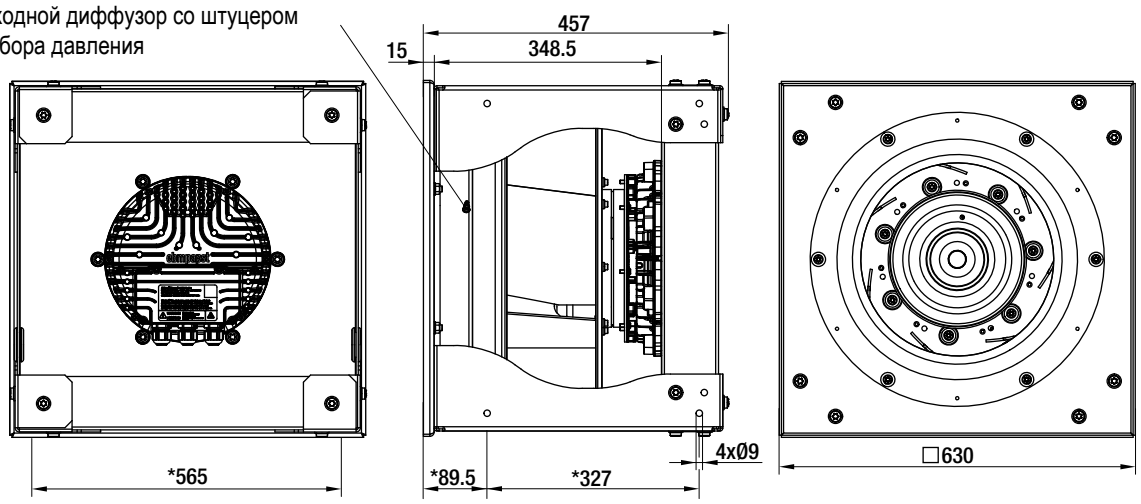

* Позиция привинчивания колебательных или пружинных элементов, при горизонтальном положении вала допускается только напольная установка.

Центробежные EC-вентиляторы RadiPac

с обратно загнутыми лопатками, Ø 450

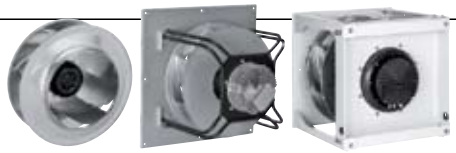

R3G 450-AZ30-01 (центробежный вентилятор)

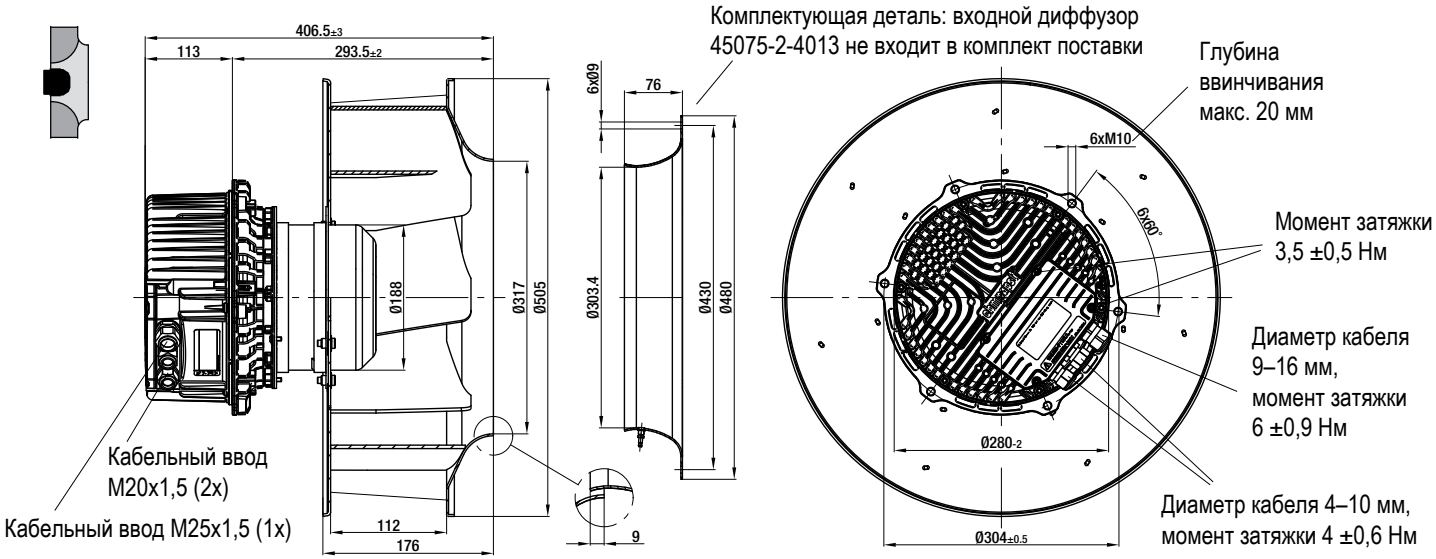

K3G 450-AZ30-01 / -31 (центробежный модуль с держателем "Паук")

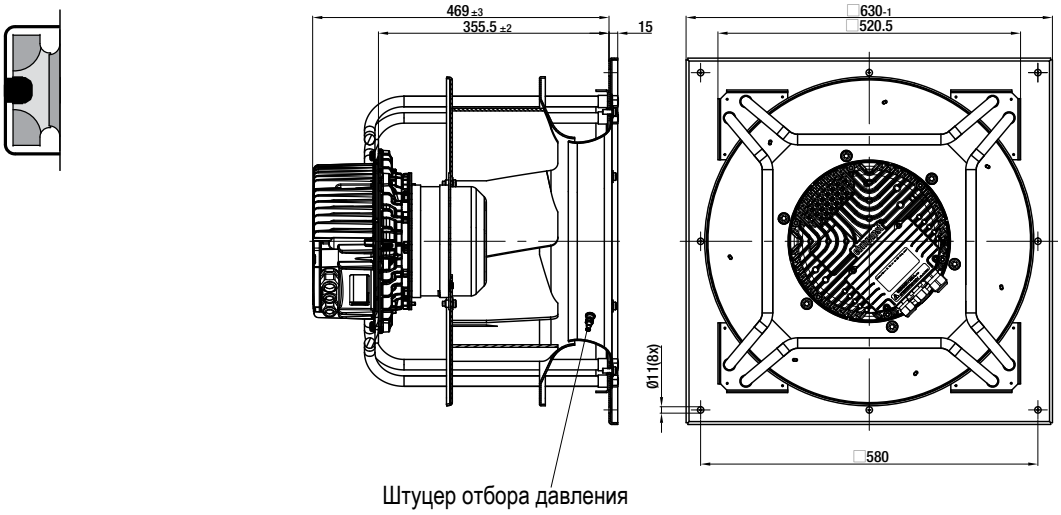

K3G 450-AZ30-02 (центробежный модуль с несущей конструкцией)

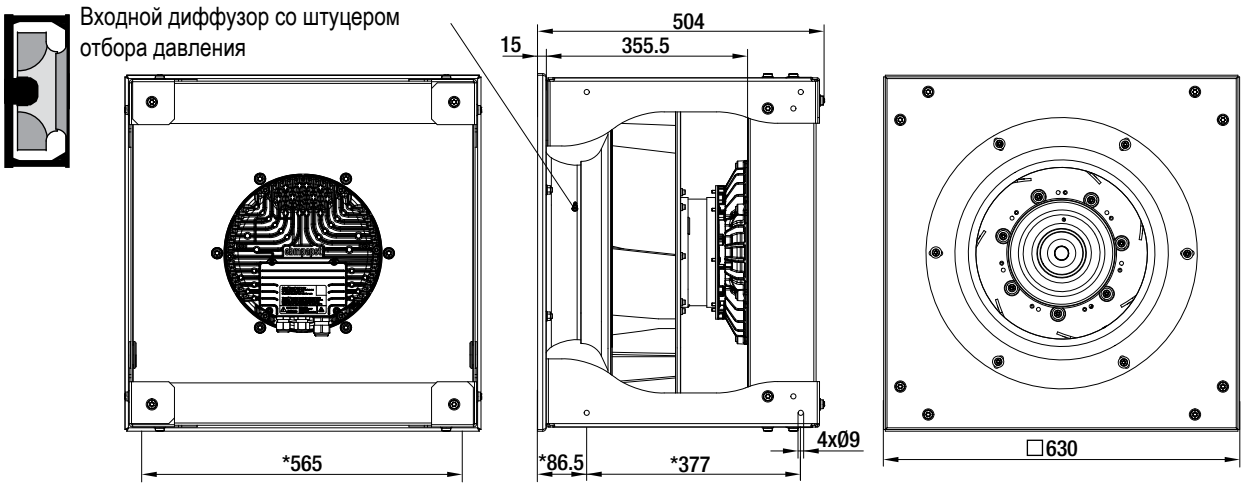

* Позиция привинчивания колебательных или пружинных элементов, при горизонтальном положении вала допускается только напольная установка.

ebmpapst